# AMAX panel

AMAX panel 2100 | AMAX panel 3000 | AMAX panel 3000 BE | AMAX panel 4000

**pt** Manual de Instalação

# Índice


| | | |
|---|---|---|
| **1** | **Segurança** | **6** |
| **2** | **Resumo** | **8** |
| 2.1 | Indicadores do teclado | 8 |
| **3** | **Vista geral do sistema** | **11** |
| **4** | **Módulos opcionais e dispositivos periféricos** | **14** |
| 4.1 | Bus opcional da Bosch | 14 |
| 4.2 | Teclado | 14 |
| 4.2.1 | Geral | 14 |
| 4.2.2 | Definição do endereço | 15 |
| 4.2.3 | Cablagem | 16 |
| 4.2.4 | Indicador de estado | 17 |
| 4.3 | DX2010 | 17 |
| 4.3.1 | Geral | 17 |
| 4.3.2 | Definição do endereço | 17 |
| 4.3.3 | Cablagem | 18 |
| 4.3.4 | Indicador de estado | 19 |
| 4.4 | DX3010 | 19 |
| 4.4.1 | Geral | 19 |
| 4.4.2 | Definição do endereço | 19 |
| 4.4.3 | Cablagem | 20 |
| 4.4.4 | Indicador de estado | 20 |
| 4.5 | B426-M | 20 |
| 4.5.1 | Geral | 20 |
| 4.5.2 | Definição do endereço | 21 |
| 4.5.3 | Cablagem | 21 |
| 4.5.4 | Indicador de estado | 21 |
| 4.6 | B450-M com B442 ou B443 | 21 |
| 4.6.1 | Geral | 21 |
| 4.6.2 | Definição do endereço | 22 |
| 4.6.3 | Cablagem | 22 |
| 4.6.4 | Indicador de estado | 22 |
| 4.7 | Recetor via-rádio Radion | 23 |
| 4.7.1 | Geral | 23 |
| 4.7.2 | Definição do endereço | 23 |
| 4.7.3 | Cablagem | 23 |
| 4.7.4 | Indicador de estado | 23 |
| **5** | **Instalação** | **25** |
| 5.1 | Instalação do módulo | 25 |
| 5.2 | Instalação da bateria | 26 |
| 5.3 | Arranque do sistema | 27 |
| 5.4 | Indicador de estado do sistema | 28 |
| 5.5 | Certificação | 28 |
| 5.5.1 | EN 50131-3 Grau 2, Classe ambiental II - AMAX 2100/3000/3000 BE/4000 | 29 |
| 5.5.2 | NFA2P AFNOR/CNPP - AMAX 2100/3000/3000 BE/4000 | 29 |
| 5.5.3 | INCERT - AMAX 4000 | 31 |
| 5.5.4 | SFF - AMAX 2100/3000/3000 BE/4000 | 31 |
| **6** | **Definições** | **33** |
| 6.1 | Comunicação e relatórios | 33 |

| | | |
|---|---|---|
| 6.1.1 | Receptores | 33 |
| 6.1.2 | Relatórios | 41 |
| 6.1.3 | Duração do relatório de teste | 47 |
| 6.1.4 | IP duplo | 47 |
| 6.1.5 | Comunicador IP | 48 |
| 6.1.6 | Acesso remoto | 51 |
| 6.1.7 | PC remoto | 52 |
| 6.1.8 | Chamada de retorno e chamada telefónica doméstica | 53 |
| 6.1.9 | Duração dos toques | 53 |
| 6.1.10 | Estado da cloud | 54 |
| 6.2 | Utilizadores e códigos | 54 |
| 6.2.1 | Código de utilizador | 54 |
| 6.2.2 | Código técnico | 56 |
| 6.2.3 | Comprimento do código | 60 |
| 6.2.4 | Permissões dos códigos | 60 |
| 6.2.5 | Forçar alteração do código | 60 |
| 6.2.6 | Configuração da macro | 61 |
| 6.2.7 | Relatórios de códigos | 61 |
| 6.3 | Zonas | 62 |
| 6.3.1 | Adicionar/apagar zona | 62 |
| 6.3.2 | Definições de função de zona | 64 |
| 6.3.3 | Duração da contagem de impulsos | 79 |
| 6.3.4 | Temporizador de zona cruzada | 79 |
| 6.3.5 | Teclado de indicação de zona e registo de eventos | 79 |
| 6.4 | Teclados e áreas | 80 |
| 6.4.1 | Área de teclado | 80 |
| 6.4.2 | Tempo de entrada/saída | 81 |
| 6.4.3 | Área comum | 81 |
| 6.4.4 | Indicação do teclado | 82 |
| 6.4.5 | Bloqueio do teclado | 84 |
| 6.5 | Sistema | 84 |
| 6.5.1 | Definição do sistema | 84 |
| 6.5.2 | Vista do sistema | 88 |
| 6.5.3 | Predefinição de fábrica do sistema | 89 |
| 6.6 | Saídas e sirenes | 90 |
| 6.6.1 | Saídas | 90 |
| 6.6.2 | Sirenes | 97 |
| 6.7 | Dispositivos RF | 98 |
| 6.7.1 | Opções de RF | 98 |
| 6.7.2 | Dispositivos RF/utilizador RF | 98 |
| 6.8 | Chave de programação | 99 |
| **7** | **Configuração** | **102** |
| 7.1 | Modo de serviço | 102 |
| 7.2 | Programar com um teclado | 102 |
| 7.2.1 | Programar com um teclado de texto | 102 |
| 7.2.2 | Programar com um teclado LED/LCD | 112 |
| 7.3 | Comunicação com o software de PC | 113 |
| 7.3.1 | Pré-requisitos da ligação ao A-Link Plus | 114 |
| 7.3.2 | Ligação direta | 115 |

| | | |
|---|---|---|
| 7.3.3 | Ligação por modem | 115 |
| 7.3.4 | Ligação de rede | 115 |
| **8** | **Programação de endereços** | **117** |
| 8.1 | Modo de serviço | 117 |
| 8.2 | Comunicação e programação de relatórios | 117 |
| 8.2.1 | Programação do recetor via-rádio | 117 |
| 8.2.2 | Programação de relatórios | 122 |
| 8.2.3 | Programação do comunicador IP | 123 |
| 8.2.4 | Comunicação e programação de operações | 127 |
| 8.3 | Programação do utilizador e do código | 129 |
| 8.3.1 | Programação do código do utilizador | 129 |
| 8.3.2 | Programação do código técnico | 133 |
| 8.3.3 | Programação de comprimento do código | 133 |
| 8.3.4 | Programação de permissão do código | 133 |
| 8.3.5 | Forçar alteração do código | 133 |
| 8.3.6 | Programação de macro | 134 |
| 8.4 | Programação de zonas | 134 |
| 8.4.1 | Programação de adição/eliminação de zona | 134 |
| 8.4.2 | Programação de função de zona | 141 |
| 8.4.3 | Programação da duração da contagem de impulsos | 145 |
| 8.4.4 | Programação de temporizador de zona cruzada | 145 |
| 8.5 | Programação de teclado e área | 145 |
| 8.5.1 | Programação de área de teclado | 145 |
| 8.5.2 | Programação de temporização de área | 145 |
| 8.5.3 | Programação de área comum | 147 |
| 8.5.4 | Programação de indicação do teclado | 147 |
| 8.5.5 | Programação de bloqueio de teclado | 148 |
| 8.6 | Programação do sistema | 148 |
| 8.6.1 | Programação da definição do sistema | 148 |
| 8.6.2 | Programação da predefinição de fábrica do sistema | 153 |
| 8.7 | Programação da saída e da sirene | 153 |
| 8.7.1 | Programação da saída | 153 |
| 8.7.2 | Programação da sirene | 156 |
| 8.8 | Programação do dispositivo RF | 156 |
| **9** | **Resolução de problemas** | **159** |
| 9.1 | Problema geral | 159 |
| 9.2 | Pesquisa de problemas e falhas | 161 |
| **10** | **Manutenção** | **175** |
| 10.1 | Atualização de firmware com chave de atualização ICP-EZRU2 | 175 |
| **11** | **Dados técnicos** | **176** |

# 1 Segurança

**Perigo!**
Eletricidade
Podem ocorrer ferimentos devido à eletricidade se o sistema não for utilizado corretamente ou se não for aberto nem modificado de acordo com as instruções deste manual.

- Certifique-se de que o sistema está desligado (sem ligação à CA e bateria) durante o processo de instalação e de ligação da cablagem.
- Só deve abrir ou modificar o sistema de acordo com as instruções deste manual.
- Este sistema só pode ser instalado/assistido por instaladores/técnicos qualificados.
- Desligue todos os conectores da rede de telecomunicações antes de desligar a alimentação.
- Para desligar a alimentação, certifique-se de que existe um disjuntor disponível.
- Certifique-se de que liga o sistema a uma tomada com um contacto de ligação à terra para fins de proteção.

**Perigo!**
Bateria
Podem ocorrer ferimentos provocados por choque eléctrico, incêndio ou explosão se a bateria não for manuseada nem ligada correctamente.

- A bateria deve ser sempre manuseada e substituída com cuidado.
- Certifique-se de que o terminal de terra está sempre ligado e que o N, L1 ou xx estão ligados correctamente.
- Certifique-se de que desliga primeiro o fio positivo da bateria antes de a remover do sistema.
- Tenha cuidado ao ligar o fio positivo (vermelho) e a porta "BATT+" do sistema. Certifique-se de que não provoca um curto-circuito da porta "BATT+" do painel AMAX ou da caixa para evitar a ocorrência de um arco eléctrico.

**Perigo!**
Componentes sensíveis à eletrostática
Podem ocorrer ferimentos provocados por choque elétrico se o procedimento antiestático não for respeitado.
Deve ligar sempre o terminal de terra antes de instalar ou alterar o sistema para descarregar a eletricidade estática que pode ter sido transportada.

**Atenção!**
Componentes sensíveis
Podem ocorrer danos nos componentes sensíveis se o sistema não for manuseado corretamente ou se não for aberto nem modificado de acordo com as instruções deste manual.

- O sistema deve ser sempre manuseado com cuidado.
- Só deve abrir ou modificar o sistema de acordo com as instruções deste manual.

**Atenção!**
Bateria
Podem ocorrer danos ou a contaminação do sistema se a bateria não for manuseada correctamente ou se não for substituída regularmente.

- Utilize apenas uma bateria antiderramamento.
- Coloque uma etiqueta com a data da última substituição na bateria.
- Em condições normais de utilização, substitua a bateria a cada 3 a 5 anos.
- Após a substituição, recicle a bateria em conformidade com as regulamentações locais.

**Atenção!**
Instalação
Podem ocorrer danos ou anomalias no sistema se este não for montado e instalado correctamente.

- Coloque o sistema dentro da área monitorizada, numa superfície estável.
- Certifique-se de que monta os teclados no lado interior da área monitorizada.
- Assim que o sistema for testado e estiver pronto a usar, a porta da caixa e as caixas adicionais devem ser fixas com parafusos.

**Atenção!**
Manutenção
Podem ocorrer danos ou anomalias no sistema se não efectuar a sua manutenção regularmente.

- É recomendável testar o sistema uma vez por semana.
- Certifique-se de que efectua a manutenção do sistema quatro vezes por ano.
- A manutenção deste sistema só pode ser efectuada por instaladores/técnicos qualificados.

# 2 Resumo

Este manual contém informações detalhadas e avançadas sobre a instalação, as configurações e a programação do AMAX panel 2100 / 3000 / 3000 BE / 4000 em conjunto com os teclados, módulos e dispositivos aplicáveis.

- Para obter informações sobre a operação do painel AMAX, consulte o Manual de utilização do AMAX.

## 2.1 Indicadores do teclado

As tabelas seguintes apresentam uma vista geral e uma descrição dos ícones dos indicadores do teclado.

**Todos os tipos de teclado**

| Ícones dos indicadores do teclado | Estado | Definição |
|---|---|---|
| AWAY | ligado | A área está armada no modo AWAY. |
| | desligado | A área não está armada no modo AWAY. |
| | Intermitência lenta (luzes acesas durante 1 segundo/luzes apagadas durante 1 segundo) | Tempo de saída. |
| | Intermitência rápida (luzes acesas durante 0,25 segundos/luzes apagadas durante 0,25 segundos) | O sistema está no modo de programação ou no modo de função de código. O indicador STAY pisca em simultâneo.<br>Ou:<br>Uma ou mais áreas, mas nem todas estão no modo AWAY (teclado principal) |
| STAY | ligado | A área está armada no modo STAY. |
| | desligado | A área não está armada no modo STAY. |
| | Intermitência lenta (luzes acesas durante 1 segundo/luzes apagadas durante 1 segundo) | Tempo de saída. |
| | Intermitência rápida (luzes acesas durante 0,25 segundos/luzes apagadas durante 0,25 segundos) | O sistema está no modo de programação ou no modo de função de código. O indicador AWAY pisca em simultâneo.<br>Quando a função de omissão é executada, apenas pisca o indicador STAY.<br>Ou: |

| | | |
|---|---|---|
| | | Uma ou mais áreas, mas nem todas estão no modo STAY (teclado principal) |
| MAINS | ligado | A alimentação AC está normal. |
| | Intermitência lenta (luzes acesas durante 1 segundo/luzes apagadas durante 1 segundo) | A fonte de alimentação AC falhou. |
| FAULTS | ligado | Falha no sistema, sabotagem, condição de zona omitida ou de zona isolada é presente e foi visualizada, mas ainda não foi restaurada.<br>Ou:<br>O sistema está no modo de manutenção. |
| | desligado | O sistema está no seu estado normal. |
| | Intermitente | Falha no sistema, sabotagem, condição de zona omitida ou de zona isolada deve ser confirmada. |
| Todos os ícones | Intermitente | Sem comunicação com o teclado. |

**Apenas para LED/LCD**

| **Ícones dos indicadores do teclado** | **Estado** | **Definição** |
|---|---|---|
| **1 2 3 ....**<br>ZONA (1-8) | ligado | A zona foi acionada. |
| | desligado | A zona está normal. |
| | Intermitência rápida (luzes acesas durante 0,25 segundos/luzes apagadas durante 0,25 segundos) | O alarme da zona foi ativado ou a zona está no estado de alarme. |
| | Intermitência lenta (luzes acesas durante 1 segundo/luzes apagadas durante 1 segundo) | A zona interior está armada no modo STAY.<br>Ou:<br>Esta zona é omitida ou isolada na área atual (teclado de área)/há uma zona omitida ou ignorada nesta área (teclado principal). |

**Apenas para LCD**

| **Ícones dos indicadores do teclado** | **Estado** | **Definição** |
|---|---|---|

| | | |
|---|---|---|
| | ligado | A área está desarmada. |

A tabela seguinte apresenta uma vista geral e uma descrição dos ícones sonoros do teclado.

| **Indicador sonoro** | **Definição** |
|---|---|
| Aviso sonoro breve | Foi premida um botão do teclado. |
| Aviso sonoro breve, seguido de um aviso sonoro de um segundo | A operação solicitada foi recusada. Sinal de operação incorreta. |
| Dois avisos sonoros curtos | O sistema aceitou o código. O sistema executou a função solicitada. |
| Um aviso sonoro curto a cada minuto | Tom de avaria, falha do sistema não reconhecida. |
| Um aviso sonoro curto a cada dois segundos | O tempo de saída começou. |
| Som contínuo | – Últimos 10 segundos do tempo de saída<br>– Som de avaria ou sabotagem no teclado (a avaria ou sabotagem deve ser confirmada)<br>– Som de alarme do teclado |
| Aviso sonoro contínuo de 0,5 segundos; para durante 0,5 segundos | Tempo de entrada (até o alarme ocorrer ou a área ser desarmada) |

# 3 Vista geral do sistema

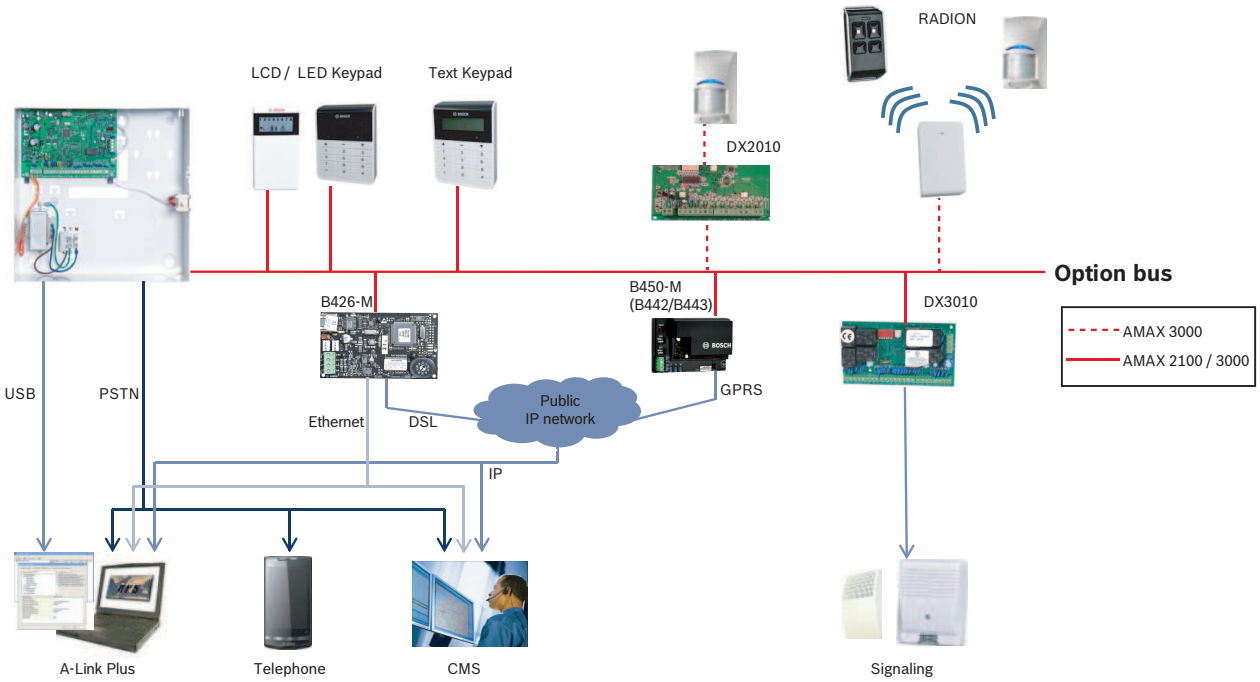


**Figura 3.1: Vista geral do AMAX 2100 / 3000**

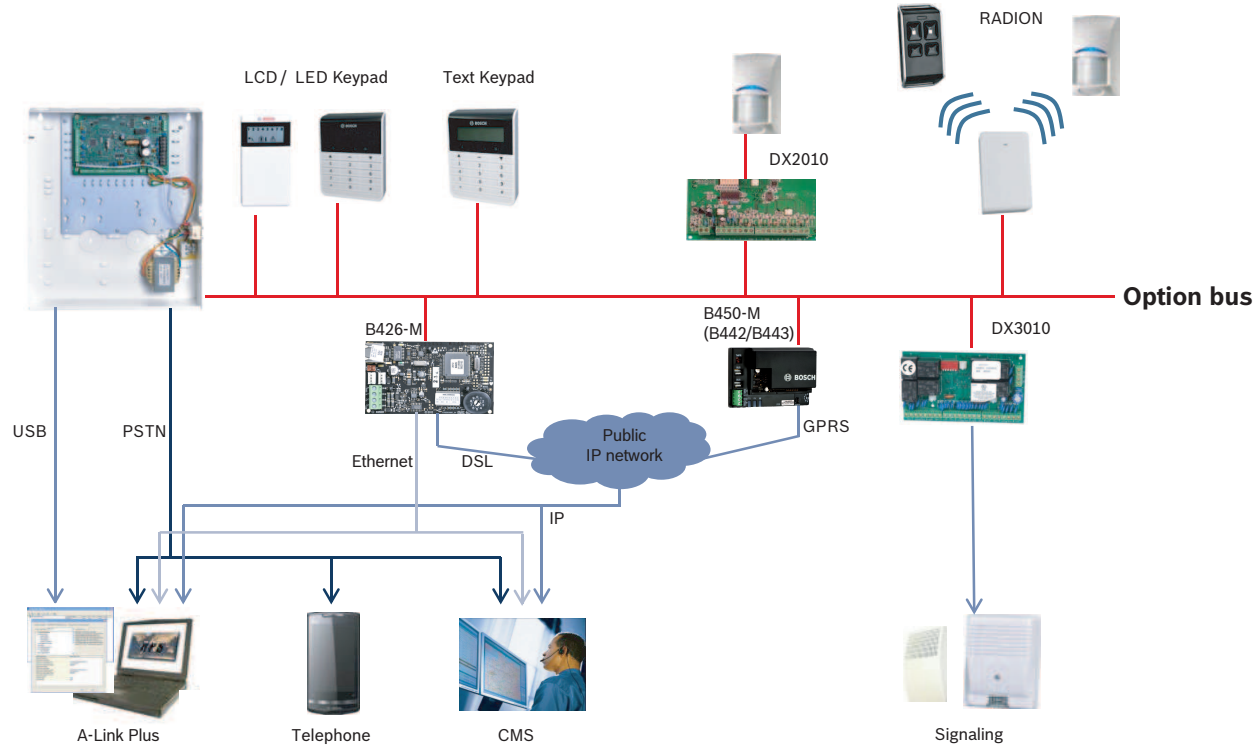


**Figura 3.2: Vista geral do AMAX 3000 BE / 4000**

## Esquemas de ligações

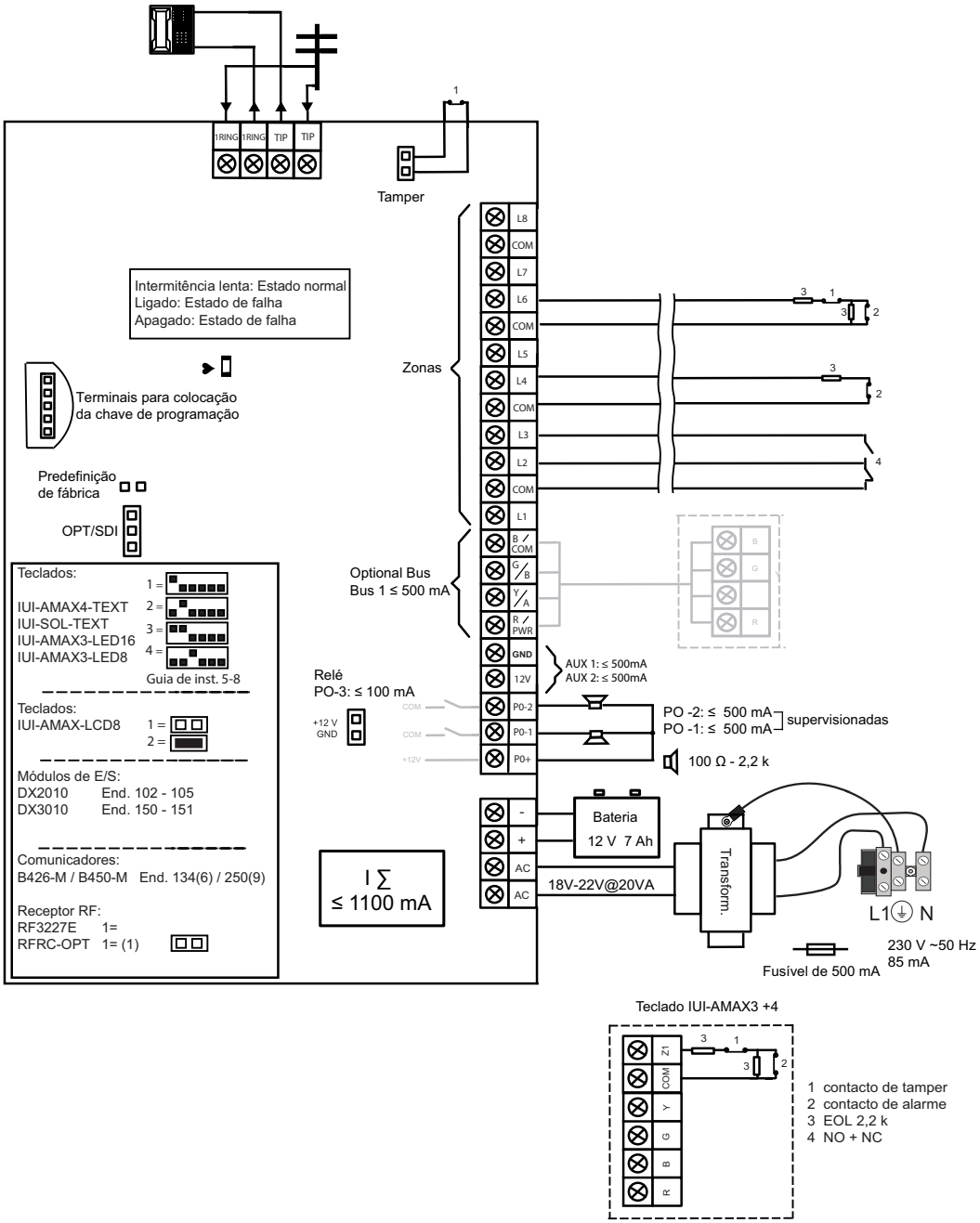


**Figura 3.3: Esquema de ligação AMAX 2100 / 3000**

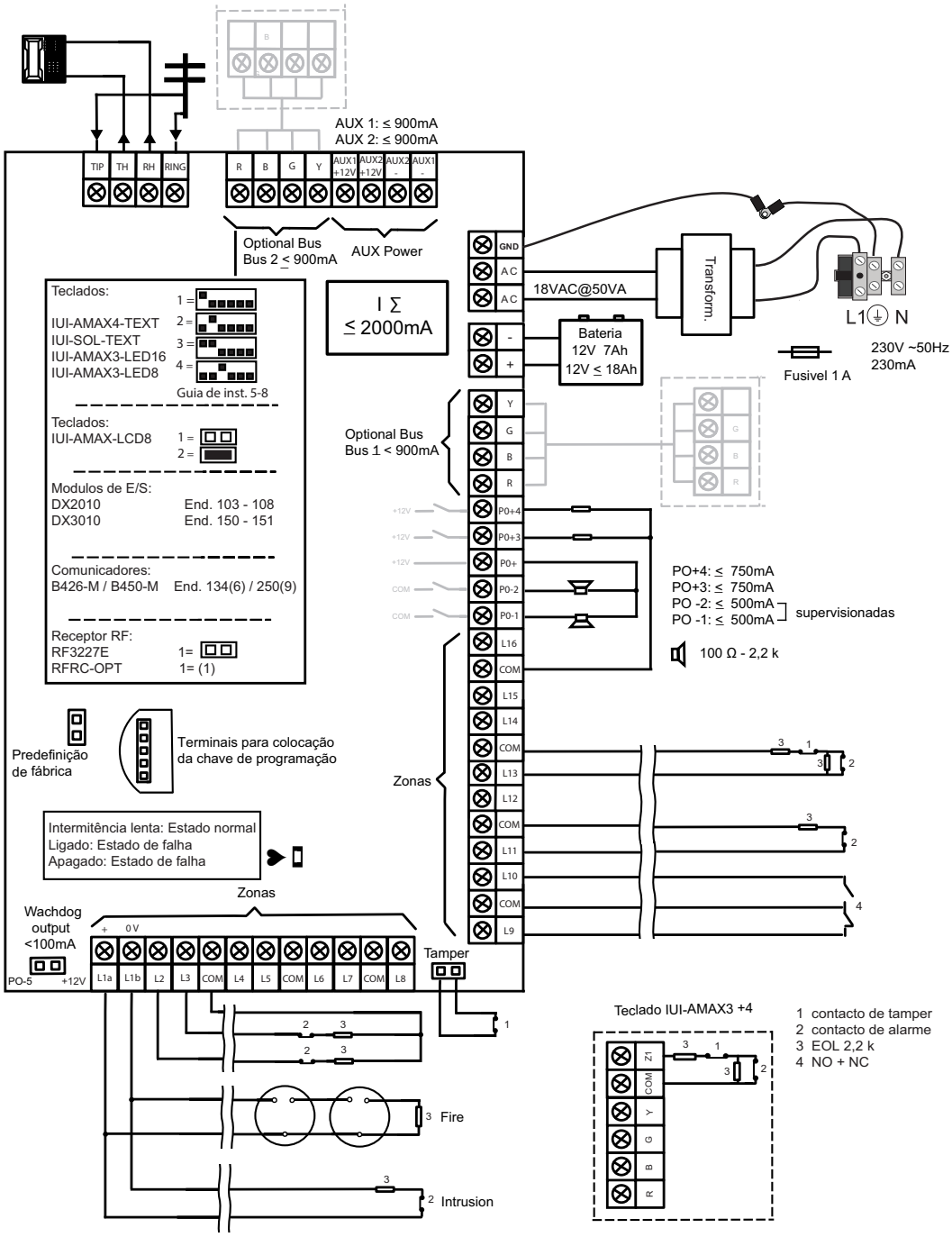


**Figura 3.4: Esquema de ligação AMAX 3000 BE / 4000**

# 4 Módulos opcionais e dispositivos periféricos

## 4.1 Bus opcional da Bosch

Para a ligação de módulos e dispositivos, o painel AMAX dispõe de 2 linhas de bus opcional Bosch, o bus opcional 1 e o bus opcional 2 (apenas para o AMAX 3000 BE e o AMAX 4000). Todos os módulos podem ser ligados a cada um dos bus.
É possível ligar, no máximo, 14 módulos (8 teclados) a cada bus.
O comprimento total do cabo destinado à ligação de todos os teclados e módulos de expansão unidos a um bus opcional não deve exceder 700 m. Determinados módulos requerem a limitação da distância do cabo; por exemplo, a distância do último teclado não deve exceder os 200 m.
O painel AMAX testa a comunicação com os módulos e, em caso de falha de comunicação, transmite o relatório de falha.

**Especificações dos cabos:**

– Vermelho (R): AUX 12 V +
– Azul (B): 12 V –
– Verde (G): Dados
– Amarelo (Y): Dados

**Informação!**
O AMAX 2100 / 3000 fornece uma fonte de alimentação de 12 Vdc com um máximo de 500 mA para o bus opcional 1. O AMAX 3000 BE / 4000 fornece um máximo de 900 mA para cada um dos bus opcionais 1 e 2. Quando a corrente total do bus excede o limite, é necessária uma fonte de alimentação externa.

**Informação!**
Quando o endereço do bus de dados é alterado, o módulo tem de ser novamente alimentado para ativar o novo endereço.

A tabela seguinte apresenta o número máximo de módulos que podem ser ligados.

| Módulo | AMAX 2100 | AMAX 3000 / 3000 BE | AMAX 4000 |
|---|---|---|---|
| Teclados | 4 | 8 | 16 |
| DX2010 | - | 3 | 6 |
| DX3010 | 1 | 2 | 2 |
| B426-M | 2 ou 1 se B450-M com B442 ou B443 for utilizado | | |
| B450-M + B442 GPRS | 1 | 1 | 1 |
| Recetor RF | - | 1 | 1 |

**Tab. 4.1:** Número máximo de módulos

## 4.2 Teclado

### 4.2.1 Geral

Os teclados seguintes podem ser utilizados para operar o AMAX panel 2100 / 3000 / 3000 BE / 4000.

– IUI-AMAX4-TEXT (teclado de texto LCD)

– IUI-AMAX3-LED8 (teclado LED de 8 zonas)
– IUI-AMAX3-LED16 (teclado LED de 16 zonas)
– IUI-AMAX-LCD8 (teclado LCD de 8 zonas)

**Zonas dedicadas para teclados**

Os teclados não podem ser atribuídos a quaisquer zonas. Determinadas zonas são dedicadas a certos teclados.
A tabela seguinte apresenta as zonas dedicadas aos teclados 1 - 16.

| **Painel** | **Teclado** | | | | | | | | | | | | | | | |
|---|---|---|---|---|---|---|---|---|---|---|---|---|---|---|---|---|
| | **1** | **2** | **3** | **4** | **5** | **6** | **7** | **8** | **9** | **10** | **11** | **12** | **13** | **14** | **15** | **16** |
| AMAX 2100 | 5 | 6 | 7 | 8 | - | - | - | - | - | - | - | - | - | - | - | - |
| AMAX 3000 / 3000 BE / 4000 | 17 | 18 | 19 | 20 | 21 | 22 | 23 | 24 | 25 | 26 | 27 | 28 | 29 | 30 | 31 | 32 |

## 4.2.2 Definição do endereço

**Definição de endereço para os teclados IUI-AMAX4-TEXT, IUI-AMAX3-LED16 e IUI-AMAX3-LED8**

Para os teclados IUI-AMAX4-TEXT, IUI-AMAX3-LED16 e IUI-AMAX3-LED8, o endereço é programado com o interruptor DIP de 6 posições. O endereço de cada teclado é exclusivo.

| **Interruptor DIP** | **S1** | **S2** | **S3** | **S4** | **S5** | **S6** |
|---|---|---|---|---|---|---|
| **Endereço do teclado** | 1 | 2 | 3 | 4 | 5 | 6 |
| 1 | Ligado | Desligado | Desligado | Desligado | Desligado | Desligado |
| 2 | Desligado | Ligado | Desligado | Desligado | Desligado | Desligado |
| 3 | Ligado | Ligado | Desligado | Desligado | Desligado | Desligado |
| 4 | Desligado | Desligado | Ligado | Desligado | Desligado | Desligado |
| 5** | Ligado | Desligado | Ligado | Desligado | Desligado | Desligado |
| 6** | Desligado | Ligado | Ligado | Desligado | Desligado | Desligado |
| 7** | Ligado | Ligado | Ligado | Desligado | Desligado | Desligado |
| 8** | Desligado | Desligado | Desligado | Ligado | Desligado | Desligado |
| 9* | Ligado | Desligado | Desligado | Ligado | Desligado | Desligado |
| 10* | Desligado | Ligado | Desligado | Ligado | Desligado | Desligado |

| | | | | | | |
|---|---|---|---|---|---|---|
| 11* | Ligado | Ligado | Desligado | Ligado | Desligado | Desligado |
| 12* | Desligado | Desligado | Ligado | Ligado | Desligado | Desligado |
| 13* | Ligado | Desligado | Ligado | Ligado | Desligado | Desligado |
| 14* | Desligado | Ligado | Ligado | Ligado | Desligado | Desligado |
| 15* | Ligado | Ligado | Ligado | Ligado | Desligado | Desligado |
| 16* | Desligado | Desligado | Desligado | Desligado | Ligado | Desligado |

**Tab. 4.2:** Definições de endereço do teclado

* AMAX 4000
** AMAX 3000 / 3000 BE / 4000

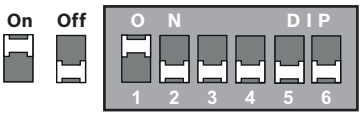


**Figura 4.1: Interruptor DIP de 6 posições**

Os interruptores DIP 5 e 6 não são utilizados.

**Definição do endereço para teclados IUI-AMAX-LCD8**

Os teclados IUI-AMAX-LCD8 só podem ser definidos para o endereço 1 ou o endereço 2 através do jumper de endereço.

| | |
|---|---|
| Endereço 1 | Jumper não colocado |
| Endereço 2 | Jumper em curto-circuito (os dois pinos metálicos tapados) |

**Tab. 4.3:** Definições de jumper dos teclados

## 4.2.3 Cablagem

O gráfico seguinte mostra como ligar um teclado ao bus opcional do painel AMAX. A distância do cabo do último teclado não deve exceder os 200 m.

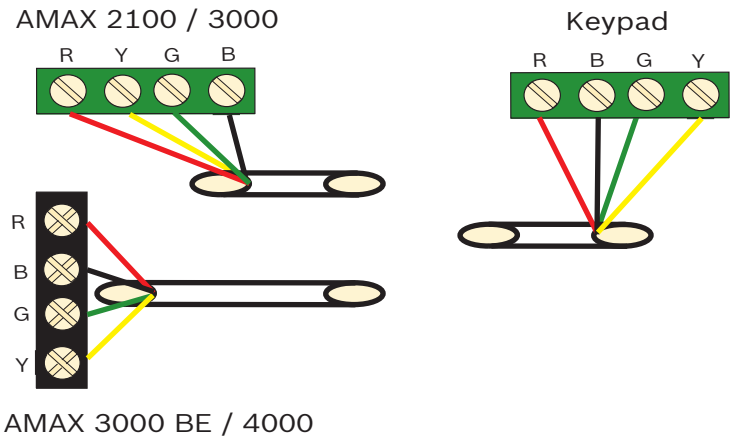


**Figura 4.2: Ligação de um teclado ao painel AMAX**

**Informação!**
O número máximo de teclados a ser adicionado ao bus opcional um é de 8.

### 4.2.4 Indicador de estado

Se todos os indicadores do teclado estiverem intermitentes, o teclado perde a ligação ao painel AMAX.

## 4.3 DX2010

### 4.3.1 Geral

O AMAX panel 3000, AMAX panel 3000 BE e o AMAX panel 4000 suportam módulos de expansão de entrada DX2010. Cada módulo de expansão suporta até 8 entradas de zona.

Para obter informações sobre a instalação, consulte *Instalação do módulo, página 25*.

### 4.3.2 Definição do endereço

Cada módulo DX2010 ligado ao painel AMAX deve ter o seu próprio endereço no bus de dados.

| Endereços no bus de dados | Zonas |
|---|---|
| 102*** | 9 - 16 |
| 103** | 17 - 24 |
| 104** | 25 - 32 |
| 105* | 33 - 40 |
| 106* | 41 - 48 |
| 107* | 49 - 56 |
| 108* | 57 - 64 |

**Tab. 4.4:** Definições do endereço para o DX2010

| Interruptor DIP | S1 | S2 | S3 | S4 | S5 | S6 |
|---|---|---|---|---|---|---|

| Endereço do bus de dados | 32 | 16 | 8 | 4 | 2 | 1 |
|---|---|---|---|---|---|---|
| 102*** | Desligado | Desligado | Desligado | Desligado | Desligado | Ligado |
| 103** | Desligado | Desligado | Desligado | Desligado | Ligado | Desligado |
| 104** | Desligado | Desligado | Desligado | Desligado | Ligado | Ligado |
| 105* | Desligado | Desligado | Desligado | Ligado | Desligado | Desligado |
| 106* | Desligado | Desligado | Desligado | Ligado | Desligado | Ligado |
| 107* | Desligado | Desligado | Desligado | Ligado | Ligado | Desligado |
| 108* | Desligado | Desligado | Desligado | Ligado | Ligado | Ligado |

**Tab. 4.5:** Definições do interruptor DIP para o DX2010

* AMAX 3000 BE / 4000
** AMAX 3000 / 3000 BE / 4000
*** AMAX 3000

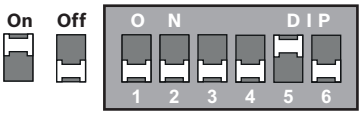


**Figura 4.3: Definições do interruptor DIP para o DX2010**

**Informação!**
Quando o endereço do bus de dados é alterado, o módulo e o painel têm ser novamente alimentados para ativar o novo endereço.

## 4.3.3 Cablagem

A tabela e o gráfico seguintes mostram como ligar o DX2010 ao bus opcional do painel AMAX. Não utilize cabos de par entrançado ou blindados para ligar o DX2010 ao painel AMAX.

| Fonte de alimentação | Diâmetro de cabo de 0,8 mm | Diâmetro de cabo de 1,2 mm |
|---|---|---|
| Painel AMAX | 30 m | 76 m |
| Painel AMAX (saída do DX2010 não utilizada) | 305 m | 610 m |
| Fonte de alimentação externa | 305 m | 610 m |

**Tab. 4.6:** Comprimentos de cabo para o modelo DX2010

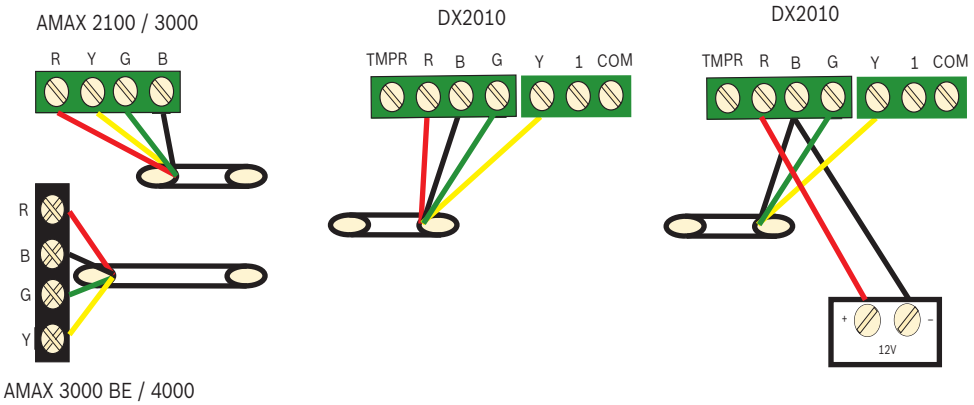


**Figura 4.4: Ligação do DX2010 ao painel AMAX**

### 4.3.4 Indicador de estado

| Apresentação do LED | Significado |
|---|---|
| Ligado | Problema:<br>– O condutor de terra não está ligado ou existe falha de comunicação entre o módulo e o painel AMAX<br>– Sem zonas distribuídas<br>– Erro de definição do endereço do módulo |
| Intermitência estável | Funcionamento normal |
| Desligado | Falha de alimentação |

## 4.4 DX3010

### 4.4.1 Geral

O painel AMAX suporta módulos de expansão com saídas DX3010. Cada módulo suporta 8 saídas de relé programáveis.

Para obter informações sobre a instalação, consulte *Instalação do módulo, página 25*.

### 4.4.2 Definição do endereço

Cada módulo DX3010 ligado ao painel AMAX deve ter o seu próprio endereço no bus de dados.

| Endereços no bus de dados | Saídas |
|---|---|
| 150 | 5-12 |
| 151* | 13-20 |

**Tab. 4.7:** Definições de endereço do DX3010

| Interruptor DIP | S1 | S2 | S3 | S4 | S5 | S6 |
|---|---|---|---|---|---|---|
| **Endereço do bus de dados** | 1 | 2 | 4 | 8 | 16 | Modo |
| 150 | Ligado | Ligado | Ligado | Ligado | Ligado | Desligado |

| | | | | | | |
|---|---|---|---|---|---|---|
| 151* | Desligado | Ligado | Ligado | Ligado | Ligado | Desligado |

**Tab. 4.8:** Definições do interruptor DIP para o DX3010

* AMAX 3000 / 3000 BE / 4000

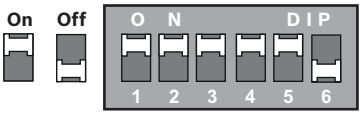


**Figura 4.5: Definições do interruptor DIP do DX3010**

### 4.4.3 Cablagem

A tabela e o gráfico seguintes mostram como ligar o DX3010 ao bus opcional do painel AMAX.

| Fonte de alimentação | Diâmetro de cabo de 0,8 mm | Diâmetro de cabo de 1,2 mm |
|---|---|---|
| Painel AMAX | 12,2 m | 24,4 m |
| Fonte de alimentação externa | 305 m | 610 m |

**Tab. 4.9:** Comprimentos de cabo para o modelo DX3010

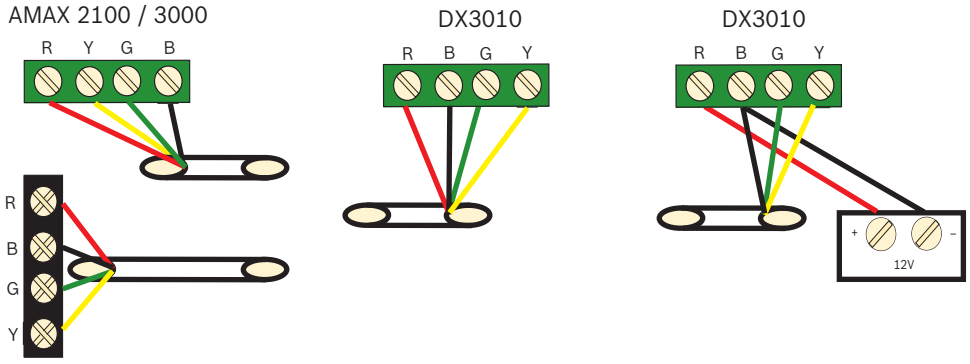


AMAX 3000 BE / 4000

**Figura 4.6: Ligação do DX3010 ao painel AMAX**

### 4.4.4 Indicador de estado

Nenhum.

## 4.5 B426-M

### 4.5.1 Geral

O painel AMAX suporta os seguintes módulos de comunicação:

– B450-M com B442 ou B443 e B426-M
– B426-M e B426-M

O módulo de comunicação B426-M suporta comunicação IP bidirecional monitorizada via Ethernet para efetuar a transmissão de alarmes, a programação remota e o controlo do painel AMAX.

**Instalação**

1. Desligue todas as fontes de alimentação do painel AMAX antes de instalar o módulo B426-M.
2. Utilize o modo de instalação padrão de três orifícios para instalar o módulo B426-M na caixa do painel AMAX ou noutra caixa. Para obter mais informações, consulte *Instalação do módulo, página 25* e a documentação do módulo B426-M.

3. Utilize a ligação de rede ou a ligação direta para aceder ao servidor Web integrado quando reconfigurar o módulo ou quando ligar o módulo ao painel AMAX com o A-Link Plus.

### 4.5.2 Definição do endereço

Defina o interruptor rotativo para 6, o que corresponde ao endereço 134 do bus opcional para o primeiro módulo B426-M ou módulo B450-M.
Defina o interruptor rotativo para 9, o que corresponde ao endereço do bus opcional 250 para o segundo módulo B426-M.

### 4.5.3 Cablagem

O gráfico seguinte mostra como ligar o módulo B426-M ao bus opcional 1 ou 2 do painel AMAX.
Certifique-se de que o cabo não excede os 150 metros.

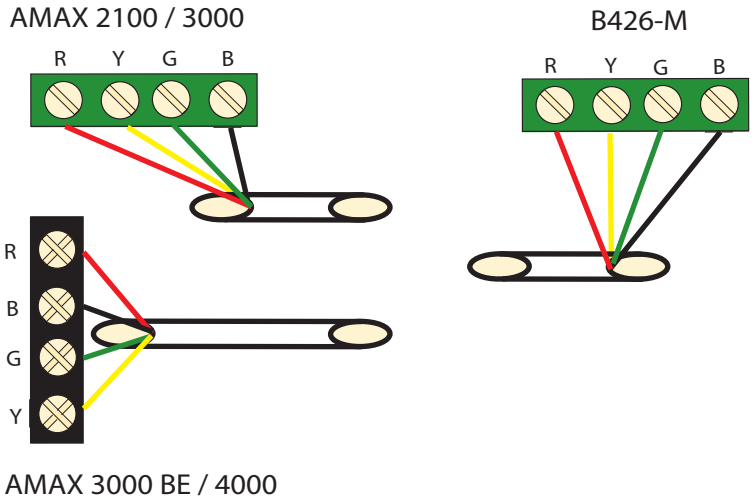


**Figura 4.7: Ligar o módulo B426-M ao painel AMAX**

### 4.5.4 Indicador de estado

O módulo B426-M fornece vários indicadores LED. A tabela seguinte descreve o indicador de estado do sistema (azul).

| Condição do LED | Significado |
|---|---|
| Ligado | Condição do problema |
| Intermitência estável | Funcionamento normal |
| 3 intermitências rápidas | Erro de comunicação |
| Desligado | Falha de alimentação ou outras condições de falha |

**Tab. 4.10:** Indicador de estado do sistema B426-M

## 4.6 B450-M com B442 ou B443

### 4.6.1 Geral

As Interfaces do comunicador plug-in Conettix (B450/B450-M) são compatíveis com comunicadores plug-in para fins de comunicação de alarmes primários ou de reserva, programação remota e outras aplicações remotas. A interface do comunicador plug-in suporta o protocolo IP Conettix com autenticação completa, encriptação AES de 256 bits e resistência a ataques de recusa de serviço [Denial of Service (DoS)]. A interface também suporta a

painéis de controlo Bosch compatíveis com SIA DC-09, CSV IP. A interface é uma forma fiável de adicionar comunicações da rede celular às instalações comerciais de segurança e incêndio existentes ou novas.
Para o painel AMAX, o módulo B450-M pode ser utilizado em combinação com o módulo B442 ou o módulo B443 com as seguintes possibilidades de comunicação:
– B442: GSM (GPRS)
– B443: GSM (GPRS, EDGE), UMTS
A comunicação do módulo B443 é mais rápida do que a do módulo B442.

**Instalação**
1. Desligue todas as fontes de alimentação do painel AMAX antes de instalar o módulo B450-M.
2. Utilize o modo de instalação padrão de três orifícios para instalar o módulo B450-M na caixa do painel AMAX ou noutra caixa. Para obter mais informações, consulte *Instalação do módulo, página 25* e a documentação do módulo B450-M.
3. Insira o cartão SIM no módulo B442.
4. Insira o módulo B442 no módulo B450-M.
✓ O módulo B442 encaixa com um clique e a combinação do módulo está pronta para ser ligada.

## 4.6.2 Definição do endereço
▸ Defina o interruptor rotativo para 6, o que corresponde ao endereço de bus opcional 134.

## 4.6.3 Cablagem
O gráfico seguinte mostra como ligar o módulo B450-M ao bus opcional do painel AMAX.

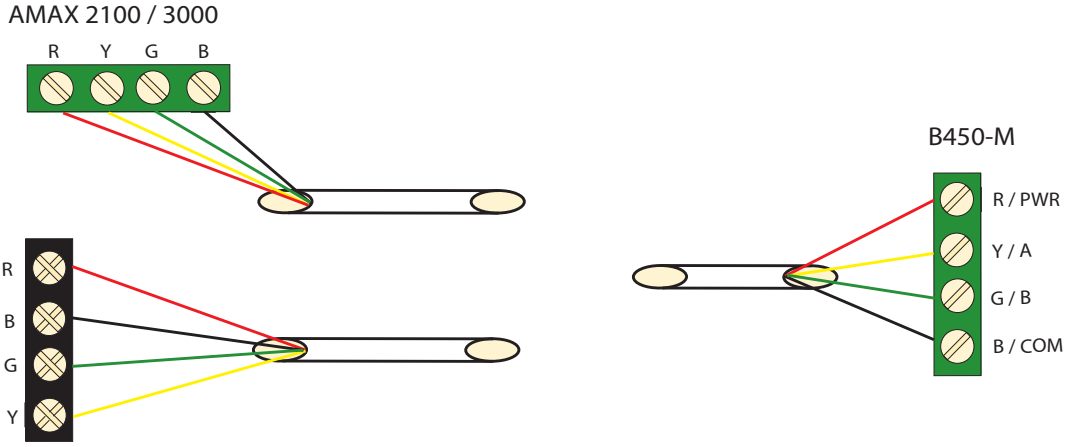

**Figura 4.8: Ligar o módulo B450-M a um painel AMAX**

## 4.6.4 Indicador de estado
O módulo B450-M com o módulo B442 ou o módulo B443 disponibilizam diversos indicadores LED. A tabela a seguir descreve o indicador LED de heartbeat do módulo B450-M e o indicador LED de estado do módulo B442 ou do módulo B443 (azul).

| Condição do LED | | Significado |
|---|---|---|
| LED de heartbeat do módulo B450-M | Ligado | Condição do problema |
| | Intermitência estável | Funcionamento normal |

| | | |
|---|---|---|
| | 3 intermitências rápidas | Erro de comunicação |
| | Desligado | Falha de alimentação ou outras condições de falha |
| LED de estado do módulo B442 ou do módulo B443 | Intermitência estável | Funcionamento normal |
| | 3 intermitências rápidas | Erro de comunicação |
| | Desligado | Falha de alimentação ou outras condições de falha |

**Tab. 4.11:** Módulo B450-M com o indicador de estado de sistema do módulo B442

## 4.7 Recetor via-rádio Radion

### 4.7.1 Geral

A unidade RADION OP é um receptor via rádio que interliga os componentes do sistema via rádio RADION ao AMAX 3000 / 3000 BE / 4000. Inclui as seguintes características:

- Proteção contra sabotagem na tampa/parede
- RFID e dados de configuração mantidos na memória persistente
- Deteção e comunicação de interferências de radiofrequência
- Suporte de dois tipos de registo de dispositivos

**Instalação**

1. Desligue todas as fontes de alimentação do painel AMAX antes de instalar o B450-M.
2. Monte a central de receção de alarmes numa parede, num local acessível para manutenção futura, utilizando as buchas e os parafusos fornecidos para o efeito. Para conseguir a melhor receção, coloque a central de receção de alarmes numa localização central entre os transmissores. Nas situações em que exista uma grande distância entre o transmissor e a central de receção de alarmes, poderá ser necessário instalar outras centrais para obter os resultados ideais.

### 4.7.2 Definição do endereço

▸ Defina o interruptor rotativo para 1.

O painel AMAX suporta apenas um recetor via-rádio.

### 4.7.3 Cablagem

1. Ligue a central de recepção de alarmes RADION ao bus opcional.
2. Certifique-se de que a distância do cabo ao painel AMAX não excede os 300 metros.

### 4.7.4 Indicador de estado

A tabela seguinte descreve o indicador de estado do sistema do recetor via-rádio RFRC-OPT RADION.

| Apresentação do LED | Significado |
|---|---|
| Ligado | Funcionamento normal |
| Intermitência estável | O recetor via-rádio está a ser programado com as ID de zona e do transmissor do painel AMAX. |

| | |
|---|---|
| Desliga momentaneamente | O recetor via-rádio obteve uma transmissão válida de um transmissor RADION. |
| 3 intermitências rápidas | Erro de comunicação e/ou falha de autoteste.<br>Causas:<br>– Uma falha de comunicação entre o painel AMAX e o recetor via-rádio ou<br>– Uma definição de interruptor de endereço inválida |
| Desligado | Falha de alimentação ou de ligação das cablagens |

**Tab. 4.12:** Indicador do estado do sistema do recetor via-rádio RFRC-OPT RADION

# 5 Instalação

Este capítulo descreve a instalação e o arranque do sistema do painel AMAX.

**Perigo!**
Eletricidade
Podem ocorrer ferimentos devido à eletricidade se o sistema não for utilizado corretamente ou se não for aberto nem modificado de acordo com as instruções deste manual.

- Certifique-se de que o sistema está desligado (sem ligação à CA e bateria) durante o processo de instalação e de ligação da cablagem.
- Só deve abrir ou modificar o sistema de acordo com as instruções deste manual.
- Este sistema só pode ser instalado/assistido por instaladores/técnicos qualificados.

**Atenção!**
Instalação
Podem ocorrer danos ou anomalias no sistema se este não for montado e instalado correctamente.

- Coloque o sistema dentro da área monitorizada, numa superfície estável.
- Certifique-se de que monta os teclados no lado interior da área monitorizada.
- Assim que o sistema for testado e estiver pronto a usar, a porta da caixa e as caixas adicionais devem ser fixas com parafusos.

## 5.1 Instalação do módulo

A caixa contém apenas PCIs e transformadores do painel AMAX fixo para instalação e não qualquer outro equipamento.

1. Abra os orifícios de ejecção para a cablagem no módulo.
2. Alinhe dois orifícios de fixação superior com a parede de instalação do módulo.
3. Pré-instale os parafusos nos orifícios de fixação (fornecidos pelo instalador).
4. Coloque os parafusos no módulo.
5. Aperte os parafusos.
6. Fixe os dois orifícios de fixação inferiores com os parafusos.

**Informação!**
Se instalar o sistema numa parede sem capacidade para suportar cargas, tenha o cuidado de escolher o kit de parafusos de posicionamento adequado.

Os módulos de expansão podem ser colocados na caixa do painel AMAX. Estão disponíveis vários locais. A figura 6.1 e a figura 6.2 mostram a instalação da caixa padrão e a instalação da caixa com uma placa de montagem.

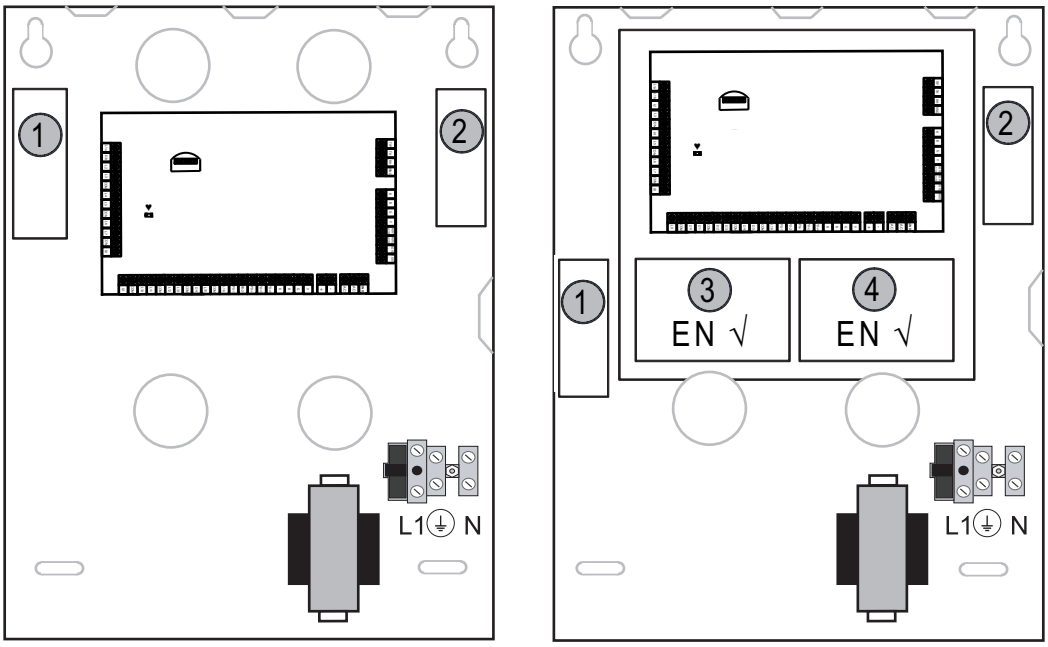


Enclosure - Standard

Enclosure with mounting plate

**Figura 5.1: Caixa padrão / Caixa com placa padrão**

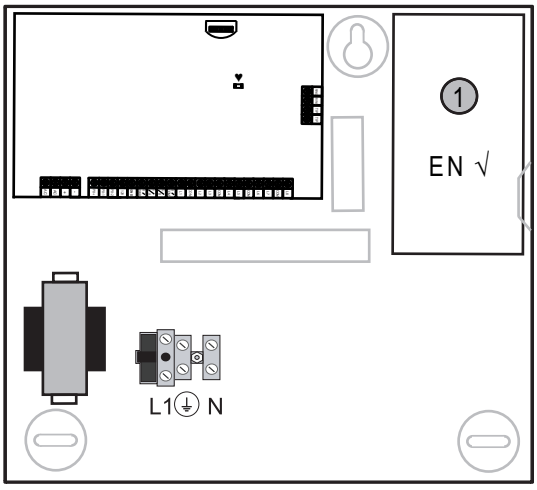


**Figura 5.2: Caixa padrão / Caixa com placa padrão**

## 5.2 Instalação da bateria

O painel AMAX suporta uma bateria selada recarregável de ácido de chumbo. Depois de totalmente carregada, a bateria pode ser utilizada como fonte de alimentação de reserva do sistema.

Para obter informações adicionais, consulte *Dados técnicos, página 176*.

**Perigo!**

Bateria

Podem ocorrer ferimentos provocados por choque eléctrico, incêndio ou explosão se a bateria não for manuseada nem ligada correctamente.

– A bateria deve ser sempre manuseada e substituída com cuidado.

- Certifique-se de que o terminal de terra está sempre ligado e que o N, L1 ou xx estão ligados correctamente.
- Certifique-se de que desliga primeiro o fio positivo da bateria antes de a remover do sistema.
- Tenha cuidado ao ligar o fio positivo (vermelho) e a porta "BATT+" do sistema. Certifique-se de que não provoca um curto-circuito da porta "BATT+" do painel AMAX ou da caixa para evitar a ocorrência de um arco eléctrico.

**Atenção!**
Bateria
Podem ocorrer danos ou a contaminação do sistema se a bateria não for manuseada correctamente ou se não for substituída regularmente.

- Utilize apenas uma bateria antiderramamento.
- Coloque uma etiqueta com a data da última substituição na bateria.
- Em condições normais de utilização, substitua a bateria a cada 3 a 5 anos.
- Após a substituição, recicle a bateria em conformidade com as regulamentações locais.

**Como montar a bateria**

1. Coloque a bateria na parte inferior da caixa.
2. Posicione os fios vermelho e preto.
3. Ligue uma das extremidades do fio preto à porta "BATT -" do painel AMAX e a extremidade oposta ao pólo negativo (-) da bateria.
4. Ligue uma das extremidades do fio vermelho à porta "BATT +" do painel AMAX e a extremidade oposta ao pólo positivo (+) da bateria.

✓ Depois de concluída a instalação, o painel AMAX começa a carregar a bateria.

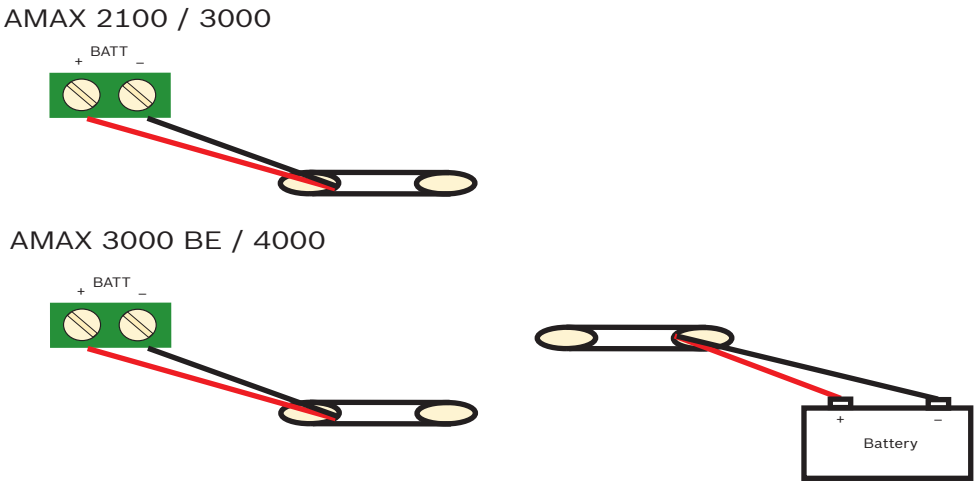


**Figura 5.3: Ligação da bateria para o AMAX 2100 / 3000 e AMAX 3000 BE / 4000**

## 5.3 Arranque do sistema

1. Ligue o painel AMAX.
   É apresentado o menu de definição do idioma.
2. Defina a data e a hora. Caso contrário, o sistema acusa falha.

✓ Após o arranque ou o reset do painel AMAX, este repõe o estado de arme/desarme que tinha anteriormente.

Para reduzir os falsos alarmes causados pelo arranque do sistema (ou pelo restauro da fonte de alimentação após uma falha de energia da rede ou da fonte de alimentação AUX), o painel AMAX não realiza testes de zona no espaço de um minuto após o arranque do sistema.

## 5.4 Indicador de estado do sistema

O painel AMAX indica o estado do sistema através do indicador de estado LED na placa principal do sistema.
Uma intermitência lenta do indicador de estado vermelho (repetição de estado aceso e apagado em intervalos de um segundo) indica um funcionamento normal do sistema.

## 5.5 Certificação

**Instalação conforme os pré-requisitos para certificação**
O painel AMAX está certificado. Para utilizar o sistema em conformidade com a certificação descrita neste capítulo, devem ser preenchidos os seguintes pré-requisitos:

- Utilize uma das seguintes possibilidades para dispositivos:
  - Dois dispositivos de aviso supervisionados (PO-1 PO-2 e PO+) e um comunicador ATS 2 (comunicador na placa, B426-M ou D4020)
  - Um dispositivo de aviso autoalimentado e um comunicador ATS 2 (comunicador na placa, B426-M ou D4020)
  - Dois comunicadores, um ATS 2 (comunicador na placa, B426-M ou D4020) e um ATS 1 (comunicador na placa, B426-M ou D4020)
  - Um comunicador ATS 3 (DX4020 ou B426-M)
- Ligue todos os comunicadores a uma central de monitorização.
- Utilize apenas o comunicador na placa e o comunicador de bus opcional para transmissão de alarmes.
- Ligue uma bateria de 12 V/7 Ah ou uma bateria de 12 V/18 Ah ao sistema.
- Certifique-se de que a corrente máxima para todos os componentes com uma bateria de 7 Ah é de 550 mA.
- Certifique-se de que a corrente máxima para todos os componentes com uma bateria de 18 Ah é de 1500 mA (modo standby de 12 h, recarga da bateria de 80% em 72 h) (PCB =l 00 mA, Teclados IUI-AMAX = 31 mA, DX2010 = 35 mA, DX3010 = 10 mA, B426-M = 100 mA, B450-M = 180 mA, RF3227E = 30 mA, RFRC-OPT = 30 mA)
- Certifique-se de que tem uma indicação de estado de arme/desarme acessível a partir do exterior da área monitorizada (esta indicação tem de ter tempo limitado).
- Utilize um dos seguintes métodos para o acesso à área monitorizada:
  - Início do procedimento de entrada ao abrir uma porta
  - Indicação do estado de ativação/desativação
  - Prevenção do acesso à área monitorizada (por exemplo, dobradiças de porta mecânicas)
- Utilize apenas a fechadura da caixa em configurações não conformes com a norma EN.
- Utilize apenas a ativação por telefone em configurações não conformes com a norma EN.
- Utilize apenas módulos adicionais de montagem (exceto o módulo de entrada DX2010) dentro da caixa.
- Se estiverem montados um ou mais módulos do comunicador numa caixa adicional, essa caixa deve ter proteção contra sabotagem.
- Instale a aba antissabotagem na PCI do módulo de entrada DX2010, se o módulo de entrada DX2010 estiver montado na caixa externa (AE20).
- Programe o sistema com as configurações estipuladas pela norma EN na folha de programação.

- Remova a indicação EN (na etiqueta) se o sistema for definido sem parâmetros conformes à norma EN.
- Ligue, no máximo, 10 dispositivos a uma entrada de zona (painel, teclado, módulo de entrada, RFUN, etc.)
- Para uma instalação em conformidade com EN50136-1,-2 SP4, selecione o formato de transmissão "SIA DC09 (2x ID)".

### 5.5.1 EN 50131-3 Grau 2, Classe ambiental II - AMAX 2100/3000/3000 BE/4000

**Entidade certificadora:**
**VDS Schadenverhütung**
**Amsterdamer Str. 172**
**50735 Köln**
Web site: www.vds.de

O painel está em conformidade com as seguintes normas:
EN 50131-3
EN 50131-6
EN 50136-2-1
EN 50136-2-3

### 5.5.2 NFA2P AFNOR/CNPP - AMAX 2100/3000/3000 BE/4000

**Entidade certificadora:**
**Certificação AFNOR**
**11, rue Francis de Pressensé**
**93571 LA PLAINE Saint Denis Cedex**
Tel.: + 33 (0) 1 41 62 80 00
Fax: + 33 (0) 1 49 17 90 00
Web site: www.afnor.org, www.marquenf.com
E-mail: certification@afnor.org

**Entidade certificadora:**
**CNPP – Certification Department – CNPP Cert.**

**Route de la Chapelle Réanville**
**CS 22265**
**27950 SAINT MARCEL**
Tel.: + 33 (0) 2 32 53 63 63
Fax: +33 (0) 2 32 53 64 46
Web site: www.cnpp.com
E-mail: certification@cnpp.com

O painel está em conformidade com as seguintes normas:
RTC 50131-3 NF3248H58-2011 V1
RTC 50131-6 NF3248H58-2011 V1

Referência:

NF324 H58 2.5
Opção 3: Grau 2 (normas EN europeias) + RTC

| | | |
|---|---|---|
| Número de certificação: | 1223400001 | AMAX 4000 |
| | 1223400002 | AMAX 3000 |
| | 1223400002 | AMAX 2100 |

**Pré-requisitos para uma instalação conforme com NFa2p**
Para uma instalação em conformidade com NFa2p, é necessário selar a caixa através de um fio de soldadura ou de um selo autocolante.
Para obter mais informações relativamente ao fio de soldadura e ao selo autocolante, consulte diretamente o seu contacto Bosch local.

**Selar a caixa com um fio de soldadura**
1. Abra o orifício pré-aberto à direita da caixa.
2. Passe o fio de soldadura através deste orifício e coloque os dois fios no orifício correspondente da porta da caixa.
3. Feche o chumbo de soldadura o mais próximo possível da caixa.

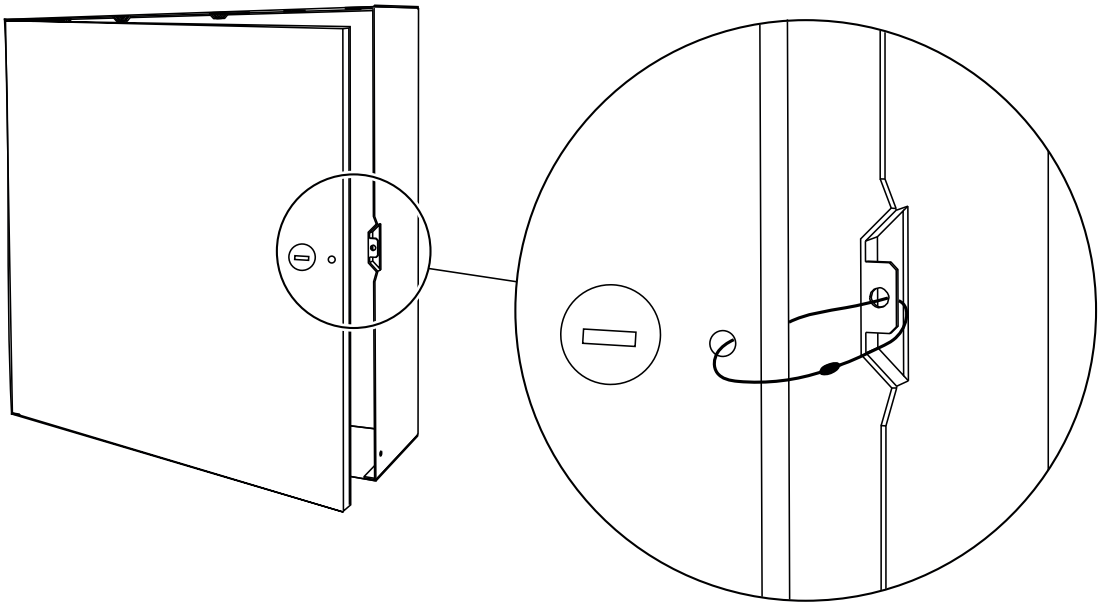

**Figura 5.4: Selar a caixa com um fio de soldadura**

**Selar a caixa com um selo autocolante**

- Feche a fechadura, fixe o selo autocolante à caixa e à respetiva porta e prima com firmeza.

**Classe ambiental**

Quando é efetuada uma instalação em conformidade com NFa2p, a classe ambiental do painel é “1”

## 5.5.3 INCERT - AMAX 4000

Número de certificação INCERT (apenas para AMAX 3000 BE): B-509-0063

**Pré-requisitos para uma instalação em conformidade com a INCERT**

Para proceder a uma instalação em conformidade com a INCERT, tem de definir o tempo de resposta para sabotagem da caixa para o valor 0001.

## 5.5.4 SFF - AMAX 2100/3000/3000 BE/4000

**Entidade certificadora:**
**VDS Schadenverhütung**
**Amsterdamer Str. 172**
**50735 Köln**
Web site: www.vds.de

**Entidade certificadora:**
**SSF Stöldskyddsföreningen**
**Tegeluddsvägen 100**

**115 87 Estocolmo**
Web site: www.stoldskyddsfpreningen.se

O painel está em conformidade com as seguintes normas:
SSF 1014 Edição 4 Classe de alarme 1

# 6 Definições

Este capítulo descreve as definições do painel AMAX pela mesma ordem que são apresentadas na estrutura do menu do teclado de texto. Para uma vista geral da estrutura do menu, consulte *Programar com um teclado de texto, página 102*.
As definições podem ser configuradas através de um teclado de texto ou através do software para PC A-Link Plus.
Para obter informações sobre como configurar as definições através de um teclado de texto e como navegar num teclado de texto, consulte *Programar com um teclado de texto, página 102*.
Para obter informações sobre como ligar o painel AMAX a um PC, consulte *Comunicação com o software de PC, página 113*.

## 6.1 Comunicação e relatórios

Esta secção destaca a informação de programação necessária para o painel AMAX comunicar com uma central de recepção de alarmes. Estes parâmetros especificam os números de telefone/endereços de IP a contactar, os formatos de transmissão e as opções de comunicação via Internet.

### 6.1.1 Receptores

**Número de telefone/endereço IP e porta da central de receção de alarmes**
O painel AMAX pode reportar informações de eventos a partir do comunicador na placa a quatro centrais de receção de alarmes e quatro números de telefone diferentes. O comunicador reporta as informações às centrais de receção de alarmes 1 a 4 através de programação. É possível programar o comunicador com 4 números de telefone/endereços IP e portas separados, reportando se necessário, o tipo de formato e número de ID do subscritor, para além de opções de comunicação via Internet.

**Exemplo**
Pode configurar o comunicador 1 de modo a enviar relatórios para a central de receção de alarmes 1 no formato de rede da Bosch (Conettix) e configurar o comunicador 2, o comunicador 3 e o comunicador 4 de modo a emitirem relatórios para uma central de receção de alarmes de uma central de monitorização em formato do Contact ID, apenas se o comunicador 1 não for bem-sucedido.

**Como programar um número de telefone através de um teclado de texto**
1. Introduza os dígitos de um número de telefone no teclado de texto.
2. Para introduzir uma pausa de 4 segundos na sequência de marcação, insira [*] [3]. Poderá ser necessária uma pausa quando o comunicador comunica através de um telefone antigo (mais lento) ou quando está instalado um sistema PABX.

**Como programar um número de telefone através da programação de endereços**
1. Introduza um dígito de um número de telefone em cada endereço dos números de telefone.
2. Para introduzir uma pausa de 4 segundos na sequência de marcação, insira "13". Poderá ser necessária uma pausa quando o comunicador comunica através de um telefone antigo (mais lento) ou quando está instalado um sistema PABX.
3. Para terminar a entrada, insira "15".

**Exemplo de programação de endereços**
– Para programar o número de telefone “9672 1055” como o número de telefone da central de receção de alarmes 1, programe a sequência seguinte no endereço 000 - 016: [9 6 7 2 1 0 5 5 15 x x x x x x x] (x representa qualquer dígito)

– Para programar o número "02 pausa 9672 1055”, programe a seguinte sequência no endereço 000 - 016:
[0 2 13 9 6 7 2 1 0 5 5 15 x x x x]

A tabela seguinte mostra como programar os números, teclas e funções para um número de telefone através da programação de endereços ou da programação do menu do instalador.

| Dígito necessário | Número a programar através da programação de endereços | Botão a premir através da programação do menu do instalador |
|---|---|---|
| 0 - 9 | 0 - 9 | 0 - 9 |
| * | 11 | * 1 |
| # | 12 | * 2 |
| Pausa de 4 s | 13 | * 3 |
| Terminal | 15 | Não requerido |

**Como programar um endereço IP e a porta**

1. Programe um endereço IP com 17 dígitos: dígitos 1 - 12 para o endereço IP e 13 - 17 para a porta.
2. Não utilize pontuação no endereço IP.
3. Se qualquer unidade do endereço IP tiver menos de 3 dígitos, utilize 0 para preencher os dados nos bits superiores.
4. Os 5 dígitos restantes programam a porta. O número da porta vai de 0 a 65535.
5. Se um número de porta tiver menos de 5 dígitos, utilize 0 para preencher os dados.

**Exemplo**

- Para programar o endereço IP "10.16.1.222:80", introduza a sequência seguinte no endereço correspondente:
[0 1 0 0 1 6 0 0 1 2 2 2 0 0 0 8 0]

**Informação!**
A opção de programação anti-reprodução, o tempo de espera por confirmação e o tempo de intervalo entre impulsos são utilizados apenas no formato Conettix IP.

**Número de telefone das centrais de receção de alarmes 1 - 4/endereço IP e porta**

Quando o formato de dados correspondente ao endereço de programação acima é um formato de comunicação de rede, é explicado como um endereço IP e uma porta. Para um formato que não seja de rede, é explicado um como número de telefone.
O painel AMAX contacta o número de telefone/endereço IP da central de monitorização a fim de transmitir um relatório. Se o contacto for bem-sucedido, a informação relevante é transmitida e o comunicador regressa ao modo de espera.
Contacte a central de monitorização para conhecer o número de telefone/endereço IP correto antes de programar estes endereços.

**Número de ID do subscritor do recetor via-rádio**

**Número de ID do subscritor das centrais de receção de alarmes 1 - 4**

O número de ID do subscritor é transmitido para identificar o painel de chamadas AMAX.

São válidos dígitos de 0 a 9 e letras de B a F

**Como programar um número de ID do subscritor**

1. Introduza o número de ID do subscritor nos seis endereços fornecidos para cada destino.
2. Se um número de ID do subscritor tiver menos de 6 dígitos, utilize 0 para preencher os dados dos bits mais elevados.

**Exemplo**

- O número de ID do subscritor do programa, como, por exemplo, 4729, em seis endereços: [0 0 4 7 2 9]

A tabela seguinte mostra como programar os números, teclas e funções para um número de ID do subscritor através da programação de endereços ou da programação do menu do instalador.

| Dígito necessário | Número a programar através da programação de endereços | Botão a premir através da programação do menu do instalador |
|---|---|---|
| 0 - 9 | 0 - 9 | 0 - 9 |
| B | 11 | * 1 |
| C | 12 | * 2 |
| D | 13 | * 3 |
| E | 14 | * 4 |
| F | 15 | * 5 |

**Formato de transmissão do recetor via-rádio (Contact ID, SIA, Conettix IP)**

**Formato de transmissão das centrais de receção de alarmes 1 - 4**

Quando ocorre um evento, são enviados relatórios para a central de monitorização através de diferentes protocolos de comunicação que utilizam o formato de transmissão CID ou SIA.
Os protocolos de comunicação contêm várias informações sobre os eventos a reportar, por exemplo:

- código de evento
- tipo de alarme
- ID do subscritor/número de ID 1 e 2 para os números de conta 1 e 2 (4 dígitos para CID, 6 dígitos para SIA)
- novo evento ou previamente reportado
- número de zona
- número de área
- RRCVR (número da central de receção de alarmes)
- LPREF (prefixo de conta)

Para relatórios com o painel AMAX, encontram-se disponíveis cinco tipos de protocolos de comunicação:

- Contact ID (predefinição)
- SIA DC03
- Conettix IP
- SIA DC09
- SIA DC09 (2x ID)

Os protocolos de comunicação que é possível utilizar num caso particular dependem da central de receção de alarmes do fornecedor. Assim sendo, contacte o seu fornecedor.

**Informação!**
Instalação em conformidade com EN 50136-1, -2 SP4
Para uma instalação do sistema em conformidade com EN 50136-1, -2 SP4, selecione o formato de transmissão "SIA DC09 (2x ID)". Introduza os valores corretos fornecidos pela central de monitorização para os parâmetros **DC09 acct1**, **DC09 acct2**, **opção de encriptação DC09** e **chave de encriptação DC09**.

**Transmissão TCP/UDP**
Tanto TCP quando UDP estão disponíveis para SIA DC09 e SIA DC09 (2x ID).

**Descrição geral dos protocolos**
A tabela que se segue apresenta uma descrição geral das funcionalidades de comunicação disponíveis para cada protocolo de comunicação.

| Funcionalidades de comunicação | Protocolo de comunicação | | | | |
|---|---|---|---|---|---|
| | **Contact ID** | **SIA DC03** | **Conettix IP** | **SIA DC09** | **SIA DC09 (2x ID)** |
| Transmissão através de linha telefónica | √ | √ | | | |
| Transmissão através de IP Ethernet | | | √ | √ | √ |
| Transmissão através de IP via rádio | | | √ | √ | √ |
| Formato de transmissão | CID | SIA | CID | CID/SIA | CID/SIA |

A tabela que se segue apresenta uma descrição geral das configurações disponíveis para cada protocolo de comunicação.

| Configurações | Formato de transmissão | | | | |
|---|---|---|---|---|---|
| | **Contact ID** | **SIA DC03** | **Conettix IP** | **SIA DC09** | **SIA DC09 (2x ID)** |
| Número de telefone | √ | √ | | | |
| Endereço IP e porta | | | √ | √ | √ |
| ID do subscritor* | √ | √ | √ | | |
| Número de ID 1* | | | | √ | √ |
| Número de ID 2* | | | | | √ |
| LPREF | | | | √ | √ |
| RRCVR | | | | √ | √ |
| Transmissão TCP/UDP** | | | | √ | √ |
| Opção de encriptação | | | | √ | √ |
| Fuso horário | | | | √ | √ |
| Sincronização de hora local | | | | √ | √ |

* 4 dígitos para CID, 6 dígitos para SIA

** SIA DC09 TCP só funciona com B426-M v03.04.001 ou posterior e B450-M v03.03.001 ou posterior

**Encriptação da transmissão do recetor via-rádio**
A função de encriptação da transmissão só está disponível para o formato de transmissão SIA DC09 e SIA DC09 (2x ID).
Podem ser selecionados os seguintes formatos de transmissão:
– Chave de 128 bits
– Chave de 192 bits
– Chave de 256 bits
O comprimento máximo da chave de encriptação é de 64 dígitos.

**Fuso horário**
Esta opção é utilizada para definir a fuso horário do painel em relação a GMT. Só pode ser definido um fuso para o painel.

**Sincronização de hora local**
A opção ativa ou desativa a sincronização com a hora local.

**Visão geral de mensagens e eventos**
A tabela seguinte apresenta uma vista geral dos eventos e respetivos formatos de mensagem.

| Descrição do evento | Formato CID | Formato SIA | TODOS os eventos | Registo de teclado | Evento do comunicador | Evento EN |
|---|---|---|---|---|---|---|
| RESET AO SISTEMA | | | √ | | √ | |
| ALARME DE INTRUSÃO | 1130 | BA | √ | √ | √ | √ |
| RESTAURO DO ALARME DE INTRUSÃO | 3130 | BR | √ | | | |
| INTRUSÃO 24 HORAS | 1133 | BA | √ | √ | √ | √ |
| RESTAURO INTRUSÃO 24 HORAS | 3133 | BH | √ | | | |
| FALHA DO DISPOSITIVO | 1380 | BT | √ | | | |
| RESTAURO APÓS FALHA DO DISPOSITIVO | 3380 | BJ | √ | | | |
| OMISSÃO DO DISPOSITIVO | 1570 | BB | √ | | | √ |
| RESTAURO APÓS OMISSÃO DO DISPOSITIVO | 3570 | BU | √ | | | |
| SABOTAGEM DO DISPOSITIVO | 1144 | TT | √ | √ | | √ |
| RESTAURO APÓS SABOTAGEM DO DISPOSITIVO | 3144 | TJ | √ | | | |
| ARMAR MODO AWAY | 3401 | CL | √ | √ | | √ |
| DESARMAR MODO AWAY | 1401 | OP | √ | √ | | √ |
| AMAR MODO STAY | 3441 | CL | √ | √ | | √ |
| DESARMAR MODO STAY | 1441 | OP | √ | √ | | √ |

| Descrição do evento | Formato CID | Formato SIA | TODOS os eventos | Registo de teclado | Evento do comunicador | Evento EN |
|---|---|---|---|---|---|---|
| ALARME DE PÂNICO VIA TECLADO | 1120 | PA | √ | | √ | |
| ALARME DE INCÊNDIO VIA TECLADO | 1110 | FA | √ | | √ | |
| ALARME DE EMERGÊNCIA VIA TECLADO | 1100 | QA | √ | | √ | |
| COAÇÃO | 1121 | HA | √ | | √ | |
| EXCESSO DE TENTATIVAS VIA TECLADO | 1421 | JA | √ | | | √ |
| BATERIA FRACA | 1309 | YT | √ | | √ | |
| RESTAURO APÓS FALHA DA BATERIA | 3309 | YR | √ | | √ | |
| FALHA DE AC | 1301 | AT | √ | | √ | |
| RESTAURO DE AC | 3301 | AR | √ | | √ | |
| ALIMENTAÇÃO AUX | 1300 | IA | √ | | | |
| RESTAURO DA ALIMENTAÇÃO AUX | 3300 | IR | √ | | | |
| TESTE DE COMUNICAÇÃO | 1602 | RP | | | | |
| CONFIGURAÇÃO ALTERADA | 1306 | YG | √ | | √ | |
| FALHA DE COMUNICAÇÃO | 1350 | YC | √ | | √ | √ |
| RESTAURO DA COMUNICAÇÃO | 3350 | YK | √ | | √ | |
| FALHA DE MÓDULO EXTERNO | 1333 | EM | √ | | | √ |
| RESTAURO DE MÓDULO EXTERNO | 3333 | EN | √ | | | |
| SABOTAGEM DE MÓDULO EXTERNO | 1341 | ES | √ | | | √ |
| RESTAURO APÓS SABOTAGEM DE MÓDULO EXTERNO | 3341 | EJ | √ | | | |
| DEFINIÇÃO DE DATA E HORA | 1625 | JT | √ | | √ | |
| ALTERAÇÃO DE CÓDIGO DE UTILIZADOR | | JV | √ | | | √ |
| MODO DE SERVIÇO LIGADO | | | √ | | | |
| MODO DE SERVIÇO DESLIGADO | | | √ | | | |
| ENTRAR NO MODO DE PROGRAMAÇÃO | | LB | √ | | | |
| SAIR DO MODO DE PROGRAMAÇÃO | | LX | √ | | | |
| FALHA DA LINHA TELEFÓNICA | 1351 | LT | √ | | √ | √ |
| RESTAURO DA LINHA TELEFÓNICA | 3351 | LR | √ | | √ | |
| PÂNICO 24 HORAS | 1120 | PA | √ | √ | √ | |
| RESTAURO APÓS PÂNICO 24 HORAS | 3120 | PH | √ | | | |
| INCÊNDIO 24 HORAS | 1110 | FA | √ | √ | √ | |

| Descrição do evento | Formato CID | Formato SIA | TODOS os eventos | Registo de teclado | Evento do comunicador | Evento EN |
|---|---|---|---|---|---|---|
| RESTAURO APÓS INCÊNDIO 24 HORAS | 3110 | FH | √ | | | |
| INCÊNDIO NÃO VERIFICADO | 1378 | FG | √ | √ | | |
| FALHA DE SAÍDA | 1320 | YA | √ | | | √ |
| RESTAURO DA SAÍDA | 3320 | YH | √ | | | |
| HORA DE VERÃO +1h | 1625 | JT | √ | | √ | |
| HORA DE VERÃO -1h | 1625 | JT | √ | | √ | |
| ANULAÇÃO DE FALHA | | | √ | | | √ |
| ACESSO AO PAINEL | 1422 | JP | √ | | √ | |
| ATUALIZAÇÃO DE SOFTWARE | | YZ | √ | | √ | |
| LIGAÇÃO REMOTA COM ÊXITO | 1412 | RB | √ | | | |
| FALHA DO RELÓGIO | 1626 | | | | | |
| SABOTAGEM DA ZONA DE SABOTAGEM | 1137 | TA | √ | √ | | √ |
| RESTAURO APÓS SABOTAGEM DA ZONA DE SABOTAGEM | 3137 | TH | √ | | | |
| FALHA DE EXPANSÃO DE ZONA | 1150 | UA | √ | √ | | √ |
| RESTAURO APÓS FALHA DE EXPANSÃO DE ZONA | 3150 | UR | √ | | | |
| ATRASO DE SAÍDA | 1134 | BA | √ | √ | | |
| RESTAURO APÓS ATRASO DE SAÍDA | 3134 | BR | √ | | | |
| ALARME DE INTRUSÃO VERIFICADO | 1139 | BV | √ | √ | √ | √ |
| ALARME DE INTRUSÃO NÃO VERIFICADO | 1130 | BG | √ | √ | | |
| FALHA DE MÓDULO IP | 1333 | EM | √ | | √ | √ |
| RESTAURO DE MÓDULO IP | 3333 | EN | √ | | √ | |
| ALTERAÇÃO DO CFG DO MÓDULO IP | | | √ | | | |
| PROBLEMA DE REDE DO MÓDULO IP | | | √ | | | |
| RESTAURO DA REDE DO MÓDULO IP | | | √ | | | |
| IMPRESSORA EM FALTA | 1336 | VZ | √ | | | |
| RESTAURO APÓS IMPRESSORA EM FALTA | 3336 | VY | √ | | | |
| ERRO DE IMPRESSORA | 1335 | VT | √ | | | |
| RESTAURO APÓS ERRO DE IMPRESSORA | 3335 | VR | √ | | | |
| MÓDULO DE IMPRESSORA EM FALTA | 1333 | EM | √ | | | |

| Descrição do evento | Formato CID | Formato SIA | TODOS os eventos | Registo de teclado | Evento do comunicador | Evento EN |
|---|---|---|---|---|---|---|
| RESTAURO APÓS MÓDULO DE IMPRESSORA EM FALTA | 3333 | EN | √ | | | |
| RECETOR RF EM FALTA | 1333 | EM | √ | | | |
| RESTAURO APÓS RECETOR RF EM FALTA | 3333 | EN | √ | | | |
| SABOTAGEM NO RECETOR RF | 1341 | ES | √ | | | |
| RESTAURO APÓS SABOTAGEM DO RECETOR RF | 3341 | EJ | √ | | | |
| FALHA DO RECETOR RF | 1333 | ET | √ | | | |
| RESTAURO APÓS FALHA DO RECETOR RF | 3333 | ER | √ | | | |
| BLOQUEIO DO RECETOR RF | 1344 | XQ | √ | | | |
| RESTAURO APÓS BLOQUEIO DO RECETOR RF | 3344 | XH | √ | | | |
| CONFLITO DE CONFIGURAÇÃO DO RECETOR RF | | | √ | | | |
| RESTAURO APÓS CONFLITO DE CONFIGURAÇÃO DO RECETOR RF | | | √ | | | |
| ZONA RF EM FALTA | 1381 | UY | √ | | | |
| RESTAURO APÓS ZONA RF EM FALTA | 3381 | UJ | √ | | | |
| FALHA DE BATERIA NA ZONA RF | 1384 | XT | √ | | | |
| RESTAURO APÓS FALHA DE BATERIA DA ZONA RF | 3384 | XR | √ | | | |
| FALHA NA ZONA RF | 1380 | BT | √ | | | |
| RESTAURO APÓS FALHA NA ZONA RF | 3380 | BJ | √ | | | |
| REPETIDOR RF EM FALTA | 1150 | UZ | √ | | | |
| RESTAURO APÓS REPETIDOR RF EM FALTA | 3150 | UH | √ | | | |
| FALHA DE BATERIA NO REPETIDOR RF | 1384 | XT | √ | | | |
| RESTAURO APÓS FALHA DE BATERIA NO REPETIDOR RF | 3384 | XR | √ | | | |
| SABOTAGEM NO REPETIDOR RF | 1383 | TA | √ | | | |
| RESTAURO APÓS SABOTAGEM NO REPETIDOR RF | 3383 | TH | √ | | | |
| FALHA DE AC NO REPETIDOR RF | 1334 | YP | √ | | | |

| Descrição do evento | Formato CID | Formato SIA | TODOS os eventos | Registo de teclado | Evento do comunicador | Evento EN |
|---|---|---|---|---|---|---|
| RESTAURO APÓS FALHA DE AC NO REPETIDOR RF | 3334 | YR | √ | | | |
| FALHA DE BATERIA NO COMANDO VIA RÁDIO RF | 1384 | XT | √ | | | |
| RESTAURO APÓS FALHA DE BATERIA NO COMANDO VIA RÁDIO RF | 3384 | XR | √ | | | |
| ALARME DE PÂNICO POR COMANDO VIA RÁDIO RF | 1120 | PA | √ | | | |
| ALARME SILENCIOSO POR COMANDO VIA RÁDIO RF | 1122 | HA | √ | | | |
| ALTERAÇÃO DO COMANDO VIA RÁDIO RF | | | √ | | | |
| SABOTAGEM DA CAIXA DE ZONA RF | 1383 | TA | √ | √ | | √ |
| RESTAURO DE SABOTAGEM DA CAIXA DE ZONA RF | 3383 | TH | √ | | | |
| EM FALTA/ALARME ZONA RF | 1150 | UZ | √ | √ | | √ |
| RESTAURO DE ALARME EM FALTA DE ZONA RF | 3150 | UH | √ | | | |

**Opções de programação da rede do recetor via-rádio**

Quando o painel AMAX transmite um relatório através de uma rede, além do endereço IP e da porta, devem ser programadas as opções que se seguem.

**Anti reply**

A função "Anti reply" impede que mensagens não autorizadas sejam enviadas para a Central Recetora de Alarmes e reconhecidas como provenientes do painel AMAX.

- Contacte a central de monitorização para conhecer a definição correta.

**Tempo de espera por confirmação**

Quando não há chamada de resposta por parte da central de receção de alarmes após o tempo de confirmação ter sido atingido, o painel AMAX interpreta a situação como uma comunicação sem êxito e faz outra tentativa. O intervalo vai de 5 a 99 seg.

- Contacte a central de monitorização para conhecer a definição correta.

**Tempo de interrogação sequencial em rede**

A interrogação sequencial é utilizada tanto pelo painel como pela central de receção de alarmes remota para saber se a ligação de rede é boa ou não. Sempre que chega a hora de efetuar uma interrogação sequencial, o painel AMAX envia uma mensagem de interrogação sequencial. O tempo de interrogação sequencial vai de 1 a 999 minutos.

1. Para um tempo inferior a 3 dígitos, utilize o 0 para preencher.
2. Contacte a central de monitorização para conhecer a definição correta.

## 6.1.2 Relatórios

**Relatórios do sistema**

**Sequência de transmissão de relatórios**

Se o evento tiver desativado o relatório (opção 0), não é enviado nenhum relatório. Se o relatório tiver algum destino para contactar o painel (opção de 1 a 11), contactará o destino relacionado através do tipo de formato de relatório relacionado e do número de ID do subscritor.

**Regras de tentativas:**

1. **Número e duração das tentativas**
   - Antes de decorrido o tempo limite do relatório, o painel AMAX tentará enviar o relatório a cada destino ativado novamente até concluir o envio ou até que a memória intermédia fique demasiado cheia e o relatório antigo seja substituído por relatórios novos.
   - Por cada destino ativado, o tempo de intervalo entre duas tentativas é de 15 segundos entre a 1.ª e a 4.ª tentativa, de 10 minutos entre a 5.ª e a 8.ª tentativa, e de 60 minutos após a 8.ª tentativa.
2. **Prioridade das tentativas**
   - A prioridade das tentativas é destino 1, 2, 3, 4, Doméstico. Os destinos desativados serão ignorados.
3. **Falha de comunicação**
   - Se for atingido um número de 4 tentativas para um destino, o sistema provocará uma falha de comunicação para esse destino.
4. **Processo destino de reserva**
   - O painel AMAX pode guardar, no máximo, 50 eventos não enviados. Se houver mais de 50 eventos não enviados, o painel AMAX elimina todos os eventos anteriores e guarda apenas os últimos 50 eventos na memória intermédia para serem enviados.

**Lógica sequencial de envio de relatórios**

- Se o caminho definido para a comunicação de eventos for desativado, os relatórios relevantes não são enviados.
- Se estiver definido um único caminho de comunicação de eventos (central de receção de alarmes 1, 2, 3 ou 4), o painel AMAX envia os relatórios para o caminho correspondente.
- Se estiver definido mais de um caminhos de comunicação de eventos (por exemplo, central de receção de alarmes 1, 2, 3 e 4) e algum desses caminhos falhar, o caminho da comunicação falha.
- Se o caminho de comunicação de eventos for definido para uma ou mais centrais de receção de alarmes com outras centrais de alarmes como reserva, o painel AMAX enviará o relatório primeiro para as centrais de receção de alarmes principais. O painel AMAX só tenta enviar o relatório para as centrais de receção de alarmes de reserva em sucessão quando esta comunicação falha. Quando todos os caminhos válidos falham, ocorre uma falha do caminho de comunicação. A falha do caminho de comunicação é corrigida quando qualquer um dos caminhos recupera da falha.

**Apresentação de falhas**

Quando há vários relatórios em fila de espera para entrega, uma falha do caminho de comunicação é apresentada como uma lógica ou relação. Exemplo:

Defina o relatório de recuperação do estado da zona de modo a ser enviado para a central de receção de alarmes 1. Defina o relatório de emergência do teclado de modo a ser enviado para a central de receção de alarmes 1, com as centrais de receção de alarmes 2, 3 e 4 como reserva.

A falha do caminho de comunicação processa-se da seguinte forma: quando os caminhos de comunicação 1, 2, 3 e 4 falham, apenas a iluminação do indicador de zona 1 expressa a falha do caminho de comunicação 1 do relatório de recuperação do estado da zona, bem como a falha de todos os caminhos de comunicação – 1, 2, 3 e 4 – do relatório de emergência do teclado.
A recuperação da falha do caminho de comunicação processa-se da seguinte forma:
- Quando o caminho de comunicação 1 recupera da falha, o indicador de zona 1 apaga-se, indicando a recuperação da falha do caminho de comunicação 1 do relatório de estado da zona e a recuperação da falha do caminho de comunicação 1 do relatório do teclado de emergência.
- Quando qualquer um dos caminhos de comunicação 2, 3 ou 4 recupera da falha, sendo a falha do caminho de comunicação apresentada como uma lógica ou relação, o indicador de zona 1 acende-se na mesma, indicando que a falha do caminho de comunicação 1 do relatório de recuperação do estado de zona ainda não foi corrigida, mas a falha do caminho do relatório do teclado de emergência foi corrigida.

**Relatórios de estados de zona e relatórios de recuperação de zona**

**Relatório de restauro de zona**

**Relatório de alarme**

No estado de arme, em caso de evento de alarme, é enviado o relatório de alarme.

**Relatório de recuperação de alarme**

No estado de arme, quando uma zona é restaurada, é enviado um relatório de recuperação de zona se a opção de bloqueio para a zona estiver desativada ou se a opção de bloqueio para a zona estiver ativada e a saída de alarme tiver terminado.
Se a zona que não é de 24 horas não for recuperada no estado de desarme, o sistema envia automaticamente um relatório de recuperação de zona. A zona de 24 horas só envia o relatório de recuperação quando a zona recupera.

**Relatório de falha de zona**

Se a zona for acionada quando terminar o tempo de saída, será enviado um relatório de falha de zona indicando que a zona foi automaticamente inibida pelo sistema. Quando o tempo de saída termina, a zona de 24 horas acionada não envia o relatório; ou seja, a zona de 24 horas não é automaticamente inibida.
O relatório de recuperação de falha de uma zona que não seja de 24 horas é enviado quando a zona recupera ou o sistema desarma. Para a zona de 24 horas, ocorre apenas o evento de recuperação de alarme.
A falha de zona ocorre quando a zona é acionada, e a recuperação ocorre quando a zona está normal. A falha de zona ocorre quando alguma das seguintes condições é cumprida:
- Para a zona de 24 horas, a zona rápida (interna), se estiver definida a opção que permite forçar o arme, o evento de falha de zona ocorre quando a operação de arme é executada enquanto a zona se encontra em estado de acionamento
- Quando a zona está bloqueada
- No caso da zona de entrada/saída (interna) e da zona de seguimento (interna), o evento de falha de zona ocorre se continuarem em estado de acionamento quando terminar o tempo de saída
- No caso da zona de 24 horas, o evento de falha de zona ocorre se a zona se encontrar em estado de acionamento quando a inibição for cancelada

Condições para recuperação de falha:
- A zona regressa ao estado normal

– Quando a zona de entrada/saída (interna), a zona rápida (interna) e a zona de seguimento (interna) em que a falha ocorreu são desarmadas, o evento de recuperação de falha ocorre mesmo que a zona continue no estado de acionamento

**Relatório de inibição de zona**

Após ser executada uma operação manual de inibição de zona, a zona é inibida e um relatório de inibição de zona relevante é enviado.

A recuperação da inibição de zona ocorre quando o sistema é desarmado e o relatório de recuperação de inibição de zona também é enviado durante o desarme.

**Alarme de sabotagem de zona**

Em caso de evento de sabotagem de zona, é enviado o relatório de sabotagem. Quando ocorre a recuperação da sabotagem de zona, é enviado o relatório de estado do sistema.

**Relatório de arme/desarme no modo AWAY**

O relatório de desarme do sistema é enviado quando é aplicado o comando de desarme e o relatório de arme do sistema é enviado quando o arme é bem-sucedido.

**Relatório de coação**

O relatório de coação é enviado quando é aplicado o comando de desarme. O relatório de coação não é enviado quando é executada a operação de arme, mas é enviado com o relatório de desarme normal. O relatório de coação não tem nenhum relatório de recuperação de alarme correspondente.

**Armar com interruptor de chave**

Envia o relatório de arme do sistema quando o interruptor de chave transitório ou o interruptor de chave de bloqueio é utilizado para o arme de áreas.

**Arme rápido**

Envia o relatório de arme do sistema quando o teclado é utilizado para arme rápido.

**Arme através de telefone**

Envia o relatório de arme do sistema quando o telefone é utilizado para arme do painel.

O arme por telefone está disponível apenas quando o sistema está configurado apenas para a área 1.

**Arme RPC**

Envia o relatório de arme do sistema quando o PC remoto é utilizado para armar áreas através de ligação de rede ou telefónica.

**Relatório de arme/desarme no modo STAY**

O relatório de desarme do perímetro é enviado quando é aplicado o comando de desarme e o relatório de arme do perímetro é enviado quando o arme é bem-sucedido.

**Arme rápido**

Envia o relatório de arme do perímetro quando o teclado é utilizado para arme rápido.

**Arme RPC**

Envia o relatório de arme do perímetro quando o PC remoto é utilizado para armar áreas através de ligação de rede ou telefónica.

**Relatório de falha de alimentação CA**

O relatório é enviado quando o sistema deteta uma recuperação da falha de alimentação CA com uma duração superior ao tempo de relatório de atraso da falha de alimentação CA.

**N.º doméstico de falha de alimentação CA**

O relatório é enviado quando o sistema deteta alimentação CA desligada e após o tempo de atraso da falha alimentação CA ter terminado.

**Relatórios de estado do sistema**

- Relatórios de falha de módulo externo
  - Relatório de sabotagem do sistema e relatório de recuperação
  - Relatório de falha de módulo de expansão de zonas e relatório de recuperação para módulo de expansão de zonas 1 - 6
  - Relatório de falha de módulo de expansão de saídas e relatório de recuperação de módulo de expansão de saídas 1 ou 2
  - Relatório de falha de módulo de rede e relatório de recuperação para módulo de rede 1 ou 2
  - Relatório de falha do teclado e relatório de recuperação
  - Relatório de sabotagem de módulo de expansão de zonas e relatório de recuperação
  - Relatório de sabotagem de teclado e relatório de recuperação
- Relatório de falha de alimentação auxiliar
- Relatório de restauro de falha de alimentação auxiliar
- Relatório de falha de baixa tensão da bateria
  Quando a tensão da bateria é inferior a 11,0 V ou é detetada baixa tensão no teste dinâmico da bateria, o painel AMAX envia o relatório de baixa tensão da bateria.
  O sistema monitoriza continuamente a tensão da bateria e efetua um teste dinâmico da bateria sempre que é armado, reinicializado ou a cada intervalo de verificação da bateria.
- Relatório de recuperação de falha de baixa tensão da bateria
  Quando a tensão da bateria é inferior a 12,0 V ou é detetada recuperação da tensão normal no teste dinâmico da bateria, é enviado o relatório de recuperação de falha de baixa tensão da bateria.
- Relatório de recusa de acesso
  Quando o número de vezes de introdução de códigos errados atinge o valor especificado, é gerado um relatório de recusa de acesso, bem como um alarme. Para obter mais informações sobre como definir um limite de tentativas de falha, consulte *Seguir norma EN, página 84* e *Contagem de códigos errados para bloqueio do teclado, página 84*.
  Esta função é utilizada para impedir que utilizadores indesejados acedam ao sistema.
  Quando o número de vezes de introdução de códigos incorretos atinge um valor específico, o painel AMAX executa as seguintes ações:
  - Ativa a sirene de alarme e outras saídas de alarme
  - Bloqueia o teclado no qual os códigos incorretos foram introduzidos durante 3 minutos
  - Envia um relatório de recusa de acesso
- Relatório de falha de saída na placa 1 - 2 relatório de recuperação
- Relatório de falha de comunicação 1 - 4 e relatório de recuperação
- Relatório de alteração dos parâmetros de programação

**Relatório do sistema com doméstico**

Os relatórios do sistema para chamadas telefónicas domésticas agem tal como os relatórios de estado do sistema.

**Relatório de alarme de pânico**

O relatório de alarme de pânico pode ser executado em caso de pânico. O relatório de alarme de pânico não tem nenhum relatório de recuperação de alarme correspondente.

- Para obter informações sobre como executar um relatório de alarme de pânico, consulte *Alarme de pânico de 2 botões, página 46*.

**Relatório de alarme de incêndio**

O relatório de alarme de incêndio pode ser executado em caso de incêndio. O relatório de alarme de incêndio não tem nenhum relatório de recuperação de alarme correspondente.

- Para obter informações sobre como executar um relatório de alarme de incêndio, consulte *Alarme de incêndio de 2 botões, página 47*.

**Relatório de alarme médico**

O relatório de alarme médico pode ser executado em caso de emergência médica. O relatório de alarme médico não tem nenhum relatório de recuperação de alarme correspondente.

- Para obter informações sobre como executar um relatório de alarme de incêndio, consulte *Alarme médico de 2 botões, página 47*.

**Relatório de teste automático**

O sistema suporta o envio de relatórios de testes automáticos. O intervalo de envio de relatórios de teste automático é configurável.

- Para obter mais informações sobre relatórios de teste automático, consulte *Duração do relatório de teste, página 47*.

**Tempo limite do relatório**

Se ocorrer o envio de uma chamada telefónica doméstica ou de um relatório não confirmado, esta opção define a duração de envio do relatório ou da chamada telefónica doméstica em minutos. Terminada a duração definida, a chamada telefónica ou o relatório será ignorado caso não seja confirmado. Os valores possíveis são de 1 a 255 minutos. Se 000 ou qualquer outro valor for inserido, o relatório ou uma chamada telefónica doméstica será enviada sem limite de tempo até que seja confirmada.

**Tempo de atraso de entrada de relatórios**

Esta opção define o tempo de atraso até um relatório ser enviado ou ser iniciada uma chamada telefónica doméstica quando ocorre um alarme durante o tempo de entrada. O intervalo de valores possível é de 00-99 segundos. Se for selecionado 00 e ocorrer um alarme durante o tempo de entrada, é imediatamente enviado um relatório ou iniciada uma chamada telefónica doméstica após o tempo de entrada terminar. O valor predefinido é 30.

**Alarme de pânico de 2 botões**

Se o utilizador premir sem soltar os botões 1 e 3 do teclado durante 3 segundos ou premir sem soltar [#] e [*] durante 3 segundos, o alarme de emergência será acionado. São possíveis as seguintes definições:

- Desativado
- Envio de relatório
- Acionamento da sirene
- Envio de relatório e acionamento da sirene.

**Alarme de incêndio de 2 botões**
Se o utilizador premir sem soltar ambos os botões 4 e 6 no teclado durante 3 segundos, o alarme de incêndio será acionado. São possíveis as seguintes definições:
– Desativado
– Envio de relatório
– Acionamento da sirene
– Envio de relatório e acionamento da sirene.

**Alarme médico de 2 botões**
Se o utilizador premir sem soltar ambos os botões 7 e 9 no teclado durante 3 segundos, o alarme de assistência médica será acionado. São possíveis as seguintes definições:
– Desativado
– Envio de relatório
– Acionamento da sirene
– Envio de relatório e acionamento da sirene.

### 6.1.3 Duração do relatório de teste

Existem dois tipos de relatório de teste automático: relatórios periódicos configuráveis e relatórios diários regulares. O teste periódico é enviado de acordo com a configuração (intervalo, hora e minuto) e a hora local. Assim, a data e a hora do sistema têm de ser definidas corretamente. Quando o tempo configurado como hora e minuto é atingido, será enviado um relatório periódico de teste. O relatório de teste periódico seguinte é enviado após o intervalo configurado e não é influenciado por quaisquer outros relatórios enviados entre relatórios de teste periódicos.

**Intervalo do relatório de teste**
O intervalo do relatório de teste pode ser definido para 1 hora, 2 horas, 3 horas, 4 horas, 6 horas, 8 horas, 12 horas ou 24 horas.
O relatório de teste periódico pode ser desativado. Como alternativa, serão enviados relatórios de teste automático diários regulares.

**Hora de envio de relatório de teste**
Esta opção permite introduzir a hora de referência a partir da qual o intervalo de relatório de teste será iniciado. São válidos valores entre 00 e 23. Um valor inválido será processado como 00.

**Minutos para envio de relatório de teste**
Esta opção permite introduzir o minuto de referência a partir do qual o intervalo de relatório de teste será iniciado. São válidos valores entre 00 e 59. Um valor inválido será processado como 00.

### 6.1.4 IP duplo

As definições de IP duplo são válidas apenas quando utilizadas com o formato de comunicação Conettix IP. Para o módulo IP 1 e 2, é utilizado o módulo B426-M. O módulo IP 2 não suporta a ligação RPC.
Quando a transmissão de relatórios se processa através da comunicação Conettix IP, é possível que alguns relatórios se percam.
O caminho de comunicação do módulo B426-M/módulo B450-M é o seguinte:

| Módulo | Definição do endereço | Caminho de comunicação correspondente |
|---|---|---|

| | | |
|---|---|---|
| Módulo 1: módulo B426-M 1/ B450-M | 134 | Caminhos 1 e 2 |
| Módulo 2: módulo B426-M 2 | 250 | Caminhos 3 e 4 |

Apenas é possível enviar o relatório para os caminhos 1 a 4 quando o módulo IP 1 é utilizado com esses caminhos.

## 6.1.5 Comunicador IP

**Módulos**

Os módulos B426-M e B450-M podem ser ligados ao painel AMAX e utilizados como comunicadores IP.
O B426-M pode ser definido como módulo 1 ou 2. O B450-M só pode ser definido como módulo 1.
Para obter mais informações sobre o B426-M e B450-M, consulte os manuais correspondentes.

**Modo IPv6**

Esta opção ativa/desativa o modo IPv6. Se esta opção estiver desativada, será utilizado o modo IPv4.

**DHCP IPv4**

Esta opção ativa/desativa o DHCP IPv4. Se um serviço DHCP estiver disponível e esta opção estiver ativada, o endereço IPv4, a máscara de sub-rede de IPv4, o gateway padrão IPv4, o IP de servidor DNS IPv4 e o IP de servidor DNS IPv4 alternativo são configurados automaticamente.

**Endereço IPv4**

Esta opção define o endereço IPv4. Os valores possíveis são entre 0.0.0.0 e 255.255.255.255.
Esta opção só é configurável quando DHCP IPv4 está desativado.

**Máscara de sub-rede de IPv4**

Esta opção define o endereço da máscara de sub-rede de IPv4. Os valores possíveis são entre 0.0.0.0 e 255.255.255.255.
Esta opção só é configurável quando DHCP IPv4 está desativado.

**Gateway padrão de IPv4**

Esta opção define o endereço do gateway de rede local da internet ou intranet. Os valores possíveis são entre 0.0.0.0 e 255.255.255.255.
Esta opção só é configurável quando DHCP IPv4 está desativado.

**IP de servidor DNS IPv4**

Esta opção define o endereço IP do servidor DNS IPv4 no modo IP estático. Os valores possíveis são entre 0.0.0.0 e 255.255.255.255.
Esta opção só é configurável quando DHCP IPv4 está desativado.

**IP do servidor DNS IPv6**

Esta opção define o endereço IP do servidor DNS IPv6 no modo IP estático. Os valores possíveis são 0000:0000:0000:0000:0000:0000:0000:0000 para FFFF:FFFF:FFFF:FFFF:FFFF:FFFF:FFFF:FFFF.

**Ativar UPnP (Universal Plug and Play)**

Esta opção ativa/desativa dispositivos para ligação à rede. Se esta opção estiver ativada, os dispositivos IP detetam-se entre si na rede e podem ligar-se para comunicar. Se esta opção estiver desativada, um router pode reencaminhar os números de porta, permitindo que as centrais de receção de alarmes controladas pelo router recebam os relatórios.

**Número de porta HTTP**
Esta opção define o número de porta do servidor Web. Os valores possíveis são entre 1 e 65535.
Se a segurança TLS avançada estiver ativada, será aplicado HTTPS em vez de HTTP. O valor predefinido para HTTPS é 443.

**Tempo de cache ARP (seg)**
Esta opção define o tempo limite para entradas de cache ARP (em segundos). Os valores possíveis são entre 1 e 600.

**Ativar acesso Web/USB**
Esta opção permite/não permite que os utilizadores autorizados vejam e modifiquem os parâmetros da configuração do B426-M através de um browser padrão ou da configuração B450-M através de uma ligação USB.

**Palavra chave de acesso à Web/USB)**
Esta opção define a palavra chave necessária para iniciar sessão e obter acesso à Web. Os valores possíveis são carateres imprimíveis ASCII. O comprimento deve ser de 4 a 10 carateres.

**Atualização de firmware**
Esta opção ativa/desativa o firmware do módulo para ser modificado através da interface Web externa. Se esta opção estiver desativada, o firmware do módulo tem de ser modificado através do painel de controlo.

**Nome do anfitrião do módulo**
Esta opção permite ao utilizador personalizar um nome de anfitrião para o módulo. Uma vez definido, este nome de anfitrião pode ser utilizado para contactar o painel de controlo via RPS na rede. Se estiver ativada, um browser pode ligar-se a esta unidade de comunicação neste nome de anfitrião para fins de configuração e diagnóstico.
Se este campo for deixado em branco, o módulo determinará seu nome de anfitrião com base no seu endereço MAC (o nome de anfitrião predefinido em fábrica).
Os valores possíveis são carateres (letras, números e traços). O comprimento máximo é de 63 carateres.

**Descrição da unidade**
Esta opção permite ao utilizador introduzir uma descrição do módulo (localização, atributos, etc.). Os valores possíveis são carateres imprimíveis ASCII. O comprimento máximo é de 20 carateres.

**Número de porta TCP/UDP**
Esta opção define o número da porta local que o módulo escuta relativamente ao tráfego de rede recebido.
Normalmente, a porta TCP/UDP é configurada como 7700 quando o painel de controlo está a comunicar com B5512, B4512 e B3512, uma central recetora, RPS ou automação.
Os valores possíveis vão de 0 a 65535. Os números de porta são atribuídos de várias maneiras com base em três intervalos:

| | |
|---|---|
| Portas do sistema | 0 - 1023 |
| Portas de utilizador | 1024 - 49151 |
| Portas dinâmicas ou privadas | 49152 - 65535 |

- Para limitar o tráfego indesejado, selecione um número acima de 1023.

**Keep-alive de TCP (seg)**
Esta opção define o tempo (em segundos) entre as transmissões de keep-alive de TCP para verificar se ainda existe alguma ligação inativa.
Os valores possíveis são entre 0 e 65.

**IP de servidor DNS IPv4 alternativo**
Esta opção define o endereço IP de servidor DNS IPv4 alternativo.
Se o módulo não conseguir obter um endereço a partir do servidor primário, será utilizado um servidor DNS alternativo que tenha sido especificado. O endereço DNS IPv4 alternativo tem uma notação decimal de ponto composta por quatro octetos do endereço expressos separadamente em decimais e separados por pontos. Os valores possíveis são entre 0.0.0.0 e 255.255.255.255. Um valor padrão é introduzido caso o serviço DHCP esteja disponível.
Esta opção só é configurável quando DHCP IPv4 está desativado.

**IP de servidor DNS IPv6 alternativo**
Esta opção define o endereço IP de servidor DNS IPv6 alternativo.
Se o módulo não conseguir obter um endereço a partir do servidor primário, será utilizado um servidor DNS alternativo que tenha sido especificado. O endereço DNS IPv6 alternativo tem uma notação hexadecimal composta por oito grupos do endereço expressos separadamente em hexadecimais e separados por vírgulas. Os valores possíveis são 0000:0000:0000:0000:0000:0000:0000:0000 para FFFF:FFFF:FFFF:FFFF:FFFF:FFFF:FFFF:FFFF.
Um valor padrão é introduzido caso o serviço DHCP esteja disponível.

**Encriptação AES (Advanced Encryption Standard)**
Esta opção ativa/desativa a encriptação AES. O AES especifica um algoritmo de criptográfico com aprovação FIPS que protege os dados eletrónicos. O algoritmo AES é uma cifra em bloco simétrica que pode encriptar e desencriptar informações.

**Tamanho da chave AES**
Esta opção define o tamanho de bits da chave criptográfica utilizada na encriptação. Os valores possíveis são:
- 128 bits
- 192 bits
- 256 bits

**Cadeia de carateres de chave AES**
Esta opção define a chave de encriptação em hexadecimais. Os valores possíveis são 32 , 48 ou 64 carateres hexadecimais:
- Para um comprimento de chave de 128 bits, introduza 32 carateres hexadecimais.
- Para um comprimento de chave de 192 bits, introduza 48 carateres hexadecimais.
- Para um comprimento de chave de 256 bits, introduza 64 carateres hexadecimais.

**Ligação na cloud**
Esta opção ativa/desativa a ligação na cloud. Esta opção deverá ser ativada caso o utilizador pretenda utiliza a aplicação RSC+.
- Se essa opção estiver ativada, coloque o código QR e a etiqueta de identificação disponível na caixa do comunicador no espaço designado no Manual de operação do AMAX, capítulo "Ligação na cloud". O código QR e a etiqueta de identificação mostram a identificação de cloud exclusiva

**Atenção!**
**Proteção de dados confidenciais**
Certifique-se de que a identificação de cloud no código QR e na etiqueta de identificação é manipulada com cuidado e que nenhuma cópia é feita.
Dê a identificação de cloud no código QR e na etiqueta de identificação diretamente ao utilizador.
Sensibilize o utilizador para a confidencialidade da identificação de cloud apresentada no código QR e na etiqueta de identificação.

**Utilização da aplicação RSC+ em conformidade com VdS Home**
Para garantir o arme/desarme em conformidade com VdS Home, é necessária a ativação de um interruptor de chave fora da área a armar.
Esquema de ligação do interruptor de chave:

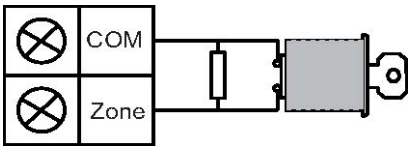


**Configurar B450-M?**
Esta opção define se está a utilizar um módulo B450-M.

**PIN de SIM**
Esta opção define o PIN do SIM. Esta opção só é aplicável se o cartão SIM utilizar um PIN para fins de segurança.
O PIN do SIM fica oculto no ecrã, sendo apresentado como asteriscos (********) quando é introduzido. Se for introduzido um PIN de SIM inválido, será registado um evento no histórico. Um relatório só é enviado quando a função de relatório estiver ativada. Se for necessário um PIN de SIM, deixe o campo em branco.
Os números possíveis são números. O comprimento deve ser de 4 a 8 carateres.

**Nome do ponto de acesso de rede**
Esta opção define o endereço IP para o ponto de acesso de rede. Os valores possíveis são carateres imprimíveis ASCII. O comprimento máximo é de 99 carateres. A entrada é sensível a maiúsculas e minúsculas.

**Nome de utilizador do ponto de rede**
Esta opção define o nome de utilizador para o ponto de acesso de rede. Os valores possíveis são carateres imprimíveis ASCII. O comprimento máximo é de 30 carateres. A entrada é sensível a maiúsculas e minúsculas.

**Palavra chave do ponto de acesso de rede**
Esta opção define a palavra chave necessária para ter acesso ao ponto de acesso de rede. Os valores possíveis são carateres imprimíveis ASCII. O comprimento máximo é de 30 carateres. A entrada é sensível a maiúsculas e minúsculas.

## 6.1.6 Acesso remoto

O painel AMAX suporta programação remota via USB, telefone ou rede IP, se for utilizado o software A-Link Plus de programação remota. Podem ser utilizadas as seguintes opções:
- Definição da data e da hora
- Carregamento/transferência de parâmetros de programação
- Arme/desarme remoto de cada área
- Ativação/desativação da sirene de alarme de cada área
- Ativação/desativação de cada saída

- Manutenção
- Testes domésticos
- Testes de comunicação
- Transferências de ficheiros de voz
- Visualização de eventos do histórico

**Acesso remoto armado**
Esta opção ativa/desativa o acesso remoto quando o sistema está armado.

**Acesso remoto PSTN**
Esta opção ativa/desativa o acesso remoto para o telefone.

**Acesso IP remoto**
Esta opção ativa/desativa o acesso remoto para a programação. Se esta função estiver desativada, já não será possível programar o sistema através de uma rede IP.

**Código de automação**
Esta opção permite a introdução do código de automação. O comprimento máximo é de dez dígitos.

### 6.1.7 PC remoto

**Endereço IP**
O endereço IP de RPC é um endereço IP fixo para software de programação remota.

**Número de porta**
O número da porta de RPC é o número da porta para programação remota.

**Como programar um endereço IP e a porta**
1. Programe um endereço IP com 17 dígitos: dígitos 1 - 12 para o endereço IP e 13 - 17 para a porta.
2. Não utilize pontuação no endereço IP.
3. Se qualquer unidade do endereço IP tiver menos de 3 dígitos, utilize 0 para preencher os dados nos bits superiores.
4. Os 5 dígitos restantes programam a porta. O número da porta vai de 0 a 65535.
5. Se um número de porta tiver menos de 5 dígitos, utilize 0 para preencher os dados.

**Exemplo**
- Para programar o endereço IP "10.16.1.222:80", introduza a sequência seguinte no endereço correspondente:
  [0 1 0 0 1 6 0 0 1 2 2 2 0 0 0 8 0]

**Intervalo de tempo de atualização de DHCP/interrogação sequencial de RPC**
O tempo de atualização de DHCP/interrogação sequencial de RPC é o intervalo de tempo a que o painel AMAX estabelece ligação ao RPC (PC de programação remota).
O painel AMAX envia pacotes de dados UDP ao RPC de acordo com o intervalo de tempo de atualização de DHCP configurado (0 = desativado, intervalo de 1-15h) quando é efetuado o reset do painel e quando a chamada de retorno é terminada.
O RPC obtém a ID do subscritor, o endereço IP e a porta dos pacotes de dados UDP (o n.º IP e a porta são analisados a partir do pacote de dados UDP).
O RPC com RPS (software de programação remota = A-Link Plus) em execução guarda a informação recebida do pacote de dados UDP na sua própria RAM. A informação é perdida após o fecho do RPS.
Quando uma ligação é iniciada e o endereço IP configurado nas informações do cliente não corresponde ao endereço IP da RAM, o A-Link Plus abre uma janela para perguntar se devem ser utilizados o novo endereço IP e a porta.

Quando o RPS é aberto, só é possível estabelecer uma ligação se o endereço IP e o número de porta do painel AMAX não tiverem sido alterados após o RPS ter recebido os dados anteriores. Se o endereço IP tiver sido alterado, o RPC com o RPS em execução deve aguardar que o painel envie o pacote de dados UDP seguinte. Quando a ligação é estabelecida, o painel AMAX envia um telegrama de interrogação sequencial de 25 bytes.

## 6.1.8 Chamada de retorno e chamada telefónica doméstica

**N.º de telefone para chamada de retorno**

Este endereço guarda o número de telefone para o qual telefonar quando é pedido um carregamento/transferência ou quando o utilizador introduz o seu código + [5] [7] e prime [#] para iniciar uma chamada de modem a partir do painel AMAX para estabelecer uma ligação de comunicação com o computador remoto. O computador deve estar a executar o software A-Link Plus de programação remota e estar definido para aguardar por uma chamada telefónica. O número de telefone para chamada de retorno também é necessário se for preciso estabelecer uma ligação remota com verificação da chamada de retorno.

**Chamada telefónica doméstica**

É suportada a gravação de quatro mensagens de voz para quatro números de telefone de chamada. Cada uma das quatro mensagens de voz pode durar até 9 segundos. As mensagens de voz são gravadas com a ferramenta "Rec.exe" fornecida com o A-Link Plus e transferidas através do A-Link Plus para o painel AMAX. Só podem ser transferidas via USB ou por ligação de rede. O formato suportado dos ficheiros de mensagem de voz é o seguinte:

– Para a versão de firmware até 1.4: . wav
– Para a versão de firmware 1.5 e superior: .va3

Quando o painel AMAX é ativado no nível de sabotagem de zona/alarme de zona, o número de telefone programado é marcado e a mensagem de voz gravada é reproduzida.
Para todos os eventos de alarme, basta um(a) relatório/confirmação.
A sequência de transmissão é repetida até que o painel AMAX receba um tom de confirmação. Caso não consiga detetar o tom de confirmação, o painel AMAX desliga automaticamente a chamada telefónica após cerca de 45 segundos, voltando a ligar mais tarde.
O utilizador prime qualquer tecla do telefone entre dois tons de confirmação para confirmar a receção da chamada de alarme.
O tom de confirmação é o sinal DTMF enviado pelo utilizador remoto com qualquer tecla ([0] - [9] ou [*] ou [#]).
Se o painel AMAX receber a confirmação do utilizador, envia um aviso sonoro de 2 segundos como tom de confirmação e desliga a chamada telefónica.

## 6.1.9 Duração dos toques

**Contagem de toques**

Esta função define o número de toques antes de o painel AMAX atender uma chamada telefónica. É necessário activar o arme remoto e o upload/download remoto para utilizar esta função.
São seleccionáveis os seguintes valores:

– 0 = O painel não atende quaisquer chamadas telefónicas.
– 1 – 13 = O número de toques até o painel de controlo atender.

– 14 = O painel de controlo é chamado, o telefone só pode tocar duas vezes e desliga. Passados 8 a 45 segundos, o painel de controlo é chamado de novo e atende ao primeiro toque. Se o painel de controlo for chamado antes dos 8 segundos, não atende a chamada telefónica.
– 15 = O painel de controlo é chamado, o telefone só pode tocar quatro vezes e desliga-se. Num período de 45 segundos, o painel de controlo é chamado novamente, atende ao primeiro toque e a ligação é estabelecida. Isso impede que o atendedor de chamados ou o aparelho de fax de atender a chamada telefónica.

### 6.1.10 Estado da cloud

Esta opção mostra o estado da cloud do módulo 1 e do módulo 2, e a ID de cloud do módulo 1 e do módulo 2.

- Para obter informações sobre como ativar a ligação na cloud, consulte *Ligação na cloud, página 50*.
  Para obter informações sobre como ligar à cloud, consulte *Ligação de rede, página 115*.
- Se essa opção estiver ativada, coloque o código QR e a etiqueta de identificação disponível na caixa do comunicador no espaço designado no Manual de operação do AMAX, capítulo "Ligação na cloud". O código QR e a etiqueta de identificação mostram a identificação de cloud exclusiva

**Atenção!**
**Proteção de dados confidenciais**
Certifique-se de que a identificação de cloud no código QR e na etiqueta de identificação é manipulada com cuidado e que nenhuma cópia é feita.
Dê a identificação de cloud no código QR e na etiqueta de identificação diretamente ao utilizador.
Sensibilize o utilizador para a confidencialidade da identificação de cloud apresentada no código QR e na etiqueta de identificação.

## 6.2 Utilizadores e códigos

O sistema AMAX disponibiliza dois tipos de códigos de acesso: o código técnico e os códigos de utilizador. Cada um deles permite acessos e operações específicos de funções do painel AMAX.

### 6.2.1 Código de utilizador

Os utilizadores predefinidos são o utilizador principal 1 (código: [2580]) e o utilizador principal 2 (código: [2581]). Estes códigos podem ser alterados para códigos individuais. Se for atribuído um novo utilizador, é atribuído um código de utilizador individual a esse utilizador.

**Informação!**
Os códigos idênticos não são permitidos. Os códigos de utilizador não podem ser iguais ao código técnico.

**Prioridade dos códigos de utilizador**
Os códigos de utilizador podem variar em termos de níveis de permissão. A cada código de utilizador é atribuído um nível de permissão.

| Nível de permissão do código | Tipo de utilizador |
|---|---|
| 00 | Utilizador principal 1 |

| | |
|---|---|
| 01 | Utilizador principal 2 |
| 02 | Super-utilizador |
| 03 | Utilizador básico |
| 04 | Utilizador que só arma o sistema |
| 05 | Código de coação |
| 06 -15 | Sem prioridade |

Consulte *Código técnico, página 56* para obter uma descrição dos níveis de permissão de utilizador.

**Código de utilizador na área**

Esta opção tem uma função diferente dependendo do tipo de utilizador selecionado acima.

– Para Super-utilizador, Utilizador básico, Utilizador que só arma o sistema e Código de coação:
  Para cada um destes tipos de utilizador pode ser atribuída qualquer área de forma individual. Os comandos via rádio também são automaticamente atribuídos às áreas selecionadas.
  Por exemplo: Se for selecionado 01 e 02 nesta opção, são atribuídas as áreas 01 e 02. Os comandos via rádio também são atribuídos às áreas 01 e 02.
– Utilizador Principal 1 e 2:
  Para os utilizadores principais, todas as áreas são automaticamente atribuídas, apesar de serem apresentadas no teclado como não atribuídas. As áreas não podem ficar não atribuídas. As alterações a esta opção apenas aplicam-se aos comandos via rádio.
  Por exemplo: Se 01 e 02 forem selecionados nesta opção, todas as áreas são atribuídas e os comandos via rádio são atribuídos às áreas 01 e 02.

**Autorização de macros do utilizador**

É possível atribuir até três macros graváveis a cada utilizador.

**ID do comando via rádio**

Os comandos via rádio foram concebidos para armar e desarmar o sistema remotamente, para acionar um alarme de pânico ou para funcionalidades de controlo adicionais. É possível atribuir uma ID de comando via rádio a cada utilizador

Para utilizar qualquer botão, prima sem soltar durante, no mínimo, um segundo, a fim de utilizar a funcionalidade pretendida.

O painel AMAX identifica os utilizadores de comando via rádio através da RFID do dispositivo.

A programação do teclado através do AMAX suporta a introdução automática de RFID para dispositivos Radion.

▸ Quando a RFID de comando via rádio for solicitada, prima [*] durante 3 segundos para alternar entre o modo **AUTO** e **MANUAL**.
  Quando o modo **MANUAL** for selecionado, introduza a RFID de 9 dígitos manualmente.
  Quando o modo **AUTO** for selecionado, acione o dispositivo RF e a RFID é introduzida automaticamente.

**Botão 3 do comando via rádio**

Podem ser selecionadas as seguintes definições para o botão 3 do comando via rádio:

0 – não usado

1 – controlo de saída

2 – armar no modo STAY

## 6.2.2 Código técnico

O código técnico foi concebido para programar do painel AMAX. Além disso, o código técnico é utilizado para alguns comandos/configurações.
O código técnico predefinido é 1234. O código de utilizador predefinido 1 é 2580. O código de utilizador predefinido 2 é 2581. Estes códigos devem ser alterados para um código individual.

**Informação!**
Os códigos idênticos não são permitidos. Os códigos de utilizador não podem ser iguais ao código técnico.

**Operações rápidas do teclado**
A tabela seguinte apresenta uma vista geral das operações rápidas do teclado e das correspondentes permissões de códigos de utilizador e de códigos técnicos.

| **Função** | **Comando**<br>**Código predefinido para o utilizador 1 = 2580**<br>**Código predefinido para o utilizador 2 = 2581** | **D** | **A** | **B** | **S** | **M 2** | **M 1** | **IN** |
|---|---|---|---|---|---|---|---|---|
| **Armar/Desarmar** | | | | | | | | |
| Armar no modo AWAY | [código] + [#] / [#] durante 3 seg (armar rápido) | √ | √ | √ | √ | √ | √ | √ |
| Armar no modo AWAY, todas as áreas (apenas no teclado principal) | [código] + [0] [0] + [#] | √ | √ | √ | √ | √ | √ | √ |
| Armar no modo AWAY diretamente (apenas no teclado principal) | [código] + [n.º de área de 2 dígitos] + [#] | | | | | √ | √ | √ |
| Armar no modo STAY | [código]+ [*] / [*] durante 3 seg (armar rápido) | √ | √ | √ | √ | √ | √ | √ |
| Armar o modo STAY, todas as áreas (apenas no teclado principal) | [código] + [0] [0] + [*] | √ | √ | √ | √ | √ | √ | √ |
| Armar o modo STAY diretamente (apenas no teclado principal) | [código] + [n.º de área de 2 dígitos] + [*] | √ | √ | √ | √ | √ | √ | √ |
| Desarmar | [código] + [#] | √ | | √ | √ | √ | √ | √ |
| Desarmar uma área (apenas num teclado principal) | [código] + [n.º de área de 2 dígitos] + [#] | √ | | √ | √ | √ | √ | √ |
| Desarmar todas as áreas (apenas no teclado principal) | [código] + [#] | √ | | √ | √ | √ | √ | √ |
| **Visor** | | | | | | | | |

| Função | Comando<br>**Código predefinido para o utilizador 1 = 2580**<br>**Código predefinido para o utilizador 2 = 2581** | D | A | B | S | M 2 | M 1 | IN |
|---|---|---|---|---|---|---|---|---|
| Apresentação de informações (análise de falha/sabotagem) | [código] + [2] [1] + [#] | | | | √ | √ | √ | √ |
| **Omitir/isolar** | | | | | | | | |
| Omitir/repor zona | Teclado de texto: [código] + [3] [1] + [#] + [[n.º de zona de 1 ou 2 dígitos] + [#]<br>Teclado LED/LCD: [código] + [3] [1] + [n.º de zona de 1 ou 2 dígitos] + [*] + [#] | | | √ | √ | √ | √ | √ |
| | [código] + [3] [1] + [#] (cancelar teclado LED) | | | √ | √ | √ | √ | √ |
| Omitir falha/sabotagem | [código] + [3] [4] + [#] | | | | √ | √ | √ | √ |
| Consultar omissões | [código] + [3] [3] + [#] | | | √ | √ | √ | √ | √ |
| Isolar/Repor zona | [código] + [3] [5] + [#] | | | | | √ | √ | √ |
| Consultar isolar | [código] + [3] [6] + [#] | | | | | √ | √ | √ |
| **Reset** | | | | | | | | |
| Fazer o reset da falha/ sabotagem (na versão de alguns países apenas o instalador pode fazer o reset de um alarme de sabotagem) | [código] + [6] + [#] | | | | √ | √ | √ | √ |
| **Macros** | | | | | | | | |
| Gravar macro 1 | [código] + [8] [1] + [#] + sequência a gravar + [#] durante 3 seg | | | | √ | √ | √ | √ |
| Gravar macro 2 | [código] + [8] [2] + [#] + sequência a gravar + [#] durante 3 seg | | | | √ | √ | √ | √ |
| Gravar macro 3 | [código] + [8] [3] + [#] + sequência a gravar + [#] durante 3 seg | | | | √ | √ | √ | √ |
| Reproduzir macro 1 | [código] + mantenha premido [1] / [1] durante 3 seg (macro rápida) | * | * | * | * | * | * | √ |
| Reproduzir macro 2 | [código] + mantenha premido [2] / [2] durante 3 seg (macro rápida) | * | * | * | * | * | * | √ |
| Reproduzir macro 3 | [código] + mantenha premido [3] / [3] durante 3 seg (macro rápida) | * | * | * | * | * | * | √ |
| **Comandos de alarme** | | | | | | | | |

| Função | Comando<br>**Código predefinido para o utilizador 1 = 2580**<br>**Código predefinido para o utilizador 2 = 2581** | D | A | B | S | M 2 | M 1 | IN |
|---|---|---|---|---|---|---|---|---|
| Alarme de emergência via teclado | mantenha [1] e [3] ou [*] e [#] premidos | √ | √ | √ | √ | √ | √ | √ |
| Alarme de incêndio via teclado | mantenha [4] e [6] premidos | √ | √ | √ | √ | √ | √ | √ |
| Alarme médico via teclado | mantenha [7] e [9] premidos | √ | √ | √ | √ | √ | √ | √ |
| **Outros comandos** | | | | | | | | |
| Mudar para teclado principal | [código] + [0] [0] [0] + [#] (apenas no teclado de texto) | | | | √ | √ | √ | √ |
| Mudar para área 01-16 | [código] + [0] [n.º de área de 2 dígitos] + [#] (apenas no teclado de texto) | | | | √ | √ | √ | √ |
| Mostrar registo de todos os eventos | [código] + [2] [2] + [#] (apenas no teclado de texto) | | | | √ | | √ | √ |
| Mostrar registo de eventos EN | [código] + [2] [3] + [#] (apenas no teclado de texto) | | | | √ | | √ | √ |
| Mostrar registo de eventos do comunicador | [código] + [2] [4] + [#] (apenas no teclado de texto) | | | | √ | | √ | √ |
| Teste de sirene | [código] + [4] [1] + [#] | | | | √ | √ | √ | √ |
| Teste de comunicação | [código] + [4] [2] + [#] | | | | √ | √ | √ | √ |
| Teste de passagem | [código] + [4] [3] + [#] | | | | √ | √ | √ | √ |
| Mudar data/hora | [código] + [5] [1] + [#] | | | | | √ | √ | √ |
| Hora de Verão (+1 h) | [código] + [5] [2] + [#] | | | | √ | √ | √ | √ |
| Hora de Verão (-1 h) | [código] + [5] [3] + [#] | | | | √ | √ | √ | √ |
| Adicionar/Alterar códigos de utilizador | [código] + [5] [4] + [#] | | | | | √ | √ | √ |
| Alterar o código pessoal | [código] + [5] [5] + [#] | √ | √ | √ | √ | √ | √ | √ |
| Chamada telefónica de retorno | [código] + [5] [7] + [#] | | | | √ | √ | √ | √ |
| Alterar idioma | [código] + [5] [8] + [#] + [n.º de 2 dígitos para idiomas disponíveis] + [#]<br>01=EN; 02=DE; 03=ES; 04=FR ; 05=PT; 06=PL; 07=NL; 08=SE; 09=TR; 10=HU; 11=IT; 12=EL | | | | √ | √ | √ | √ |
| Acesso do instalador | [código] + [7] [1] + [#] (ativar)<br>[código] + [7] [2] + [#] (desativar) | | | | | √ | √ | |
| Reset ao sistema | [código] + [9] [9] [8] [9] + [#] | | | | √ | √ | √ | √ |

D = Código de coação
A = Utilizador que arma o sistema
B = Utilizador básico
S = Superutilizador
M1 = Utilizador principal 1
M2 = Utilizador principal 2
IN = Instalador
* Esta função pode ser ativada/desativada individualmente para cada utilizador.

**Configurações de teclado rápido**

A tabela seguinte apresenta uma vista geral das configurações rápidas do teclado e das correspondentes permissões de códigos de utilizador e de códigos técnicos.

| **Função** | **Comando**<br>**Código padrão para o instalador = 1234**<br>**Código predefinido para o utilizador 1 = 2580**<br>**Código predefinido para o utilizador 2 = 2581** | **D** | **A** | **B** | **S** | **M 2** | **M 1** | **IN** |
|---|---|---|---|---|---|---|---|---|
| Alterar o número de telefone doméstico n.º 1 | [código] + [5] [6] + [#] + [ _ _ _ _ _ _ ] + [# ] (teclado LED) | | | | | | | √ |
| Alterar o número de telefone doméstico n.º 2 | [código] + [5] [6] + [#] [#] + [ _ _ _ _ _ _ ] + [# ] (teclado LED) | | | | | | | √ |
| Alterar o número de telefone doméstico n.º 3 | [código] + [5] [6] + [#] [#] [#] + [ _ _ _ _ _ _ ] + [# ] (teclado LED) | | | | | | | √ |
| Alterar o número de telefone doméstico n.º 4 | [código] + [5] [6] + [#] [#] [#] [#] + [ _ _ _ _ _ _ ] + [# ] (teclado LED) | | | | | | | √ |
| Alterar o número de telefone doméstico n.º 1-4 | [código] + [5] [6] + [#] + [ _ ] +[#] +[ _ _ _ _ _ _ ] + [# ] (teclado de texto) | | | | | | | √ |
| Modo de serviço | [código] + [7] [3] + [#] (ativar/desativar) | | | | | | | √ |
| Modo de programação | [código] + [9] [5] [8] + [#] | | | | | | | √ |
| **Comandos apenas para o modo de programação do endereço** | | | | | | | | |
| Sair do modo de programação sem guardar | [9] [5] [9] + [#] | | | | | | | √ |
| Sair do modo de programação e guardar | [9] [6] [0] + [#] | | | | | | | √ |
| Definir a predefinição de fábrica | [9] [6] [1] + [#] | | | | | | | √ |
| Copiar dados do painel de controlo para a chave de programação | [9] [6] [2] + [#] | | | | | | | √ |
| Copiar dados da chave de programação para o painel de controlo | [9] [6] [3] + [#] | | | | | | | √ |

| Função | Comando<br>Código padrão para o instalador = 1234<br>Código predefinido para o utilizador 1 = 2580<br>Código predefinido para o utilizador 2 = 2581 | D | A | B | S | M 2 | M 1 | IN |
|---|---|---|---|---|---|---|---|---|
| Apresentar a versão de firmware | [9] [9] [9] + [#] | | | | | | | √ |

D = Código de coação
A = Utilizador que arma o sistema
B = Utilizador básico
S = Superutilizador
M1 = Utilizador principal 1
M2 = Utilizador principal 2
IN = Instalador

**Informação!**
Os comandos de instalador só podem ser utilizados quando todas as áreas do sistema se encontram no estado desarmado, sem qualquer alarme ativado, e quando o acesso do instalador é permitido pelo utilizador.

### 6.2.3 Comprimento do código

O comprimento dos códigos pode ser definido num intervalo de 4 a 6 dígitos.
Para assegurar a conformidade do acesso remoto com a norma EN 50136-2, o comprimento do código deve ser definido para 6 dígitos.

### 6.2.4 Permissões dos códigos

**Reposição pelo utilizador após sabotagem**
Esta opção define se é possível a reposição das sabotagens com um código de utilizador. Se esta opção estiver desativada, as reposições de sabotagem só podem ser efetuadas com o código técnico.

**Arme/desarme pelo instalador**
Esta opção define se a função de arme/desarme pode ser efetuada com o código técnico. Se esta opção estiver desativada, a função de arme/desarme não pode ser efetuada com um código técnico.

**Data/hora pelo utilizador principal**
Esta opção define se a função de data/hora pode ser efetuada com um código de utilizador principal. Se esta opção estiver desativada, a data/hora não pode ser definida com um código de utilizador principal.

### 6.2.5 Forçar alteração do código

Esta opção define se o código técnico e o código de utilizador principal 1/2 tem de ser alterado durante a programação. Se esta opção estiver ativada, a programação só pode ser concluída se o código técnico for alterado. Para uma operação em conformidade com as normas, é necessário ativar esta opção.

## 6.2.6 Configuração da macro

As macros são utilizadas para atribuir a um botão sequências de botões no teclado complicadas ou utilizadas frequentemente, visando simplificar a utilização do sistema. Assim, uma sequência de botões é introduzida no teclado, gravada e atribuída a uma macro. Se a macro for reproduzida, a sequência de botões gravada será executada.
É possível gravar até três macros.

**Número da macro de entrada**
Nesta opção é selecionado o número da macro a ser configurada. (Os números possíveis são 1, 2 e 3.)

**Macro sem código**
Esta opção ativa/desativa a função de reprodução rápida da macro. Se esta função estiver ativada, o utilizador pode premir o número da macro durante três segundos para executar a função de reprodução da macro sem introduzir um código.

**Tempo limite de gravação da macro**
Esta opção define o tempo limite do processo de gravação da macro. (Os valores possíveis são 01 – 99 segundos.) O tempo limite define o tempo após o qual o processo de gravação da macro é cancelado devido a inatividade do utilizador.

**Tempo de pausa da reprodução**
Esta opção define a velocidade do processo de reprodução da macro. Se um utilizador pretender observar o processo de reprodução da macro mais de perto, este pode ser ajustado para apresentar as operações individuais durante mais tempo. A predefinição é **03=300 ms** e pode ser ajustada para **01=100 ms**, **02=200 ms**, etc.

**Acesso de nível 1**
Esta opção ativa/desativa o código numa macro. Esta função é relevante apenas se a macro sem função de código for desativada.
As seleções possíveis são:
– 1 - ativado
– 0 - desativado
Se esta função estiver ativada, será gravado um código durante o processo de gravação da macro que será executado durante o processo de reprodução da macro. Isto significa que é possível uma mudança de utilizador quando a função de reprodução da macro é executada.
Se esta função estiver desativada, não será gravado nenhum código durante o processo de gravação da macro e a operação atribuída à macro será executada sem um código. Isto significa que não é possível nenhuma mudança de utilizador na função de reprodução da macro e que o utilizador que está a executar a função de reprodução da macro também está a executar a operação atribuída à macro.

## 6.2.7 Relatórios de códigos

São relatados os seguintes códigos quando ocorre um alarme:

| | |
|---|---|
| Instalador | Relatório = 0 |
| Utilizador 1 - 250 | Relatório = 1 - 250 |
| A-Link Plus | Relatório = 251 |
| Arme do telefone | Relatório = 252 |
| Arme/desarme via botão único | Relatório = 253 |
| Arme/desarme via interruptor de chave | Relatório = 254 |

# 6.3 Zonas

## 6.3.1 Adicionar/apagar zona

Quando adiciona ou altera uma zona, tem de selecionar a área, as funções da zona e o módulo da origem da zona com base nos números da zona.
Quando a zona é especificada como "0", ou seja, quando a zona não é utilizada, quaisquer endereços definidos nas funções da zona e na seleção do módulo são inválidos.

**Módulo da zona**

O painel AMAX suporta zonas na placa, zonas no teclado, zonas DX2010 e zonas RF. Encontra-se definida uma determinada gama de módulos selecionáveis para cada número de zona.

**Função de zona**

Esta opção permite a seleção da função de zona. A opção de função de zona permite a definição de um máximo de 15 configurações para as funções de zona.
Quando a função de zona é selecionada através do teclado de texto, o tipo de zona foi selecionado para a função de cada zona apresentada.

**Zona na área**

Cada zona é atribuída a uma área. Esta atribuição influencia a forma como as zonas são indicadas nos teclados.

- Para obter mais informações, consulte *Teclado de indicação de zona e registo de eventos, página 79*.

**Nome da zona**

Esta opção é utilizada para atribuir nomes a zonas.

- Utilize os números do teclado de texto para introduzir letras do alfabeto:

| **Número no teclado de texto** | **Introdução de letras do alfabeto quando o número é premido consecutivamente** | |
|---|---|---|
| | **Idioma selecionado: neerlandês, inglês, francês, alemão, húngaro, italiano, polaco, português, espanhol, sueco, turco** | **Idioma selecionado: grego** |
| 1 | . , ' ? ! " 1 - ( ) @ / : _ ¹ ² ³ © ® º « » µ ¶ | . , ; : 1 ( ) \ / [ ] + - = ^ @ # % * $ € |
| 2 | a b c 2 æ å ä à á â ã ç ć č | α β γ ά 2 |
| 3 | d e f 3 è é ê ë ð ę | δ ϵ ζ έ 3 |
| 4 | g h i 4 ì í î ï ğ | η θ ι ή ί ϊ 4 |
| 5 | j k l 5 £ | κ λ μ 5 |
| 6 | m n o 6 ö ø ò ó ô õ ñ | ν ξ ο ό 6 |
| 7 | p q r s 7 ß š ś ş | π ρ σ ς 7 |
| 8 | t u v 8 ù ú û ü ű ţ | τ υ φ ύ ϋ 8 |
| 9 | w x y z 9 ý þ ź ż ž Ÿ | χ ψ ω ώ 9 |
| * | Alterna entre letras minúsculas e letras maiúsculas | Alterna entre letras minúsculas e letras maiúsculas |
| 0 | Espaço 0 ; + & % * = < > £ € $ ¥€ [ ]{}\ ~ ^ ` ¿ ¡ § # \| | 0 Espaço |

**Zonas RF**

AMAX 3000 / 3000 BE / 4000 identifica as zonas RF por RFID de zona. A programação do teclado através do AMAX suporta a introdução automática de RFID para dispositivos Radion.

**Como introduzir a RFID no teclado**

1. Quando o RFID de zona for pedido, prima o botão * durante 3 segundos para alternar entre os modos AUTO e MANUAL.
2. Quando o modo MANUAL estiver selecionado, introduza a RFID de 9 dígitos através das chaves pin.
   Quando o modo AUTO estiver selecionado, acione o dispositivo RF para introduzir automaticamente a RFID.

**Zonas de entrada ligadas por fios**

**Entradas na placa:**

O painel AMAX proporciona entradas ligadas por fios na placa. É fornecida uma entrada adicional para a sabotagem da caixa.

**Tempo de resposta de zona na placa:**

O painel AMAX suporta tempos de resposta diferentes para as zonas na placa. O intervalo de valores de tempo de resposta é de 000,0-999,9 segundos.

**Resistência fim-de-linha (EOL) de zona na placa**

**Resistência fim-de-linha (EOL) simples**: se a função de sabotagem de zona não for selecionada, cada uma das zonas utiliza uma EOL simples de 2,2 kg. O painel de controlo pode detetar a zona como em curto-circuito, normal ou aberta.

| **Resistência do loop (ohm)** | | | **Estado da zona** |
|---|---|---|---|
| Mín. | Tipo | Máx. | |
| 0 | | 1430 | acionada |
| 1650 | 2200 | 2750 | normal |
| 2970 | | ∞ | acionada |

Os detetores (dispositivos) serão ligados entre a zona e o terminal COM através de uma ligação de série (ativada por abertura de circuito) ou paralela (ativada por curto-circuito) com resistência fim-de-linha (EOL).

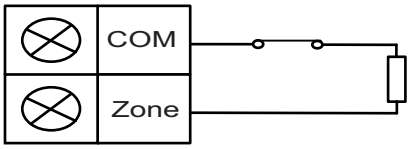


Os detetores (dispositivos) serão ligados entre a zona e o terminal COM através de uma ligação de série com resistência fim-de-linha (EOL) (ativada por abertura de circuito) ou através de uma ligação paralela com EOL (ativada por curto-circuito).

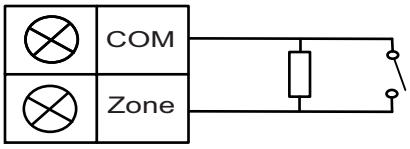


O painel define a ativação do curto-circuito/circuito aberto ao estabelecer a ligação com resistência fim-de-linha (EOL) simples.

Números válidos de zona 1-8 para o AMAX 2100 / 3000 / 3000 BE e 1-16 para o AMAX 4000.

**Resistência fim-de-linha (EOL) dupla**: se for definida a supervisão de sabotagem, só é possível utilizar o ponto de contacto NC. O estado da resistência fim-de-linha (EOL) é:

| **Resistência do loop (ohm)** | | | **Estado da zona** |
|---|---|---|---|
| Mín | Tipo | Máx | |
| o | | 1430 | sabotagem |
| 1650 | 2200 | 2750 | normal |
| 2970 | 4400 | 4950 | acionada |
| 5220 | | ∞ | sabotagem |

Com uma resistência fim-de-linha (EOL) da zona de sabotagem, que funciona em conjunto com a EOL de zona de 2,2 kg.

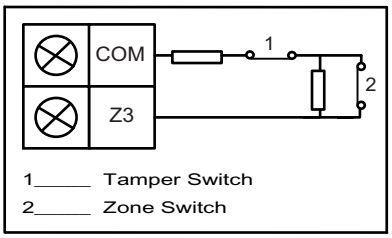


**NF (normalmente fechada)**: se a opção da zona estiver definida para “NF”, ocorre um alarme quando a zona é aberta. Quando a zona está fechada, o sistema está no modo normal.
**NA (normalmente aberta)**: se a opção da zona estiver definida para “NA”, ocorre um alarme quando a zona é fechada. Quando a zona está aberta, o sistema está no modo normal.

**Entrada de sabotagem na placa**
É fornecida uma entrada independente para a sabotagem da caixa. O tempo de resposta que é possível definir para a entrada de sabotagem pode ser programado individualmente. O intervalo de valores de tempo de resposta é de 000,0-999,9 segundos.

## 6.3.2 Definições de função de zona

**Tipo de zona**
Podem ser selecionados os seguintes tipos de zona para cada função de zona.

| **Opção de função de zona** | | **Descrição** |
|---|---|---|
| **Tipo de zona** | 00 | Não usado |
| | 01 | Rápida |
| | 02 | Interior rápida |
| | 03 | 03-Ent/Saída 1 |
| | 04 | Atraso interior 1 |
| | 05 | Atraso de saída 1 |
| | 06 | Atraso de saída interior 1 |
| | 07 | 03-Ent/Saída 2 |
| | 08 | Atraso interior 2 |
| | 09 | Atraso de saída 2 |

| | | |
|---|---|---|
| | 10 | Atraso de saída interior 2 |
| | 11 | Seguidor |
| | 12 | Interior seguidor |
| | 13 | 24 horas |
| | 14 | Ativação/desativação do modo AWAY por chave |
| | 15 | Ativação/desativação do modo AWAY por chave |
| | 16 | Ativação/desativação do modo STAY por chave |
| | 17 | Ativação/desativação do modo STAY por chave |
| | 18 | Pânico 24 horas |
| | 19 | Incêndio 24 horas |
| | 20 | Incêndio 24 horas com verificação* |
| | 21 | Sabotagem |
| | 22 | Confirmação de fecho |
| | 23 | Falha externa |
| | 24 | Alarme técnico |
| | 25 | Repor |
| | 26 | Relatório rápido |

* Apenas possível para a zona 1 do AMAX 4000

**00 - Não utilizado**

Se uma zona não for utilizada, programe a localização do tipo de zona para 0. Não é necessária uma resistência fim-de-linha se este tipo de zona não for usado. Este tipo de zona nunca faz soar as sirenes nem ativa o comunicador.

**01 - Rápida**

O tipo de zona rápida funciona conforme descrito abaixo:

1. Desarmar:
   - Zona normal - sem alarme/sem relatório
   - Zona acionada - sem alarme/sem relatório
2. Armar no modo AWAY:
   - Zona normal - sem alarme/sem relatório
   - Zona acionada - alarme/relatório
   - (Zona acionada durante o tempo de saída, sem alarme/sem relatório)
   - (Zona acionada durante o tempo de entrada, alarme/relatório com atraso de 30 segundos ou tempo de entrada esgotado; sem relatório quando o sistema já se encontrava previamente desarmado)
3. Armar no modo STAY:
   - Zona normal - sem alarme/sem relatório
   - Zona acionada - alarme/relatório
   - (Zona acionada durante o tempo de saída, sem alarme/sem relatório)

- (Zona acionada durante o tempo de entrada, alarme/relatório com atraso de 30 segundos/tempo de entrada esgotado; sem relatório quando o sistema já se encontrava previamente desarmado.) Quando a zona é acionada, não é omitida e é forçado o arme do sistema, sendo enviado um relatório de falha de zona.
- Quando o sistema está desarmado e a zona não é previamente restaurada, é enviado um relatório de restauro de falha de zona.

**02 – Interior rápida**

O tipo de zona interior rápida funciona conforme descrito abaixo:

1. Desarmar:
   - igual ao estado de desarme da zona rápida
2. Armar no modo AWAY:
   - igual ao estado de arme da zona rápida no modo AWAY
3. Armar no modo STAY:
   - Quando a zona é acionada, não foi omitida e é forçado o arme do sistema, é enviado um relatório de falha de zona.
   - Quando o sistema está desarmado e a zona não é previamente restaurada, é enviado um relatório de restauro de falha de zona.
   - Esta zona será ignorada e executada como desarmada.

▸ Consulte para ver como é que a zona é apresentada durante o tempo de saída.

**03 - Ent/Saída 1**

O tipo de zona de entrada/saída 1 funciona conforme descrito abaixo:

1. Desarmar: igual ao estado de desarme da zona rápida
2. Armar no modo AWAY:
   - Zona normal - sem alarme/sem relatório
   - Zona acionada - início do tempo de entrada - sem alarme/sem relatório
   - Desarme durante o tempo de entrada - sem alarme/sem relatório
   - Zona acionada - durante o tempo de saída - sem alarme/sem relatório
   - Zona acionada - durante o tempo de entrada - sem alarme/sem relatório
   - Zona acionada - tempo de entrada esgotado - alarme/relatório
   - (O relatório é atrasado durante um período de tempo especificado (predefinição: 30 segundos; intervalo de valores: 00-99), sem relatório quando o sistema já se encontrava previamente desarmado)
3. Armar no modo STAY: funcionamento igual a armar no modo AWAY.
   - A primeira zona de entrada/saída inicia o tempo de entrada; seguem-se todas as outras zonas de entrada/saída.
   - Quando o sistema está desarmado e a zona não é previamente restaurada, é enviado um relatório de restauro de zona.

**04 - Atraso interior 1**

O tipo de zona de atraso interior 1 funciona conforme descrito abaixo:

1. Desarmar: igual ao estado de desarme da zona rápida
2. Armar no modo AWAY: igual ao estado de arme no modo AWAY da zona de entrada/saída
3. Armar no modo STAY:
   - Esta zona será ignorada e executada como desarmada.

▸ Consulte para ver como é que a zona é apresentada durante o tempo de saída.

**05 - Atraso de saída 1**

O tipo de zona de tempo de saída 1 funciona conforme descrito abaixo:

1. DESARMAR: igual ao estado de desarme da zona rápida
2. Armar no modo AWAY:
   - Zona normal - sem alarme/sem relatório
   - Zona acionada - início do tempo de entrada - sem alarme/sem relatório
   - Desarme durante o tempo de entrada - sem alarme/sem relatório
   - Zona acionada - durante o tempo de saída - sem alarmes/sem relatório/encurta o tempo restante para a saída para 5 segundos
   - Zona acionada - durante o tempo de entrada - sem alarme/sem relatório
   - Zona acionada - tempo de entrada esgotado - alarme/relatório (o relatório é atrasado durante 30 segundos; se o sistema for desligado dentro deste tempo o relatório não é enviado)
3. Armar no modo STAY: funcionamento igual a armar no modo AWAY
   - A primeira zona de entrada/saída inicia o tempo de entrada; seguem-se todas as outras zonas de entrada/saída.
   - Quando o sistema está desarmado e a zona não é previamente restaurada, é enviado um relatório de restauro de zona.

**06 - Atraso de saída interior 1**

O tipo de zona de tempo de saída interior 1 funciona conforme descrito abaixo:

1. Desarmar: igual ao estado de desarme da zona rápida
2. Armar no modo AWAY: igual ao estado de arme no modo AWAY da zona de tempo de saída
3. Armar no modo STAY:
   - Esta zona será ignorada e executada como desarmada.

▸ Consulte para ver como é que a zona é apresentada durante o tempo de saída.

**07 - Ent/Saída 2**

O tipo de zona de entrada/saída 2 funciona conforme descrito abaixo:

1. Desarmar: igual ao estado de desarme da zona rápida
2. Armar no modo AWAY:
   - Zona normal - sem alarme/sem relatório
   - Zona acionada - início do tempo de entrada - sem alarme/sem relatório
   - Desarme durante o tempo de entrada - sem alarme/sem relatório
   - Zona acionada - durante o tempo de saída - sem alarme/sem relatório
   - Zona acionada - durante o tempo de entrada - sem alarme/sem relatório
   - Zona acionada - tempo de entrada esgotado - alarme/relatório
   - (O relatório é atrasado durante um período de tempo especificado (predefinição: 30 segundos; intervalo de valores: 00-99), sem relatório quando o sistema já se encontrava previamente desarmado)
3. Armar no modo STAY: funcionamento igual a armar no modo AWAY.
   - A primeira zona de entrada/saída inicia o tempo de entrada; seguem-se todas as outras zonas de entrada/saída.
   - Quando o sistema está desarmado e a zona não é previamente restaurada, é enviado um relatório de restauro de zona.

**08 - Atraso interior 2**

O tipo de zona de atraso interior 2 funciona conforme descrito abaixo:

1. Desarmar: igual ao estado de desarme da zona rápida
2. Armar no modo AWAY: igual ao estado de arme no modo AWAY da zona de entrada/saída
3. Armar no modo STAY:
   – Esta zona será ignorada e executada como desarmada.
- Consulte para ver como é que a zona é apresentada durante o tempo de saída.

**09 - Atraso de saída 2**

O tipo de zona de tempo de saída 2 funciona conforme descrito abaixo:

1. DESARMAR: igual ao estado de desarme da zona rápida
2. Armar no modo AWAY:
   – Zona normal - sem alarme/sem relatório
   – Zona acionada - início do tempo de entrada - sem alarme/sem relatório
   – Desarme durante o tempo de entrada - sem alarme/sem relatório
   – Zona acionada - durante o tempo de saída - sem alarmes/sem relatório/encurta o tempo restante para a saída para 5 segundos
   – Zona acionada - durante o tempo de entrada - sem alarme/sem relatório
   – Zona acionada - tempo de entrada esgotado - alarme/relatório (o relatório é atrasado durante 30 segundos; se o sistema for desligado dentro deste tempo o relatório não é enviado)
3. Armar no modo STAY: funcionamento igual a armar no modo AWAY
   – A primeira zona de entrada/saída inicia o tempo de entrada; seguem-se todas as outras zonas de entrada/saída.
   – Quando o sistema está desarmado e a zona não é previamente restaurada, é enviado um relatório de restauro de zona.

**10 - Atraso de saída interior 2**

O tipo de zona de tempo de saída interior 2 funciona conforme descrito abaixo:

1. Desarmar: igual ao estado de desarme da zona rápida
2. Armar no modo AWAY: igual ao estado de arme no modo AWAY da zona de tempo de saída
3. Armar no modo STAY:
   – Esta zona será ignorada e executada como desarmada.
- Consulte para ver como é que a zona é apresentada durante o tempo de saída.

**11 - Seguidor**

O tipo de zona de seguidor funciona conforme descrito abaixo:

1. Desarmar:
   – igual ao estado de desarme da zona rápida
2. Armar no modo AWAY:
   – Zona normal - sem alarme/sem relatório
   – Zona acionada - alarme/relatório
   – Zona acionada - durante o tempo de saída - sem alarme/sem relatório
   – Zona acionada - durante o tempo de entrada - sem alarme/sem relatório
   – O tempo de atraso restante é transferido da zona de entrada/saída para a zona de seguidor.
   – A zona de seguidor atua de forma igual à zona de entrada/saída.
   – Se houver duas ou mais zonas programadas como zonas de entrada/saída e as duas forem acionadas, a zona de seguidor seguir-se-á à primeira zona de entrada/saída acionada.

3. Armar no modo STAY: igual a zona de entrada/saída.

**12 - Interior seguidor**

O tipo de zona de seguidor interior funciona conforme descrito abaixo:

1. Desarmar: igual ao estado de desarme da zona rápida
2. Armar no modo AWAY: igual ao estado de arme do modo AWAY da zona de seguidor
3. Armar no modo STAY:
   - Esta zona será ignorada e executada como desarmada.

▸ Consulte para ver como é que a zona é apresentada durante o tempo de saída.

**13 – 24 horas**

O tipo de zona de 24 horas funciona conforme descrito abaixo:

1. Desarmar:
   - Zona normal - sem alarme/sem relatório
   - Zona acionada - alarme/relatório
2. Armar no modo AWAY:
   - Zona normal - sem alarme/sem relatório
   - Zona acionada - alarme/relatório
   - Zona acionada - durante o tempo de saída - alarme/relatório
   - Zona acionada - durante o tempo de entrada - alarme/relatório
3. Armar no modo STAY: funcionamento igual a armar no modo AWAY.
   - Uma zona de 24 horas não envia um relatório de restauro enquanto a zona não for restaurada.

**14 - Ativação/desativação do modo AWAY por chave**

O tipo de zona de ativação/desativação no modo AWAY por interruptor de chave funciona conforme descrito abaixo:

1. Desarmar:
   - Zona normal - nenhuma ação
   - Zona acionada - ativação de arme no modo AWAY/relatório
2. Armar no modo AWAY:
   - Zona normal - nenhuma ação
   - Zona acionada - ativação de desarme/relatório
3. Armar no modo STAY: funcionamento igual a armar no modo AWAY

Esta zona ignora todos os outros itens de programação, como a inibição ou o arme forçado. Quando o sistema é armado neste modo, o teclado emite dois avisos sonoros e é enviado um relatório através do código de utilizador 254.

**15 - Ativação/desativação do modo AWAY por chave**

O tipo de zona de ativação/desativação do modo AWAY por interruptor de chave funciona conforme descrito abaixo:

1. Desarmar:
   - Zona normal - nenhuma ação
   - Zona acionada - ativação de arme no modo AWAY/relatório
2. Armar no modo AWAY:
   - Zona normal - ativação do desarme/relatório
   - Zona acionada - nenhuma ação
3. Armar no modo STAY: funcionamento igual a armar no modo AWAY

Diagrama da cablagem da zona de interruptor de chave: curto-circuito para arme. O tempo momentâneo poderá durar
300 ms no mínimo.

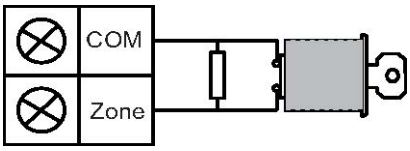


Diagrama da cablagem da zona de interruptor de chave: aberto para armar. O tempo momentâneo poderá durar
300 ms no mínimo.

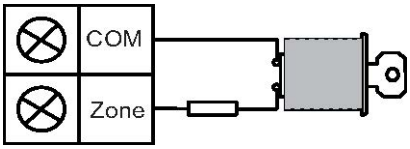


Quando o interruptor de chave ativa o arme/desarme, o teclado emite dois avisos sonoros e é enviado um relatório ao sistema através do código de utilizador 254.

**Informação!**
Quando o interruptor de chave ativa o arme/desarme com êxito, a sirene toca brevemente para o indicar.

**16 - Ativação/desativação do modo STAY por chave**
O tipo de zona do modo STAY momentâneo por interruptor de chave funciona conforme descrito abaixo:

1. Desarmar:
   – Zona normal - nenhuma ação
   – Zona acionada - ativação de arme no modo STAY/relatório
2. Armar no modo AWAY:
   – Zona normal - nenhuma ação
   – Zona acionada - ativação de desarme/relatório
3. Armar no modo STAY: funcionamento igual a armar no modo AWAY

Esta zona ignora todos os outros itens de programação, como a inibição ou o arme forçado. Quando o sistema é armado neste modo, o teclado emite dois avisos sonoros e é enviado um relatório através do código de utilizador 254.

**17 - Ativação/desativação do modo STAY por chave**
O tipo de zona de ativação/desativação do modo STAY por interruptor de chave funciona conforme descrito abaixo:

1. Desarmar:
   – Zona normal - nenhuma ação
   – Zona acionada - ativação de arme no modo STAY/relatório
2. Armar no modo AWAY:
   – Zona normal - ativação do desarme/relatório
   – Zona acionada - nenhuma ação
3. Armar no modo STAY: funcionamento igual a armar no modo AWAY

Quando o interruptor de chave ativa o arme/desarme, o teclado emite dois avisos sonoros e é enviado um relatório ao sistema através do código de utilizador 254.

**Informação!**
Quando o interruptor de chave ativa o arme/desarme com êxito, a sirene toca brevemente para o indicar.

**18 – Pânico 24 horas**

O tipo de zona de pânico 24 horas funciona conforme descrito abaixo:

1. Desarmar:
   - Zona normal - sem alarme/sem relatório
   - Zona acionada - alarme silencioso/relatório
2. Armar no modo AWAY:
   - Zona normal - sem alarme/sem relatório
   - Zona acionada - alarme silencioso/relatório
   - Zona acionada - durante o tempo de saída - alarme silencioso/relatório
   - Zona acionada - durante o tempo de entrada - alarme silencioso/relatório
3. Armar no modo STAY: funcionamento igual a armar no modo AWAY
   - Uma zona de pânico 24 horas não envia um relatório de restauro enquanto a zona não for restaurada.

**19 – Incêndio 24 horas**

O tipo de zona de incêndio 24 horas funciona conforme descrito abaixo:

1. Desarmar:
   - Zona normal - sem alarme/sem relatório
   - Zona acionada - alarme/relatório
2. Armar no modo AWAY:
   - Zona normal - sem alarme/sem relatório
   - Zona acionada - alarme/relatório
   - Zona acionada - durante o tempo de saída - alarme/relatório
   - Zona acionada - durante o tempo de entrada - alarme/relatório
3. Armar no modo STAY: funcionamento igual a armar no modo AWAY
   - Uma zona de incêndio não envia um relatório de restauro enquanto a zona não for restaurada.

**20 - Incêndio 24 horas com verificação**

(Apenas possível para a zona 1 do AMAX 4000/AMAX 3000 BE)

O tipo de zona de incêndio 24 horas com verificação funciona conforme descrito abaixo:

1. Desarmar:
   - Zona normal - sem alarme/sem relatório
   - Zona acionada: após o primeiro alarme, o painel AMAX executa o reset da verificação de incêndio (10 segundos) e aguarda até dois minutos por um segundo alarme. Se um segundo alarme ocorrer dentro desse período, o painel AMAX indica alarme de incêndio. Caso contrário, é efetuado o reset do estado normal do painel AMAX. Quando o período de dois minutos termina, um alarme de incêndio não verificado é registado e reportado. Uma zona de incêndio não envia um relatório de restauro enquanto a zona não for restaurada.
2. Armar no modo AWAY: funcionamento igual ao desarme

3. Armar no modo STAY: funcionamento igual ao desarme

**21 - Sabotagem**

O tipo de zona de sabotagem funciona conforme descrito abaixo:

1. Desarmar:
   - Zona normal - sem alarme/sem relatório
   - Zona acionada - alarme/relatório
2. Armar no modo AWAY:
   - Zona normal - sem alarme/sem relatório
   - Zona acionada - alarme/relatório
   - Zona acionada - durante o tempo de saída - alarme/relatório
   - Zona acionada - durante o tempo de entrada - alarme/relatório
3. Armar no modo STAY: funcionamento igual a armar no modo AWAY
   - Uma zona de sabotagem não envia um relatório de restauro enquanto a zona não for restaurada.

**22 - Confirmação de fecho**

O tipo de zona de confirmação de fecho funciona conforme descrito abaixo:

1. Desarmar:
   - Zona normal - sem alarme/sem relatório
   - Zona acionada - sem alarme/sem relatório
2. Armar no modo AWAY:
   - Zona normal - sem alarme/sem relatório
   - Zona acionada - sem alarme/sem relatório
   - Zona acionada - durante o tempo de saída - sem alarme/sem relatório
   - Zona acionada - durante o tempo de entrada - sem alarme/sem relatório
3. Armar no modo STAY: funcionamento igual a armar no modo AWAY.
   - Esta zona destina-se principalmente a impedir o armar (assegurar que a porta de entrada/saída está fechada antes de armar o sistema e que não ocorre nenhum alarme quando se entra nas instalações através da porta de entrada/saída).

**23 - Falha externa**

O tipo de zona de falha externa funciona conforme descrito abaixo:

1. Desarmar:
   - Zona normal - sem alarme/sem relatório
   - Zona acionada - falha/relatório
2. Armar no modo AWAY:
   - Zona normal - sem alarme/sem relatório
   - Zona acionada - alarme/relatório
   - Zona acionada - durante o tempo de saída - falha/relatório
   - Zona acionada - durante o tempo de entrada - falha/relatório
3. Armar no modo STAY: funcionamento igual a armar no modo AWAY.
   - O relatório de restauro será enviado quando a zona for restaurada.

**24 - Alarme técnico**

O tipo de zona de alarme técnico funciona conforme descrito abaixo:

1. Desarmar:
   - Zona normal - sem alarme/sem relatório

- Zona acionada - alarme/relatório

2. Armar no modo AWAY:
   - Zona normal - sem alarme/sem relatório
   - Zona acionada - alarme/relatório
   - Zona acionada - durante o tempo de saída - alarme/relatório
   - Zona acionada - durante o tempo de entrada - alarme/relatório
3. Armar no modo STAY: funcionamento igual a armar no modo AWAY.
   - Uma zona técnica não envia um relatório de restauro enquanto a zona não for restaurada.

**25 - Reposição**

O tipo de zona de reposição funciona conforme descrito abaixo:

1. Desarmar:
   - Zona normal - sem alarme/sem relatório
   - Zona acionada - reposição do sistema/sem relatório
2. Armar no modo AWAY:
   - Zona normal - sem alarme/sem relatório
3. Armar no modo STAY: funcionamento igual a armar no modo AWAY

**26 - Relatório rápido**

O tipo de zona de relatório rápido funciona conforme descrito abaixo:

1. Desarmar:
   - Zona normal - nenhuma ação
   - Zona acionada - relatório
2. Armar no modo AWAY: funcionamento igual ao desarme
3. Armar no modo STAY: funcionamento igual ao desarme

**Descrição geral das opções de função de zona**

| **Opção de função de zona** | | **Descrição** |
|---|---|---|
| **Forçar arme/inibição** | 0 | Desativado |
| | 1 | Forçar arme |
| | 2 | Inibição |
| | 3 | Todos |
| **Alarme silencioso/ modo de aviso** | 0 | Desativado |
| | 1 | Alarme silencioso |
| | 2 | Modo de aviso |
| | 3 | Todos |
| **Contagem de impulsos de zona** | 0 | Desativado |
| | 1-9 | 1-9 impulsos |
| **Bloqueio de zona** | 0 | Desativado |
| | 1 | Bloqueio de alarme 1 vez |
| | 2 | Bloqueio de alarme 3 vezes |

| | | |
|---|---|---|
| | 3 | Bloqueio de alarme 6 vezes |
| | 4 | Duração do alarme |
| **Zona EOL** | 0 | EOL 2,2 K |
| | 1 | DEOL 2,2 K/2,2 K |
| | 2 | Reservada |
| | 3 | NF |
| | 4 | NA |
| **Relatório de estado de zona** | 0 | Não exige relatório |
| | 1 | Central de receção de alarmes 1 |
| | 2 | Central de receção de alarmes 2 |
| | 3 | Central de receção de alarmes 3 |
| | 4 | Central de receção de alarmes 4 |
| | 5 | Centrais de receção de alarmes 1, 2, 3 e 4 |
| | 6 | Central de receção de alarmes 1 (2, 3 e 4 é de reserva) |
| | 7 | Central de receção de alarmes 1 (2 é de reserva) e central de receção de alarmes 3 (4 é de reserva) |
| | 8 | Central de receção de alarmes 1, 2 |
| | 9 | Central de receção de alarmes 1 (2 é de reserva) |
| | 10 | Central de receção de alarmes 3, 4 |
| | 11 | Central de receção de alarmes 3 (4 é de reserva) |
| **Relatório de alarme não verificado/zona cruzada** | 0 | Desativado |
| | 1 | Relatório de alarme não verificado |
| | 2 | Zona cruzada |
| | 3 | Todos |
| **Chamada telefónica de zona doméstica** | Seguir a lógica da opção de "relatório de alarme"; intervalo 0-11 | |
| | 0 | Não permite relatórios |
| | 1 | Relatório para destino 1 |
| | 2 | Relatório para destino 2 |
| | 3 | Relatório para destino 3 |
| | 4 | Relatório para destino 4 |
| | 5 | Relatório para destino 1 , 2, 3, 4 |
| | 6 | Relatório para destino 1 (2, 3, e 4 são de reserva) |
| | 7 | Relatório para destino 1 (2 é de reserva) e destino 3 (4 é de reserva) |
| | 8 | Relatório para destino 1, 2 |

| | | |
|---|---|---|
| | 9 | Relatório para destino 1 (2 é de reserva) |
| | 10 | Relatório para destino 3, 4 |
| | 11 | Relatório para destino 3 (4 é de reserva) |
| **Alarme de zona no teclado** | 0 | Desativado |
| | 1 | Ativado |
| **Problemas domésticos** | 0 | Desativado |
| | 1 | Ativado |
| **Tempo de deteção x100 ms** | 000-999 | 0 – 999 ms |

**Forçar arme/inibição**
Esta opção define se é possível forçar o arme ou a inibição de uma zona. São possíveis as seguintes opções:
– Desativar arme e inibição forçados
– Permitir arme forçado
– Permitir inibição
– Permitir arme e inibição forçados

**Forçar arme**
Se for permitido o arme forçado, uma zona pode armada quando estiver no estado de acionamento. Se o arme forçado não for permitido, o sistema não permite que o utilizador arme o sistema enquanto a zona com problemas não tiver regressado ao estado normal ou tiver sido manualmente inibida.
Ao arme com uma zona em alarme ou aberta dá-se o nome de arme forçado.
Sempre que o sistema operativo é armado:
– Quando o teclado ou a zona de interruptor de chave são utilizados para executar o arme do sistema, este começa por mostrar o estado da zona. Se uma zona em estado de acionamento não for inibida e a opção de arme forçado estiver desativada, não é possível efetuar o arme com êxito.
– Quando o teclado ou a zona de interruptor de chave são utilizados para executar o arme do sistema, este começa mostra o estado da zona. Se uma zona em estado de acionamento não for inibida e a opção de arme forçado estiver ativada, o arme do sistema é efetuado com êxito. Se, no fim do tempo de saída, a zona ainda não tiver recuperado, o sistema apresenta o relatório de falha da zona.
– Quando se dá a recuperação da falha, é enviado um relatório de recuperação da zona.

Exceções à opção de arme forçado:
– No arme remoto do telefone ou do software de programação, o arme forçado está disponível independentemente de a opção programada para a zona ser arme forçado ativado ou desativado.

**Inibições**
Se a inibição for permitida, o operador pode inibir as zonas antes de armar o sistema. Se a inibição não for permitida, a inibição manual da zona não fica disponível. Após a inibição manual da zona, é enviado um relatório de inibições.
A inibição da zona é válida apenas para um período de arme, sendo retomado o estado normal após o desarme. Antes do desarme, as zonas inibidas ignoram todos os acionamentos de zona e eventos de restauro.

A zona de interruptor de chave não pode ser inibida.

**Alarme silencioso/modo de aviso**

Esta opção define se o alarme silencioso e o modo de aviso são permitidos para uma zona.
São possíveis as seguintes opções:

– Desativar alarme silencioso e modo de aviso
– Permitir alarme silencioso
– Permitir modo de aviso
– Permitir alarme silencioso e modo de aviso

**Alarme silencioso**

Permitir a opção de alarme silencioso define a zona para alarme silencioso. A opção de alarme silencioso só é válida para tipo de evento de saída 03 "alarme do sistema".
Para desativar o som de teclado, consulte *Alarme de zona no teclado, página 78*.

**Modo de aviso**

Se o modo de aviso for permitido, o processo é o seguinte:
Se o modo de aviso for utilizado e uma zona for acionada, o avisador sonoro do teclado faz-se ouvir durante 1 segundo (apenas no estado desarmado).

**Contagem de impulsos de zona**

Esta opção define se o modo de contagem de impulso da zona é permitido para uma zona.
O processo é o seguinte:

– É necessário configurar a duração da contagem de impulsos
– A contagem de impulsos de uma zona pode ser definida para um valor entre 1 e 9 (0 = desativada)

O processo é o seguinte:

– Só é gerado um alarme se a zona for acionada o número de vezes equivalente ao valor da "contagem de impulsos" durante a "duração da contagem"
▸ Para obter mais informações, consulte *Programação da duração da contagem de impulsos, página 145*.

**Bloqueio de zona**

O bloqueio de zona define o número de acionamentos de um alarme durante um ciclo arme após os quais o alarme ocorrido será "bloqueado". Se uma zona for bloqueada, os seus alarmes serão ignorados pelo sistema. Esta opção define se o modo de bloqueio de zona é permitido para uma zona e o número de acionamentos de um alarme após os quais a zona será bloqueada. São possíveis as seguintes seleções:

– Desativado
– Bloqueada após 1 acionamento do alarme
– Bloqueada após 3 acionamentos do alarme
– Bloqueada após 6 acionamentos do alarme
– Duração do alarme

O bloqueio de zona será redefinido depois o desarme.

**1 vez**

O painel AMAX processa o bloqueio de acordo com a seguinte lógica:

1. Quando um alarme é acionado dentro do período de tempo da saída de alarme, o painel AMAX ignorará a deteção de estado da zona.
2. Depois de o alarme ser acionado 1 vez, a zona será bloqueada.
3. Caso o alarme ocorra na zona bloqueada, a zona enviará o relatório de falha de zona.

4. Antes de terminado o tempo de saída de alarme, não serão transmitidos dez eventos de recuperação de zona.
5. Se a opção de bloqueio de zona estiver desativada, não haverá restrição de vezes de acionamento do alarme. Mesmo que outras zonas estejam bloqueadas, a zona em questão pode gerar o alarme.

**3 vezes**
Funcionamento semelhante ao bloqueio de alarme 1 vez, mas com o alarme limitado a não mais de 3 vezes.

**6 vezes**
Funcionamento semelhante ao bloqueio de alarme 3 vezes, mas com o alarme limitado a não mais de 6 vezes.

**Duração do alarme**
O bloqueio ocorre dentro do período do tempo de saída do alarme. Repetição do processo de bloqueio de alarme no período de tempo de saída de alarme, sem limite de vezes.

**Zona EOL**
O sistema suporta a deteção de sabotagem da zona. Esta função garante que a zona está no estado de funcionamento operacional normal e aciona um alarme caso não esteja. São possíveis as seguintes seleções:
– 0 = EOL 2,2 k
– 1 = DEOL 2,2 k/2,2 k
– 2 = reservado
– 3 = NF
– 4 = NA

**EOL 2,2 K (fim-de-linha)**
É necessária uma resistência fim-de-linha com 2,2 K para a zona. Um alarme de zona é acionado caso seja registado um valor diferente de 2,2 K.

**DEOL 2,2 k/2,2 k (fim-de-linha duplo)**
É necessária uma resistência fim-de-linha duplo com duas vezes 2,2K para a zona. Uma zona de alarme é acionada caso seja registado 4,4 K. Um alarme de sabotagem é acionado caso seja registado qualquer outro valor.

**NF (normalmente fechado)**
É necessária uma resistência NF para a zona. Um alarme de zona é acionado caso a resistência esteja aberta.

**NA (normalmente aberto)**
É necessária uma resistência NA para a zona. Um alarme de zona é acionado caso a resistência esteja fechada.

**Relatório de estado de zona**
Esta opção define se e para quais os destinos é enviado um relatório de estado de zona.
O painel AMAX relata o estado de zona de acordo com o caminho especificado, incluindo o alarme, a falha de zona, a inibição de zona e o alarme de sabotagem de zona.

**Relatório de alarme não verificado/zona cruzada**
Esta opção define se as opções de relatório de alarme não verificado e de opção de zona cruzada são permitidas para uma zona. São possíveis as seguintes seleções:
– Desativar opção de relatório de alarme não verificado e de zona cruzada

– Permitir a opção de relatório de alarme não verificado
– Permitir opção de zona cruzada
– Permitir a opção de relatório de alarme não verificado e de zona cruzada

**Relatório de alarme não verificado**

Se a opção de relatório de alarme não verificado for permitida e uma zona cruzada for acionada, mas nenhum alarme for criado, o sistema cria um alarme não verificado para enviar um relatório. O sistema reporta alarmes não verificados quando a opção de relatório de alarme não verificado está ativada.

**Zona cruzada**

Se a opção zona cruzada for permitida, o processo é o seguinte:

**Pré-requisitos:**

– Pelo menos duas zonas na mesma área com a opção de zona cruzada ativada
– Valor definido para a opção do sistema de temporizador de zona cruzada superior a 0

Quando uma destas zonas é acionada durante mais de 20 segundos, é gerado um alarme.
Quando uma destas zonas (a primeira zona) é acionada por um período inferior a 20 segundos, o temporizador de zona cruzada é iniciado e não é gerado nenhum alarme nesse momento

– Se não forem acionadas mais zonas (com a opção de zona cruzada) dentro do tempo definido para zona cruzada, não é gerado qualquer alarme
– Quando a primeira zona é acionada duas vezes ou mais no tempo definido para zona cruzada, não é gerado nenhum alarme
– Quando uma segunda ou mais zonas (com a opção de zona cruzada) são acionadas no tempo definido para zona cruzada, é gerado um alarme para todas as zonas que foram acionadas
– Quando a primeira zona ou uma das outras zonas (com opção de zona cruzada) forem acionadas duas vezes ou mais depois de esgotado o tempo definido para zona cruzada, o temporizador é reiniciado

**Chamada telefónica de zona doméstica**

O sistema suporta o modo de chamada telefónica doméstica.
O processo é o seguinte:

– Se o modo de chamada telefónica doméstica estiver configurado para uma zona e esta zona gerar um alarme, este será reportado através do comunicador vocal na placa ao(s) destino(s) configurado(s) e a sua receção terá de ser confirmada.

**Alarme de zona no teclado**

Esta opção ativa/desativa o alarme de zona no teclado. Se esta opção estiver ativada, um alarme de zona pode ser emitido através do avisador sonoro do teclado.
Se a função de tom de alarme do teclado estiver desativada e a função de alarme de zona no teclado estiver ativada, o tom de alarme no teclado continua ativado.
Se a função de tom de alarme no teclado estiver ativada e a função de alarme de zona no teclado estiver desativada, o tom de alarme no teclado continua ativado.
Para obter mais informações sobre o tom de alarme de teclado, consulte *Som de alarme do teclado, página 82*.

**Problemas domésticos**
Esta opção ativa/desativa a chamada telefónica doméstica associada a problemas. Se esta opção estiver desativada e ocorrer um evento de problemas para a zona, não será enviada uma chamada telefónica doméstica.

**Tempo de deteção de x100 ms**
Esta opção define o período de tempo em ms que deve decorrer antes de um evento ser reconhecido. Qualquer evento que ocorra e desapareça antes desse período de tempo decorrer será ignorado. Os valores possíveis são entre 0 e 999 ms.

### 6.3.3 Duração da contagem de impulsos

A duração do código de impulso define o período para a funcionalidade de contagem de impulsos de zona.

### 6.3.4 Temporizador de zona cruzada

O temporizador de zona cruzada define o período para a funcionalidade de zona cruzada.

### 6.3.5 Teclado de indicação de zona e registo de eventos

As zonas podem ser indicadas nos teclados LED/LCD e em registos de eventos, com um número diferente do número de zona utilizado para a programação e as entradas de hardware.

**Sistema de área única**
As zonas são indicadas nos teclados LED/LCD de acordo com os números de zona. Quando uma zona é desativada, o número de indicação de todas as zonas seguintes (superior) muda para um valor inferior em um.

**Sistema de áreas múltiplas**
Apenas as zonas atribuídas a uma área são indicadas num teclado de área LED/LCD, começando em 1 e seguindo a ordem dos números de zona.

**Exemplos:**
AMAX 3000 / 3000 BE / 4000:
Num teclado do sistema, a zona 17 pode ser apresentada num teclado LED/LCD de 16 zonas. Após desativar a zona 16 (ou qualquer outra no intervalo 1 a 16), o número de zona 17 é indicado no teclado LED/LCD como o número de zona 16.
AMAX 2100:
num teclado de sistema de uma área, o número de zona 17 é indicado num teclado LED/LCD de 8 zonas. Após desativar a zona 5, o número de zona 17 é indicado no teclado LED/LCD como o número de zona 5.
A tabela seguinte mostra a atribuição de áreas e indicação de zonas no teclado num sistema de áreas múltiplas:

| Número de zona | Área | Área 1 do teclado de indicação | Área 2 do teclado de indicação |
|---|---|---|---|
| 1 | 2 | | 1 |
| 2 | 2 | | 2 |
| 3 | 1 | 1 | |
| 4 | 1 | 2 | |

| Número de zona | Área | Área 1 do teclado de indicação | Área 2 do teclado de indicação |
|---|---|---|---|
| 5 | 1 | 3 | |
| 6 | 1 | 4 | |
| 7 | 2 | | 3 |
| 8 | 2 | | 4 |
| 9 | 2 | | 5 |
| 10 | 2 | | 6 |
| 11 | 1 | 5 | |
| 12 | 1 | 6 | |

## 6.4 Teclados e áreas

### 6.4.1 Área de teclado

**Teclado principal**

O painel AMAX suporta teclados principais. O acesso de utilizador a um teclado principal é diferente do acesso de utilizador a um teclado de área. O teclado principal muda para o modo de teclado principal ou para ou modo de teclado da área declarada pelo utilizador após introduzir o código. O arme/desarme, os alarmes de área, as falhas de alimentação AC, as falhas do sistema e os eventos do sistema de cada área podem ser apresentados no teclado principal. O teclado principal também permite aceder ao menu do utilizador.
Não é possível executar as operações de arme/desarme num teclado principal. É possível armar todas as áreas ou armar uma única área através da função de arme direto.
Não é possível executar uma operação de omissão num teclado principal. Para efetuar operações relevantes para uma área, o teclado principal deve ser mudado para a área correspondente.

**Teclado de área**

Não é possível comandar cada área com um único teclado ou vários teclados independentes. Cada teclado de área apenas pode comandar a área programada correspondente.
Quando o teclado de área não tem zonas correspondentes, não pode ser utilizado para executar operações relacionadas com zonas, como o arme/desarme e a omissão, mas pode ser utilizado para executar operações não relacionadas com zonas, como, por exemplo, a pesquisa de eventos.
Cada teclado de área pode apresentar o estado da zona que pertence à respetiva área. Porém, no caso dos teclados IUI-AMAX3- LED8, IUI-AMAXLED 8 e IUI-AMAX-LCD 8, cada área pode apresentar até 8 zonas e não mais, mas pode relatar eventos de zona. No caso do teclado IUI-AMAX3LED16, cada área pode apresentar até 16 zonas e não mais, mas pode relatar eventos de zona. O teclado IUI -AMAX4-TEXT pode apresentar até 64 zonas.

**Como programar teclados**

- Para programar um teclado principal através da programação do menu do instalador, introduza a área **00** na secção **TECLADO NA ÁREA**.
- Para programar um teclado principal através da programação de endereços, introduza a área **00** nos endereços correspondentes.
- Para programar um teclado de área através da programação do menu do instalador, introduza uma área entre **01** – **16** na secção **TECLADO NA ÁREA**.

– Para programar um teclado de área através da programação de endereços, introduza uma área entre **01** – **16** nos endereços correspondentes.

Para o teclado n.º 1, a predefinição é a área **01**

Para os teclados n.º 2 a 16, a predefinição é **99** para não usadas (sem area/s atribuida/s).

**Apresentar áreas num teclado LED/LCD**

Para qualquer área, os números lógicos das zonas são apresentados no teclado LED/LCD e os números lógicos ou nomes das zonas são apresentados no teclado em vez de números físicos reais. Por exemplo: as zonas 1, 2 e 3 da área 1 ou de 1 área apresentadas no teclado correspondem, na verdade, às zonas 20, 31 e 37.

## 6.4.2 Tempo de entrada/saída

O painel AMAX suporta tempos de entrada e saída independentes para cada área.

**Tempo de saída**

O intervalo de programação é de 0 a 255 segundos. No modo de arme do sistema, o teclado emite um aviso sonoro durante a saída, e emite um aviso sonoro longo e contínuo nos últimos 10 segundos, para avisar de que o tempo de saída está a chegar ao fim.

**Tempo de entrada 1**

O intervalo de programação é de 0 a 255 segundos. O tempo de entrada inicia-se quando uma zona de entrada/saída 1 (tipo de zona 03, 04, 05, 06) é acionada em estado armado.

**Tempo de entrada 2**

O intervalo de programação é de 0 a 255 segundos. O tempo de entrada inicia-se quando uma zona de entrada/saída 2 (tipo de zona 07, 08, 09, 10) é acionada em estado armado.

**Tempo de entrada e saída audível**

Esta opção define se um tempo de entrada ou saída é silencioso ou audível. Um ou mais dos seguintes cenários de tempo de entrada e saída podem ser selecionados individualmente para indicação audível ou silenciosa do tempo de entrada e saída.

– Tempo de entrada (STAY) para teclado de área
– Tempo de saída (STAY) para teclado de área
– Tempo de entrada (STAY) para teclado principal
– Tempo de saída (STAY) para teclado principal
– Tempo de entrada (AWAY) para teclado de área
– Tempo de saída (AWAY) para teclado de área
– Tempo de entrada (AWAY) para teclado principal
– Tempo de saída (AWAY) para teclado principal

Por predefinição, todos os cenários de tempo de entrada e saída são definidos com a indicação audível.

## 6.4.3 Área comum

A Área 1 pode ser utilizada como uma área independente ou comum com outras áreas subordinadas. Se a área 1 for uma área comum, aplica-se o seguinte:

– A área comum só pode ser armada quando todas as áreas subordinadas estiverem armadas.
– Se uma área subordinada estiver no modo de arme STAY, a área comum também está no modo de arme STAY.
– Se uma área subordinada for desarmada, a área comum também será desarmada.
– Se quaisquer zonas pertencentes à zona comum forem acionadas ou estiverem no estado de sabotagem e o arme forçado estiver desativado, a área comum não poderá ser armada.

**Indicação de área comum**

Se a área 1 for uma área em comum, os ícones seguinte são utilizado para indicar o estado no teclado:

| Indicação no teclado | Descrição |
|---|---|
| COMM ✓ | Nenhum evento na área comum, nenhuma zona aberta |
| COMM Ø | Evento na área comum se o arme forçado estiver desativado para a zona; por exemplo, abrir zona |
| PRONTO | Nenhum evento na área, nenhuma zona aberta |
| NÃO OK | Evento na área se o arme forçado estiver desativado para a zona; por exemplo, abrir zona |

São possíveis os seguintes casos de comportamento de área comum e áreas subordinadas:

| | Caso 1 | Caso 2 | Caso 3 | Caso 4 | Caso 5 |
|---|---|---|---|---|---|
| Área 1 (área comum) | COMM ✓ | COMM Ø | COMM Ø | COMM ✓ | COMM Ø |
| Área 2 | PRONTO | PRONTO | Armado/ tempo de saída | Armado | Armado |
| Área 3 | PRONTO | PRONTO | COMM Ø | NÃO OK | NÃO OK |

## 6.4.4 Indicação do teclado

**Som de alarme do teclado**

Esta opção ativa/desativa o som de alarme do teclado da área.

Se a função de tom de alarme do teclado estiver desativada e a função de alarme de zona no teclado estiver ativada, o tom de alarme no teclado continua ativado.

Se a função de tom de alarme no teclado estiver ativada e a função de alarme de zona no teclado estiver desativada, o tom de alarme no teclado continua ativado.

Para obter mais informações sobre o alarme de zona no teclado, consulte *Alarme de zona no teclado, página 78*.

**Ativar indicador de alarme**

Esta opção ativa/desativa a indicação de alarme em teclados consoante o estado de arme. São possíveis as seguintes seleções:

- Desativado
- Armado no modo STAY ativado
- Armado no modo AWAY ativado
- Ambos ativados

**Contraluz de tempo de entrada ligada**

Esta opção ativa/desativa a contraluz do teclado durante o tempo de entrada. Se esta opção for ativada, a contraluz do teclado acende-se quando o sistema é armado no modo STAY e é iniciado o tempo de entrada, e apaga-se quando o tempo de entrada termina e não é premido qualquer outro botão.

**Expiração de LED do teclado**
Esta opção define o tempo limite da indicação LED do teclado em segundos quando armado. Os valores possíveis são entre 00 e 99. Se for selecionado 00, a indicação LED permanece ligada.

**LED de teclado principal ligado**
Esta opção define a indicação LED do teclado principal. São possíveis as seguintes seleções:
- 0 = desativar
- 1-1ª área on
- 2-1ª área flash
- 3-on todas áreas
- 4-1ª área on-tmp saída
- 5-Flash 1ªárea-tmp saída
- 6-Areas on-tmp saída

**0 = desativar**
A indicação LED do teclado principal está desativada.

**1-1ª área on**
Quando a primeira área é armada, o LED do teclado principal é ligado (STAY ou AWAY LED, consoante o modo de arme).
Quando nenhuma área é armada, o LED do teclado principal é desligado.

**2-1ªárea flash**
Quando a primeira área é armada, o LED do teclado principal pisca (STAY ou AWAY LED, consoante o modo de arme).
Quando todas as áreas são armadas, o LED do teclado principal é ligado (STAY e/ou AWAY LED, consoante o modo de arme).
Quando nenhuma área é armada, o LED do teclado principal é desligado.

**3-on todas áreas**
Quando todas as áreas são armadas, o LED do teclado principal é ligado (STAY e/ou AWAY LED, consoante o modo de arme).
Quando não existe nenhuma arma armada ou nem todas estão armadas, o LED do teclado principal é desligado.

**4-saída 1ªárea on**
Quando a primeira área é armada, o LED do teclado principal é ligado (STAY e/ou AWAY LED, consoante o modo de arme).
Quando nenhuma área é armada, o LED do teclado principal é desligado.
Durante o tempo de saída, o LED do teclado principal pisca (STAY e/ou AWAY LED, consoante o modo de arme).

**5-Flash 1ªárea-tmp saída**
Quando a primeira área é armada, o LED do teclado principal pisca (STAY e/ou AWAY LED, consoante o modo de arme).
Quando todas as áreas são armadas, o LED do teclado principal é ligado (STAY e/ou AWAY LED, consoante o modo de arme).
Quando nenhuma área é armada, o LED do teclado principal é desligado.
Durante o tempo de saída, o LED do teclado principal pisca (STAY e/ou AWAY LED, consoante o modo de arme).

**6-saída áreas on**
Quando todas as áreas são armadas, o LED do teclado principal é ligado (STAY e/ou AWAY LED, consoante o modo de arme).

Quando não existe nenhuma arma armada ou nem todas estão armadas, o LED do teclado principal é desligado.
Durante o tempo de saída, o LED do teclado principal pisca (STAY e/ou AWAY LED, consoante o modo de arme).

**Som de alarme do teclado principal**
Esta opção ativa/desativa o som de alarme do teclado principal.
Para os alarmes de pânico, incêndio e médicos acionados num teclado principal, esta opção define se é emitido ou não um som de alarme do teclado principal, independentemente das definições configuradas para a opção de som de alarme do teclado.
Para todos os outros alarmes, falhas e sabotagens, esta opção define se as definições de som de alarme do teclado principal são iguais ou não às definições de som de alarme do teclado de área.

**Restauro do teclado principal**
Esta opção define o tempo em segundos após o qual um teclado principal muda do modo de área para o modo principal. Os valores possíveis são entre 00 e 99. Se for selecionado 00, o teclado volta ao modo principal.

### 6.4.5 Bloqueio do teclado

**Seguir norma EN**
Esta opção define se a norma EN relativa ao bloqueio de teclado é aplicada ou não. Se esta opção estiver ativada, o norma EN relativa ao bloqueio do teclado é aplicada. Isto significa que, quando é possível tentar aceder mais de 3 vezes num período de 60 segundos, o limite de número de tentativas falhadas será de 3. O teclado ficará bloqueado durante 5 minutos.
Se esta opção estiver ativada, a opção "contagem de bloqueio do teclado" deixará de poder ser configurada.

**Contagem de códigos errados para bloqueio do teclado**
A fim de supervisionar o acesso de um utilizador válido, é possível definir 1 a 15 tentativas erradas de introdução do código de utilizador. Quando o número de tentativas atinge o valor programado, o teclado é bloqueado durante 3 minutos.
Esta opção só está disponível quando a opção "Seguir norma EN" está desativada.

## 6.5 Sistema

### 6.5.1 Definição do sistema

Este capítulo descreve as definições do sistema às quais é possível aceder através do menu **DEFINIÇÕES DO SISTEMA 1** e do menu **DEFINIÇÕES DO SISTEMA 2** e respetivos submenus, se disponíveis.

**Data e hora**

**Mudar data e hora**
O painel AMAX tem um relógio de 24 horas e um calendário de 12 meses que é necessário acertar após o arranque. A ordem é dia, mês, ano, hora e minuto, sendo cada item constituído por dois dígitos [DD] [MM] [AA] [HH] [MM].

**Opções DST**
A definição da hora de verão determina quando esta começa e termina. É, portanto, vital que a data e a hora sejam definidas corretamente.

As predefinições de hora de verão estão disponíveis para quatro regiões. Alternativamente, é possível configurar manualmente a definição de hora verão.
A hora de verão começa e termina de acordo com as definições de hora de verão de uma determinada região. A hora de verão configurada individualmente à 1h.
As configurações de horário de verão são as seguintes:

| | |
|---|---|
| 1 - euro | Europa, Azerbaijão, Turquia, Líbano, Chipre |
| 2 - Brasil | Região sul do Brasil |
| 3 - México | Região sul do México |
| 4 - EUA ou México | EUA, Canadá, região norte do México |
| 5 - Personalizar | Podem ser personalizados individualmente |

**Configuração de falha**

**Lembrete sonoro de falha**
Quando o comando [2] [1] do teclado é utilizado na pesquisa de falhas, é possível programar o teclado para emitir um som destinado a indicar uma nova falha do sistema. A sistema assume ativado como predefinição. Em caso de nova falha, todos os teclados emitem um breve aviso sonoro, uma vez por minuto.

**Tempo de atraso de falha CA**
O relatório de falha a apresentar no teclado será atrasado durante o tempo selecionado (01 – 98 minutos; predefinição = 60 minutos; desativado = 99).

**Falha de data/hora**
Em caso de falha da definição de data/hora, é possível escolher entre visualizar a falha e/ou transmitir um som de falha ou mesmo tempo, ou não visualizar e/ou parar o som de falha. Caso opte pela não visualização, o som de falha é definido e o sistema não faz qualquer solicitação mesmo que não estejam definidas a data e a hora após o arranque.

**Intervalo de verificação da bateria**
Esta opção define o intervalo de tempo de acordo com o qual o teste da bateria é realizado (01 – 15 minutos; 00 = desativado). O teste da bateria também é realizado quando o sistema é armado ou durante o arranque.

**Supervisão da linha telefónica**
Se esta opção estiver ativada, o sistema supervisiona se a linha telefónica está interrompida ou desligada.

**Supervisão da sirene**
Se esta opção estiver ativada, o sistema supervisiona se a sirene está em curto-circuito ou desligada.
Os valores possíveis são:
– Desativado
– Sirene 1 monitorizada
– Sirene 2 monitorizada
– Sirenes 1 e 2 monitorizadas

**Reposição automática de falha de CA**
Esta opção ativa/desativa a função de reposição automática de falha de CA.
Se esta opção estiver ativada, uma indicação de falha de CA é restaurada automaticamente após a fonte de alimentação de CA ser restaurada.

Se esta opção estiver desativada, uma indicação de falha de CA terá de ser reposta manualmente após a fonte de alimentação de CA ser restaurada.

**Reposição automática de falha de comunicação**
Esta opção ativa/desativa a função de reposição automática de falha de comunicação.
Se esta opção estiver ativada, uma indicação de falha de comunicação é restaurada automaticamente após a comunicação ser restaurada.
Se esta opção estiver desativada, uma indicação de falha de comunicação terá de ser reposta manualmente após a comunicação ser restaurada.

**Reposição automática de falha telefónica**
Esta opção ativa/desativa a função de reposição automática de falha telefónica.
Se esta opção estiver ativada, uma indicação de falha telefónica é restaurada automaticamente após o telefone ser restaurado.
Se esta opção estiver desativada, uma indicação de falha telefónica terá de ser reposta manualmente após o telefone ser restaurado.

**Reposição automática de falha geral**
Esta opção ativa/desativa a função de reposição automática de falha geral.
Se esta opção estiver ativada, qualquer indicação de falha é restaurada automaticamente após a falha ser restaurada.
Se esta opção estiver desativada, qualquer indicação de falha terá de ser reposta manualmente após a falha ser restaurada.

**Arme rápido**
Esta opção ativa/desativa a função de arme rápido através da qual o utilizador pode armar o sistema premindo sem soltar [*]/[#] durante três segundos sem introduzir o código.

**Acesso de instalador até ao arme seguinte**
Antes de utilizar o acesso do instalador, um utilizador normal tem de o ativar. Se a opção de acesso de instalador até ao arme seguinte estiver ativada, a permissão para acesso de instalador está limitada ao seguinte modo de arme.

**Forçar arme em caso de condição de problema do sistema**
Esta opção ativa/desativa o arme forçado de uma área, embora se encontre em condição de falha ou sabotagem.

**Contagem de registo de eventos por período definido/não definido**
Esta opção define o número máximo de registos para um evento no período definido/não definido.

**Versão do idioma**
Nesta opção, o idioma atualmente utilizado pode ser alterado para os idiomas apresentados.

**Alarme de 2 botões do teclado**
Esta opção ativa/desativa a função de 2 botões do teclado:
O alarme de emergência é transmitido se premir sem soltar as teclas [1] e [3] ou [*] e [#] no teclado durante três segundos. O alarme de incêndio é transmitido se premir sem soltar as teclas [4] e [6] durante três segundos. O alarme de emergência de teclado silencioso é transmitido se premir sem soltar as teclas [7] e [9] durante três segundos.

**Indicação de sabotagem do sistema**

**Sabotagem do sistema em todas as áreas**

Em caso de um evento de sabotagem do sistema, todos os teclados indicam um alarme. Esta opção define o comportamento do alarme no teclado para a área 01, caso o alarme seja confirmado no teclado principal.

– 0 = área 1:
  Se o alarme de evento de sabotagem for confirmado num teclado principal e **0 = área 1** estiver selecionado, o alarme no teclado da área 01 continua a ser indicado e tem de ser confirmado separadamente.
– 1- Todas as áreas:
  se o alarme de evento de sabotagem for confirmado num teclado principal e **1- Todas as áreas** estiver selecionado, o alarme no teclado da área 01 deixa de ser indicado.

**Inibição de sabotagem de zona quando a zona DEOL é inibida**

Se a opção estiver ativada, o sistema gera um alarme de sabotagem quando a zona DEOL é sabotada, mesmo que esteja inibida ou isolada.

**Temporização de antissabotagem da caixa**

O painel AMAX suporta tempos de resposta diferentes para a proteção antissabotagem na placa utilizada para a caixa do painel. O intervalo de valores de tempo de resposta é de 000,0-999,9 segundos.

**Nome da área**

Esta opção é utilizada para atribuir nomes a áreas. O comprimento máximo de um nome de área é de dez carateres.

▸ Utilize os números do teclado de texto para introduzir letras do alfabeto:

| **Número no teclado de texto** | **Introdução de letras do alfabeto quando o número é premido consecutivamente** | |
|---|---|---|
| | **Idioma selecionado: neerlandês, inglês, francês, alemão, húngaro, italiano, polaco, português, espanhol, sueco, turco** | **Idioma selecionado: grego** |
| 1 | . , ' ? ! " 1 - ( ) @ / : _ ¹ ² ³ © ® º « » µ ¶ | . , ; : 1 ( ) \ / [ ] + - = ^ @ # % * $ € |
| 2 | a b c 2 æ å ä à á â ã ç ć č | α β γ ά 2 |
| 3 | d e f 3 è é ê ë ð ę | δ ϵ ζ έ 3 |
| 4 | g h i 4 ì í î ï ğ | η θ ι ή ί ϊ 4 |
| 5 | j k l 5 £ | κ λ μ 5 |
| 6 | m n o 6 ö ø ò ó ô õ ñ | ν ξ ο ό 6 |
| 7 | p q r s 7 ß š ś ş | π ρ σ ς 7 |
| 8 | t u v 8 ù ú û ü ű ţ | τ υ φ ύ ϋ 8 |
| 9 | w x y z 9 ý þ ź ż ž Ÿ | χ ψ ω ώ 9 |
| * | Alterna entre letras minúsculas e letras maiúsculas | Alterna entre letras minúsculas e letras maiúsculas |

| | | |
|---|---|---|
| 0 | Espaço 0 ; + & % * = < > £ € $ ¥€ [ ]{}\ ~ ^ ` ¿ ¡ § # \| | 0 Espaço |

**Nome da empresa**

Esta opção é utilizada para atribuir o nome da empresa na qual este sistema AMAX é utilizado.

- Utilize os números do teclado de texto para introduzir letras do alfabeto:

**Predefinição de voz**

Esta opção ativa/desativa as predefinições de voz para a chamada telefónica doméstica. Se for selecionado **VOZ PREDEFINIDA - SIM**, todas as mensagens de voz gravadas serão eliminadas e é utilizado o tom predefinido para as chamadas telefónicas domésticas. Para obter mais informações sobre mensagens gravadas e chamadas telefónicas domésticas, consulte *Chamada de retorno e chamada telefónica doméstica, página 53*.

**Programação de horário**

Esta função é utilizada para programar operações de acordo com as necessidades dos utilizadores. Podem ser programadas as seguintes operações:

– Armar/desarmar
– Ligar/desligar a saída
– Activar/desactivar utilizadores

É possível programar até 16 operações para períodos de uma semana ou de uma hora.

**Informação!**

Tenha em atenção que só é possível aceder a esta função e programá-la através do software de programação remota A-Link Plus.

**Como programar um horário**

1. Selecione a função que pretende programar. A função a seguir pode ser selecionada:
   Armar (até 16 áreas)
   Desarmar (até 16 áreas)
   Ligar saída (até 20 saídas)
   Desligar saída (até 20 saídas)
   Ativar utilizador (até 250 utilizadores)
   Desativar utilizador (até 250 utilizadores)
2. Introduza a hora de início pretendida (hh:mm) e a data (dd/mm) para o horário.
3. Escolha os dias selecionados para o horário (sim/não para cada dia da semana).
4. Opcionalmente, selecione uma exceção (por exemplo, para feriados).

✓ O horário é programado e pode ser ativado/desativado pelo utilizador.

## 6.5.2 Vista do sistema

**Análise de falhas**

Esta opção apresenta as falhas, sabotagens e o estado de omissão/isolamento. O painel AMAX pode apresentar 41 tipos de sabotagem e falha do sistema, distribuídos por oito categorias.

**Como apresentar falhas e sabotagens através de um teclado de texto**

Num teclado de texto as falhas e sabotagens são apresentadas diretamente.

**Como apresentar falhas e sabotagens através de um teclado principal**

Num teclado principal, as falhas e sabotagens do sistema são apresentadas diretamente. Após uma área ser selecionada, as falhas e as sabotagens específicas da área são apresentadas.

**Como apresentar o estado de omissão**

1. Introduza o seu código + [3] [3] e prima [#].
   O sistema emite dois avisos sonoros e as zonas omitidas são apresentadas.
2. Utilize [▲] e [▼] para apresentar todas as zonas omitidas.
3. Prima [#] para sair.

**Como apresentar o estado de isolamento**

1. Introduza o seu código + [3] [6] e prima [#].
   O sistema emite dois avisos sonoros e as zonas isoladas são apresentadas.
2. Utilize [▲] e [▼] para apresentar todas as zonas isoladas.
3. Prima [#] para sair.

**Como apresentar falhas e sabotagens através de um teclado LED/LCD**

1. Introduza o seu código + [2] [1] e prima [#].
   O sistema emite dois avisos sonoros. O indicador FAULT apaga-se e os indicadores STAY e AWAY piscam. Um dos indicadores de número está aceso. Exemplo: 2.
2. Introduza o número que está aceso no sistema. Exemplo: 2.
   Um dos indicadores de número está aceso. Exemplo: 1.
3. Repita o passo 2 até que não haja nenhum número aceso.
4. Para obter uma descrição da falha ou sabotagem, consulte a tabela Tipos de condições de falha ou sabotagem. Os indicadores de número acesos consecutivamente correspondem a tipos de falha ou sabotagem. Exemplo: 2 – 1, que indica uma falha de AC no painel de controlo.
5. Se necessário, prima [0] para regressar ao passo 2.
6. Prima [#] para sair.

✓ Os indicadores STAY e AWAY apagam-se e o indicador FAULT acende-se.

Para obter uma vista geral das eventuais falhas e sabotagens e saber como resolvê-las, consulte *Pesquisa de problemas e falhas, página 161*.

**Versão de Firmware**

Esta opção apresenta a versão atual do firmware.

## 6.5.3 Predefinição de fábrica do sistema

As predefinições de fábrica do sistema podem ser repostas tanto através do software como do hardware.

As mensagens de voz gravadas não são automaticamente eliminadas quando o sistema é reposto para as predefinições de fábrica. As mensagens de voz têm de ser eliminadas separadamente. Assim, consulte *Predefinição de voz, página 88*.

**Como repor as predefinições de fábrica do sistema através do software**

**Predefinição de fábrica**

Esta opção repõe as definições de fábrica do sistema.

- Selecione **PAINEL PREDEFINIDO - SIM** se realmente pretender fazer o reset ao sistema ou selecione **PAINEL PREDEFINIDO - NÃO** se não pretender fazer o reset ao sistema.

✓ Todos os parâmetros de programação são redefinidos para o padrão de fábrica.

**Opção de ponto predefinido**

Esta opção ativa/desativa a possibilidade de repor o sistema através do hardware. Se esta opção estiver desativada, o sistema deixar de poder ser reposto através do hardware.

**Como repor as predefinições de fábrica do sistema através do hardware**

As predefinições de fábrica do sistema podem ser repostas com os pontos "repor predefinições de fábrica" na parte superior da placa de circuito impresso na placa principal do painel AMAX, se esta possibilidade for ativada no software.

1. Desligue a fonte de alimentação AC e a bateria de reserva.
2. Crie um curto-circuito entre os pontos "repor predefinições de fábrica".
3. Ligue o sistema.
   Uma intermitência rápida do indicador LED vermelho na placa de circuito impresso do painel AMAX indica que a predefinição de fábrica foi reposta.
   ✓ Todos os parâmetros de programação regressam à predefinição de fábrica após a libertação dos pontos de conexão em curto-circuito.

**Informação!**
Se os pontos de predefinição estiverem em curto-circuito durante mais de 10 segundos após o arranque, o painel AMAX rejeita a reposição da predefinição de fábrica.

## 6.6 Saídas e sirenes

### 6.6.1 Saídas

**Saída na placa/expansão**
O painel AMAX está equipado com saídas na placa e suporta módulos de expansão de saídas DX3010, sendo que cada módulo de expansão suporta 8 saídas de relé.
Quando as saídas 1 ou 2 na placa falham devido a curto-circuito ou um circuito aberto, desde que haja uma fonte de alimentação de reserva, a falha da saída não afetará o funcionamento normal do sistema em geral, embora seja detetada pelo sistema caso a monitorização da sirene 1 esteja ativada. Consulte *Supervisão da sirene, página 85*.
Cada saída é programável e pode ser definida para seguir vários eventos.
Dependendo do tipo do evento de saída, os parâmetros de saída podem ser definidos como saída de área ou saída de alarme de zona de seguimento. A polaridade de cada saída pode ser programada e definida como um dos seguintes modos: saída contínua, saída por impulsos ou saída invertida.
O tempo máximo da saída é especificado na programação e é automaticamente reposto depois de esgotado.

**Tipos de evento de saída**
É possível definir um máximo de três tipo de evento de saída para uma saída. A área de saída, a zona, o modo de saída e o tempo de saída podem ser definidos individualmente para cada um dos três tipos de evento de saída. Em caso de alarme, a saída e o tipo de evento de saída 1 tem a prioridade mais alta; tipo de evento de saída 3 tem a mais baixa.

**Tipos de evento de saída - vista geral**

| Tipo de evento de saída | Descrição | Saída para a área/zona |
|---|---|---|
| 00 | Não usado | Não |
| 01 | Sistema desarmado | 0 = Todas as áreas<br>1 - 16 = áreas 1 a 16* |
| 02 | Sistema armado | |
| 03 | Alarme do sistema | 0 = Qualquer área<br>1 - 16 = áreas 1 a 16* |
| 04 | Alarme do sistema (audível e silencioso) | |

| | | |
|---|---|---|
| 05 | Sirene externa quando ligado no modo AWAY | |
| 06 | Sirene externa quando ligado no modo STAY | |
| 07 | Sirene interna | |
| 08 | Sirene interna com sabotagem | |
| 09 | Aviso de tempo de entrada/saída | 1 - 16 = áreas 1 a 16* |
| 10 | Falha de linha telefónica | |
| 11 | Falha de fonte de alimentação CA | |
| 12 | Bateria fraca | |
| 13 | Sabotagem | 0 = Qualquer área<br>1 - 16 = áreas 1 a 16* |
| 14 | Falha externa | |
| 15 | Todas as falhas | |
| 16 | Alarme de incêndio | 0 = Qualquer área<br>1 - 16 = áreas 1 a 16* |
| 17 | Reposição de incêndio | |
| 18 | Armado no modo AWAY | 0 = Todas as áreas<br>1 - 16 = áreas 1 a 16* |
| 19 | Armado no modo STAY | |
| 20 | Reset | 0 = Qualquer área<br>1 - 16 = áreas 1 a 16* |
| 21 | Evento de zona de seguimento | Número de zona 1 a 64* |
| 22 | Botão 3 do comando via rádio RF (por exemplo, portão da garagem) | 0 = Qualquer área<br>1 - 16 = áreas 1 a 16* |
| 23 | Botão 4 do comando via rádio RF (por exemplo, luzes) | |
| 24 | Indicação de aviso sonoro | |
| 25 | Alarme verificado | |
| 26 | Alarme não verificado | |
| 27 | Alarme técnico | |
| 28 | Zona omitida | |
| 29 | Pronto a armar | 0 = Todas as áreas 1 - 16 = Áreas 1 a 16* |
| 30 | Modo de saída de teste de passagem | |
| 31 | Alarme de 24 h | 0 = Qualquer área<br>1 – 16 = áreas 1 a 16 |
| 32 | Alarme de pânico de 24 h | |
| 33 | Alarme médico | |

| | | |
|---|---|---|
| 34 | Falha da alimentação RF | 0 = Qualquer repetidor |
| 35 | Zona de seguimento | Zona 1 - 64* |
| 36 | Horário | |

**Tab. 6.13:** Os intervalos de valores das opções de eventos de saída

* AMAX 2100 áreas 1 e 2, zonas 1 a 8
AMAX 3000 / 3000 BE áreas 1 a 8, zonas 1 a 32
AMAX 4000 áreas 1 a 16, zonas 1 a 64

**Eventos de saída – descrição detalhada**

**00 - Não utilizado**

**01 – Sistema desarmado**
A saída é aplicada nos seguintes casos:
– O sistema é desarmado após uma reposição do sistema.
– O sistema aplicou o comando de desarme.
A saída é reposta nos seguintes casos:
– O sistema está armado.
– O tempo de saída programado termina.

**02 - Sistema armado**
A saída é aplicada nos seguintes casos:
– O sistema é armado após uma reposição do sistema.
– O sistema aplicou o comando de arme. (Após o tempo de saída terminar.)
A saída é reposta nos seguintes casos:
– O sistema está desarmado.
– O tempo de saída programado termina.
Se o tempo de saída for definido para 000, a saída irá continuar ativa até o sistema ser desarmado.

**03 - Alarme do sistema**
Esta saída é aplicada quando ocorre um alarme.
A saída é reposta nos seguintes casos:
– O sistema é desarmado e o alarme é reposto.
– O tempo de saída programado termina.
Em caso de um novo alarme, o tempo de saída será reposto.
Se o tempo de saída for definido para 000, a saída irá continuar ativa até a zona ser restaurada ou o sistema ser desarmado.

**04 - Alarme do sistema (audível e silencioso)**
Esta saída é aplicada em caso de alarme por áudio do sistema:
– Zona (alarme ou sabotagem) programada para desativar o alarme silencioso de zona
– Sabotagem do sistema/sabotagem do DX2010/sabotagem do teclado
– Alarme do teclado (alarme de emergência, alarme de incêndio, alarme de assistência médica)
Esta saída é também aplicada em caso de alarme silencioso do sistema:

– Zona (alarme ou sabotagem) programada para ativar o alarme silencioso de zona.

A saída é reposta nos seguintes casos:

– O alarme é reposto.
– O sistema está armado.
– O sistema está desarmado.

Em caso de um novo alarme, o tempo de saída será reposto.

Quando o tempo definido para a saída é 000 e para a sirene de alarme é 0, a saída irá continuar ativa até a saída de alarme ser reposta ou o sistema ser desarmado através da introdução do código + [3] [2] + [#].

A saída dos seguintes alarmes do sistema é de apenas um segundo:

– Teste da sirene de alarme
– Sequência (sabotagem/alarme/reposição)
– Arme com interruptor de chave ou desarme com interruptor de chave de bloqueio

**05 - Sirene externa quando ligado no modo AWAY**

A saída é aplicada nos seguintes casos:

– O sistema está no modo AWAY e ocorre um alarme de intrusão na zona [alarme de intrusão = rápida/interior rápida/ entrada/saída /atraso interior/atraso de saída/atraso de saída interior/seguidor interior/24 horas (pode ser silenciado)/incêndio (pode ser silenciado)/alarme técnico (pode ser silenciado)].
– O sistema está no modo AWAY e ocorre um alarme de sabotagem.

(Não é aplicada nenhuma saída quando o sistema é desarmado.)

**06 - Sirene externa quando ligado no modo STAY**

A saída é aplicada nos seguintes casos:

– O sistema está no modo STAY e ocorre um alarme de intrusão na zona [alarme de intrusão = rápida/interior rápida/ entrada/saída /atraso interior/atraso de saída/atraso de saída interior/seguidor interior/24 horas (pode ser silenciado)/incêndio (pode ser silenciado)/alarme técnico (pode ser silenciado)].
– O sistema está no modo STAY e ocorre um alarme de sabotagem.

(Não é aplicada nenhuma saída quando o sistema é desarmado.)

**07 - Sirene interna**

A saída é aplicada nos seguintes casos:

– O sistema está no modo AWAY e ocorre um alarme de intrusão na zona [alarme de intrusão = rápida/interior rápida/ entrada/saída /atraso interior/atraso de saída/atraso de saída interior/seguidor interior/24 horas (pode ser silenciado)/incêndio (pode ser silenciado)/alarme técnico (pode ser silenciado)].
– O sistema está no modo AWAY e ocorre um alarme de sabotagem.
– O sistema está no modo STAY e ocorre um alarme de intrusão na zona [alarme de intrusão = rápida/interior rápida/ entrada/saída /atraso interior/atraso de saída/atraso de saída interior/seguidor interior/24 horas (pode ser silenciado)/incêndio (pode ser silenciado)/alarme técnico (pode ser silenciado)].
– O sistema está no modo AWAY e ocorre um alarme de sabotagem.
– O sistema está desarmado e ocorre um alarme de sabotagem de zona.

Quando o sistema é armado, o modo de saída é uma ativação por um impulso (1 segundo) (a opção de ativação/desativação pode ser combinada com o desarme).

Quando o sistema é desarmado, o modo de saída é uma ativação por dois impulsos (1 segundo) (a opção de ativação/desativação pode ser combinada com o desarme).

Ao entrar no modo de programação, o modo de saída é uma ativação por um impulso (1 segundo) (opção de ativação/desativação).

**08 - Sirene interna com sabotagem**

A saída é aplicada quando ocorre sabotagem da sirene interna.

**09 - Aviso de tempo de entrada/saída**

**Aviso de tempo de entrada**

Esta saída é aplicada durante o tempo de entrada.
A saída é reposta nos seguintes casos:
– O sistema está desarmado.
– O tempo de entrada expira.
– O tempo de saída programado termina.

**Aviso de tempo de saída**

Esta saída é aplicada durante o tempo de saída quando o sistema é armado.
A saída é reposta nos seguintes casos:
– O sistema está desarmado.
– O tempo de saída expira.
– O tempo de saída programado termina.

Se o tempo de saída for definido para 000, a saída irá continuar ativa até o tempo de aviso de atraso terminar.

**10 - Falha de linha telefónica**

Esta saída é aplicada quando ocorre uma falha de linha telefónica.
A saída é reposta nos seguintes casos:
– A linha telefónica é restaurada e a falha é reposta.
– O tempo de saída programado termina.

Se o tempo de saída for definido para 000, a saída irá continuar ativa até a linha telefónica ser restaurada e a falha ser reposta.

**11 - Falha da fonte de alimentação CA**

Esta saída é aplicada quando ocorre uma falha de alimentação CA.
A saída é reposta nos seguintes casos:
– A fonte de alimentação CA é restaurada e a falha é reposta.
– O tempo de saída programado termina.

Se o tempo de saída for definido para 000, a saída irá continuar ativa até a fonte de alimentação CA ser restaurada e a falha ser reposta.

**12 - Falha de bateria**

Esta saída é aplicada quando ocorre uma falha de bateria fraca.
O teste dinâmico da bateria é realizado de quatro em quatro horas após o arranque do sistema e sempre que este é armado.
A saída é reposta nos seguintes casos:
– Um teste dinâmico da bateria relata que a tensão da bateria de reserva está normal e que a falha foi reposta.
– O tempo de saída programado termina.

Se o tempo de saída for definido para 000, a saída irá continuar ativa até a bateria ser restaurada e a falha ser reposta.

**13 - Sabotagem**
Esta saída é aplicada quando ocorre uma sabotagem.
A saída é reposta quando o tempo de saída programado termina.
Se o tempo de saída for definido para 000, a saída irá continuar ativa até a condição de sabotagem ser restaurada e a sabotagem ser reposta.

**14 - Falha externa**
Esta saída é aplicada quando ocorre uma falha externa.
A saída é reposta quando o tempo de saída programado termina.
Se o tempo de saída for definido para 000, a saída irá continuar ativa até a falha externa ser restaurada e a falha ser reposta.

**15 - Todas as falhas**
Esta saída é aplicada quando ocorre uma falha.
A saída é reposta quando o tempo de saída programado termina.
Se o tempo de saída for definido para 000, a saída irá continuar ativa até a falha ser restaurada e reposta.

**16 - Alarme de incêndio**
Esta saída é aplicada quando ocorre um alarme de incêndio.

**17 - Reposição de incêndio**
Esta saída é aplicada quando um alarme de incêndio é reposto.

**18 - Armado no modo AWAY**
Esta saída é aplicada quando o sistema está no modo AWAY.
A saída é reposta quando o tempo de saída programado termina.
Se o tempo de saída for definido para 000, a saída irá continuar ativa até o sistema ser desarmado.

**19 - Armado no modo STAY**
Esta saída é aplicada quando o sistema está no modo STAY.
A saída é reposta quando o tempo de saída programado termina.
Se o tempo de saída for definido para 000, a saída irá continuar ativa até o sistema ser desarmado.

**20 - Reposição**
Esta saída é aplicada quando é efetuada uma reposição do sistema.

**21 - Evento de zona de seguimento**
Esta saída imita o estado de alarme da zona. A saída é aplicada quando é gerado um alarme ou uma sabotagem na zona correspondente.
A saída é reposta durante o arme ou desarme do sistema ou quando o tempo de saída termina.

**22 - Botão 3 do comando via rádio RF**
Se o tempo desta saída for definido para 000, o botão 3 do comando via rádio funciona como botão de ativação/desativação:
Esta saída é aplicada quando o botão 3 do comando via rádio é premido.
A saída é reposta quando o botão 3 do comando via rádio é premido novamente.

**23 - Botão 4 do comando via rádio RF**
Se o tempo desta saída for definido para 000, o botão 4 do comando via rádio funciona como botão de ativação/desativação:
Esta saída é aplicada quando o botão 4 do comando via rádio é premido.
A saída é reposta quando o botão 4 do comando via rádio é premido novamente.

**24 - Indicação por aviso sonoro**
Esta saída é aplicada quando ocorre uma indicação por aviso sonoro.

**25 - Alarme verificado**
Esta saída é aplicada quando ocorre um alarme verificado.

**26 - Alarme não verificado**
Esta saída é aplicada quando ocorre um alarme não verificado.

**27 - Alarme técnico**
Esta saída é aplicada quando ocorre um alarme técnico.

**28 - Zona inibida**
Esta saída é aplicada quando uma zona é inibida.

**29 - Pronto a armar**
Esta saída é aplicada quando o sistema está pronto no estado de arme.

**30 – Modo de saída de teste de passagem**
Esta saída é aplicada quando o sistema está no modo de teste de passagem.

**31 – Alarme de 24 h**
Esta saída é aplicada quando ocorre um alarme de 24 h. Esta saída só funciona numa zona de 24 horas.
A saída é reposta quando o alarme de 24 h é reposto ou quando o tempo de saída termina.

**32 - Alarme de pânico de 24 h**
Esta saída é aplicada quando ocorre um alarme de pânico de 24 h. Esta saída só funciona no tipo de zona 10.
A saída é reposta quando o alarme de pânico de 24 h é reposto ou quando o tempo de saída termina.

**33 - Alarme médico**
Esta saída é aplicada quando ocorre um alarme médico.
A saída é reposta quando o alarme médico é reposto ou quando o tempo de saída termina.

**34 - Falha de alimentação RF**

A saída é aplicada nos seguintes casos:

– A bateria do transmissor RF está fraca.
– A bateria do repetido RF está fraca.
– Ocorre uma falha de alimentação CA do repetidor RF.

A saída é reposta nos seguintes casos:

– A potência RF está normal e o sistema é reposto.
– O tempo de saída programado termina.

**35 - Zona de seguimento**

Esta saída imita o estado da zona. A saída é aplicada de acordo com a zona correspondente.
A saída é reposta de acordo com a zona correspondente.

**36 - Horário**

Esta saída é aplicada quando um horário é ativado.
A saída é reposta quando o horário é reposto ou quando o tempo de saída termina.

**Modo de saída**

Estão disponíveis três modos de saída diferentes.

**0 - Saída contínua**

A saída é contínua; o nível é alto.

**1 - Saída por impulsos**

A saída ocorre em impulsos; o período é de 1 segundo.

**2 - Saída invertida contínua**

A saída é contínua; o nível é baixo (no estado de inatividade, o nível é alto). Quando é definida a opção invertida para PO-1 ou PO-2, a supervisão é desativada para estas saídas.

**Tempo de saída**

Cada saída é aplicada durante um tempo específico e é reposta quando esse tempo termina.
O tempo de saída real do alarme áudio do sistema, do alarme do sistema e do evento de zona de seguimento está relacionado com o toque da sirene de alarme.
O intervalo de valores de tempo de saída possível é de 0 a 999 segundos.

## 6.6.2 Sirenes

**Tempo de toque da sirene de alarme**

O tempo de toque da sirene de alarme é válido apenas quando o som de alarme do teclado está ativado. Quando um alarme de áudio ocorre no sistema, a sirene de alarme começa a tocar. Após um comando válido de arme/desarme, uma reposição do alarme ou após o fim do tempo de toque da sirene de alarme, a sirene de alarme pára de tocar.

- Para obter informações acerca da programação do tempo de alarme, consulte *Programação da saída, página 153*.

**Aviso sonoro para dispositivos de aviso**

Activa/desactiva o aviso sonoro para dispositivos de aviso quando o sistema é armado ou desarmado, ou durante o teste de passagem.

**Indicação por aviso sonoro da sirene interna**
Activa/desactiva a indicação por aviso sonoro da sirene interna quando o sistema é armado ou desarmado, ou ao entrar no modo de programação.

**Silenciar os dispositivos de aviso quando o sistema está desarmado**
Activa/desactiva a possibilidade de silenciar dos dispositivos de aviso quando o sistema está desarmado ou mediante pressão em qualquer tecla.

## 6.7 Dispositivos RF

### 6.7.1 Opções de RF

**Funcionalidade dos elementos RF**
Ativa ou desativa a funcionalidade dos elementos RF.

**Intervalo de supervisão de RF**
Desativa ou define o intervalo de supervisão de RF. É possível definir intervalos de 20 minutos, 1, 2,5, 4, 12 ou 24 horas.

**Nível de deteção de bloqueio de RF**
Define o nível de deteção de bloqueio de RF. O intervalo é de 00 a 15:
- 00 = desativado
- 01 = mais sensível
- 15 = menos sensível

**Ressonância por nível baixo da bateria do dispositivo RF**
Desativa ou define o intervalo para indicação acústica, através do teclado, de falha de nível baixo da bateria do dispositivo RF.

**Aviso sonoro da sirene para arme/desarme (comando via rádio)**
Ativa ou desativa a indicação por aviso sonoro da sirene quando o sistema é armado/desarmado.

**Opção de pânico por comando via rádio**
Define o comportamento quando o botão de pânico do comando via rádio é premido. É possível definir a opção para sem alarme, alarme silencioso ou alarme audível.

**Zona RF em falta como alarme**
Esta opção ativa/desativa a função de alarme de uma zona em falta.

### 6.7.2 Dispositivos RF/utilizador RF

**Utilizador RF**
Os comandos via rádio foram concebidos para armar e desarmar o sistema remotamente, para acionar um alarme de pânico ou para funcionalidades de controlo adicionais.
Para utilizar estes botões do comando via rádio, basta premir sem soltar durante, no mínimo, um segundo, a fim de utilizar a funcionalidade pretendida.
O painel AMAX identifica os utilizadores de comando via rádio através da RFID do dispositivo.
A programação do teclado através do AMAX suporta a introdução automática de RFID para dispositivos Radion.

- Quando a RFID de comando via rádio for solicitada, prima [*] durante 3 segundos para alternar entre o modo **AUTO** e **MANUAL**.
  Quando o modo **MANUAL** for selecionado, introduza a RFID de 9 dígitos manualmente.
  Quando o modo **AUTO** for selecionado, acione o dispositivo RF e a RFID é introduzida automaticamente.

**Repetidor RF**

O painel AMAX identifica os dispositivos repetidores através da RFID do dispositivo. A programação do teclado através do AMAX suporta a introdução automática de RFID para dispositivos Radion.

- Quando a RFID do repetidor for solicitada, prima [*] durante 3 segundos para alternar entre o modo **AUTO** e **MANUAL**.
  Quando o modo **MANUAL** for selecionado, introduza a RFID de 9 dígitos manualmente.
  Quando o modo **AUTO** for selecionado, acione o dispositivo RF e a RFID é introduzida automaticamente.

**Diagnóstico do sensor RF**

O painel AMAX suporta a funcionalidade de diagnóstico para sensores RF. O diagnóstico do teclado apresenta a distância da razão sinal/ruído. Dependendo da classificação, o painel AMAX apresenta os números da RFID ou **REPOSICIONAR**. O painel AMAX mantém a interrogação sequencial pelo sinal e atualiza a indicação numa base regular.

**Diagnóstico do repetidor RF**

O painel AMAX suporta a funcionalidade de diagnóstico para repetidores RF. O diagnóstico do teclado apresenta a distância da razão sinal/ruído. Dependendo da classificação, o painel AMAX apresenta os números da RFID ou **REPOSICIONAR**. O painel AMAX mantém a interrogação sequencial pelo sinal e atualiza a indicação numa base regular.

**Limpar dispositivos RF**

O painel AMAX disponibiliza a opção de limpar todos os dispositivos RF num único passo.

## 6.8 Chave de programação

**Programação com a chave de programação ICP-EZPK**

A chave de programação permite guardar ou copiar informações de programação do painel AMAX e transferi-las para outros painéis AMAX com as mesmas aplicações.
A chave de programação também pode ser utilizada para efetuar uma cópia de segurança das informações existentes.

- Se tiver uma nova chave de programação, entre no modo de programação, programe o sistema conforme desejado e ligue a chave de programação ao painel AMAX.

Para ligar a chave de programação:

- Ligue a chave de programação à ficha na parte superior da placa de circuito impresso (PCI) do painel AMAX.

**Informação!**
Tenha em atenção que a direção da chave de programação deve ser coerente com a direção assinalada na PCI.

**Atenção!**
Se não entrar primeiro no modo de programação, que liga a chave de programação ICP-EZPK vazia (azul) ao painel AMAX, não é possível fazer o upload/download de dados.
Poderá ocorrer um erro desconhecido se não sair do modo de programação antes de retirar a chave de programação.

**Como copiar parâmetros do painel AMAX para a chave**

Num teclado de texto:

1. Ligue a chave de programação à ficha na parte superior da placa de circuito impresso (PCI) do painel AMAX. A orientação da chave de programação tem de estar consistente com a orientação assinalada na PCI.
2. Se a chave estiver protegida contra gravação, desbloqueie a chave movendo o interruptor existente na parte interna da chave para "desbloquear".
3. Selecione o menu de instalação do teclado de texto **PROGR. ENDEREÇO/CHAVE - COPIAR DADOS PARA CHAVE** e prima [#].
   Depois de copiar com êxito os dados de programação do painel AMAX para a chave de programação, ouve-se um som de confirmação. Um som de comando errado e a apresentação da mensagem **Falha de transferência dos parâmetros do painel AMAX para a chave** indicam que os dados da chave de programação estão danificados. Neste caso, é necessário copiar novamente os dados para a chave de programação.
4. Desligue a chave de programação do painel AMAX.

Num teclado LED/LCD:

1. Ligue a chave de programação à ficha na parte superior da placa de circuito impresso (PCI) do painel AMAX. A orientação da chave de programação tem de estar consistente com a orientação assinalada na PCI.
2. Se a chave estiver protegida contra gravação, desbloqueie a chave movendo o interruptor existente na parte interna da chave para "desbloquear".
3. Introduza o seu código + [958] + [#] + [962] + [#].

**Como copiar parâmetros da chave para o painel AMAX**

Num teclado de texto:

1. Ligue a chave de programação à ficha da placa de circuito impresso (PCI) do painel AMAX. A orientação da chave de programação tem de estar consistente com a orientação assinalada na PCI.
2. Se a chave estiver protegida contra gravação, desbloqueie a chave movendo o interruptor existente na parte interna da chave para "desbloquear".
3. Selecione o menu de instalação do teclado de texto **PROGR. ENDEREÇO/CHAVE - COPIAR DADOS PARA PAINEL** e prima [#].
   Depois de copiar com êxito os dados de programação na chave de programação para o painel AMAX, ouve-se um som de confirmação. Um som de comando errado e a apresentação da mensagem **Falha de transferência dos parâmetros da chave para o painel AMAX** indicam que os dados da chave de programação estão danificados. Neste caso, é necessário copiar novamente os dados para o painel AMAX.
4. Desligue a chave de programação do painel AMAX.

Num teclado LED/LCD:

1. Ligue a chave de programação à ficha da placa de circuito impresso (PCI) do painel AMAX. A orientação da chave de programação tem de estar consistente com a orientação assinalada na PCI.
2. Se a chave estiver protegida contra gravação, desbloqueie a chave movendo o interruptor existente na parte interna da chave para "desbloquear".

3. Introduza o seu código + [958] + [#] + [963] + [#].

# 7 Configuração

Este capítulo descreve como configurar as definições do painel AMAX. As definições podem ser configuradas através de um teclado de texto ou através do software de programação remota A-Link Plus.

- Para obter uma descrição das definições, consulte *Definições, página 33*.

## 7.1 Modo de serviço

É possível utilizar o modo de serviço durante a configuração e programação do sistema. Se o sistema for modificado durante o modo de serviço, nenhum alarme será acionado.

**Tempo de expiração do modo de serviço**

O tempo de expiração do modo de serviço define o tempo durante o qual o modo de serviço permanecerá ativo. Os valores possíveis são entre 0 e 999.
Se for introduzido 000, o modo de serviço não será ativado.
Se for introduzido 999, o modo de serviço permanecerá ativo até ser desativado.

**Configuração do modo de serviço**

As configurações do modo de serviço podem ser definidas através de um teclado de texto ou do A-Link Plus.
Os relatórios podem ser ativados ou desativados para o modo de serviço.
O acionamento de saídas pode ser ativado ou desativado para o modo de serviço.
O avisador sonoro do teclado pode ser ativado ou desativado para o modo de serviço.

**Como ativar o modo de serviço num teclado de texto**

1. Introduza o código técnico + [73] e prima [#].
2. Insira a hora de expiração do modo de serviço em minutos. Predefinição: 999.
3. Ative ou desative o relatório do modo de serviço.
4. Ative ou desative a saída do modo de serviço.
5. Ative ou desative o aviso sonoro do teclado de modo de serviço.

✓ O sistema está em modo de serviço e o LED em triângulo está aceso.

**Como desativar o modo de serviço num teclado de texto**

Só é necessário desativar o modo de serviço se este tiver sido ativado anteriormente.

1. Introduza o código técnico + [73] e prima [#].
2. O sistema está em modo normal e o LED em triângulo está apagado.

## 7.2 Programar com um teclado

### 7.2.1 Programar com um teclado de texto

**Acesso aos menus**

**Aceder ao menu de programação**

1. Confirme se o sistema está desarmado e se não ocorreu nenhum alarme.
2. Introduza o código técnico. A predefinição para o código técnico é [1234].
   O sistema apresenta **[958] MENU TECNICO[-] PARA SAIR**.
3. Introduza [958] e prima [#].

✓ Tem agora acesso ao menu de programação para configurar o sistema AMAX.
✓ Os indicadores **STAY** e **AWAY** piscam para indicar o modo de programação.

**Aceder ao menu do utilizador**

- Introduza um código do utilizador. Os utilizadores predefinidos são o utilizador principal 1 (código: [2580]) e o utilizador principal 2 (código: [2581]).

✓ O sistema apresenta **[▼/▲] MENU UTILIZ.[*/#]ARM [-]INFO**.
✓ Tem agora acesso ao menu do utilizador para utilizar o sistema AMAX.

**Navegação nos menus**

Esta secção apresenta uma vista geral sobre como navegar no menu de programação através de um teclado de texto.

**Seleccionar um menu**

1. Seleccione o menu e siga as respectivas solicitações.
2. Prima [▼] ou [▲] para navegar para o menu pretendido.
3. Prima [#] para entrar num menu.

**Sair de um menu**

- Prima [–] para regressar ao menu anterior.

**Confirmar uma introdução de dados**

- Prima [#] para confirmar a introdução de dados.

**Alternar entre definições**

- Mantenha [*] premido durante 3 segundos para alternar entre definições.

**Utilizar um menu**

1. Siga as solicitações do menu.
   Para efectuar a programação passo a passo, seleccione o menu e introduza os dados para os itens de programação específicos, de acordo com aquilo que é apresentado no teclado.
2. Prima [#] para confirmar cada passo.

**Sair do menu de programação**

1. Conclua todas as introduções de programação repetindo os passos de programação supramencionados e premindo [–] para regressar ao menu principal actual, um nível de cada vez.
2. Prima [–] para aceder ao menu **SAIR TECNIC +GRAVAR**.

Guardar ou não os dados de programação é opcional.

1. Seleccione **SAIR TECNIC +GRAVAR** e prima [#] para guardar os dados e sair do modo de programação.
2. Seleccione **SAIR MODO TECNICO** e prima [#] para sair do modo de programação sem guardar os dados.

**Programar a estrutura do menu**

Os gráficos seguintes mostram uma vista geral da estrutura do menu do instalador apresentada num teclado de texto.

| Menu Items | Parameters / Description | Certification | Default |
|---|---|---|---|
| **CONFIG. COMUNIC.** | | | |
| **CONFIG.RECEPTORA** | | | |
| **RECEPTOR No** | | | |
| **FORMATO** | | | 1 |
| **1- Contact ID** | | | |
| **TELEF/PORTA IP No** | Número de telefone (17 dígitos) | | |
| **No DE CONTA/ID** | 0 - 9 B - E | | 000000 |
| **2- SIA DC03** | | | |
| **TELEF/PORTA IP No** | Número de telefone (17 dígitos) | | |
| **No DE CONTA/ID** | 0 - 9 B - E | | 000000 |
| **3- Conettix IP** | | | |
| **IP/PORT 17 DIGITOS** | | | |
| **No DE CONTA/ID** | 0 - 9 B - E | | 000000 |
| **NETWORK ANTIREPLAY** | 0- Desligado 1- Activado | EN=1 | 1 |
| **NETW. POLLING: min** | | | 1 |
| **T.ESPERA ACK: seg** | 05 - 99 segundos | | 05 |
| **4- SIA DC09** | | | |
| **TIPO DE PROTOCOLO** | 1- Contact ID<br>2- SIA DC03 | | 1 |
| **IP/PORT 17 DIGITOS** | | | |
| **DC09 ID No.1(16 D)** | | | |
| **LPREF(6 DIGITOS)** | | | 000000 |
| **DC09 RRCVR ACTIVO** | 0- Desligado 1- Activado | | 0 |
| **RRCVR(6 DIGIT)** | | | 000001 |
| **TCP/UDP TRANSMIT** | 0-tcp<br>1-udp | | 0 |
| **DC09 OPÇÃO ENCRIPT** | 0- Desligado<br>1- Chave 128 bits<br>2- Chave 192 bits<br>3- Chave 256 bits | | 0 |
| **DC09 CHAVE ENCRIPT** | | | 0 |
| **CONFG FUSO HORARIO** | 0=-12:00, 1=-11:00, 2=-10:00, 3=-9:00, 4=-8:00, 5=-7:00, 6=-6:00, 7=-5:00, 8=-4:30, 9=-4:00, 10=-3:30, 11=-3:00, 12=-2:00, 13=-1:00, 14=+0:00, 15=+1:00, 16=+2:00, 17=+3:00, 18=+3:30, 19=+4:00, 20=+4:30, 21=+5:00, 22=+5:30, 23=+5:45, 24=+6:00, 25=+6:30, 26=+7:00, 27=+8:00, 28=+8:30, 29=+9:00, 30=+9:30, 31=+10:00, 32=+11:00, 33=+12:00, 34=+13:00, 35=+14:00 | | 15 |
| **HORA LOCAL SINC ON** | 0- Desligado 1- Activado | | 0 |
| **NETW. POLLING: min** | | | 1 |
| **T.ESPERA ACK: seg** | 05 - 99 segundos | | 5 |
| **5- SIA DC09(2xid)** | | | |
| **TIPO DE PROTOCOLO** | 1- Contact ID<br>2- SIA DC03 | | 1 |
| **IP/PORT 17 DIGITOS** | | | |
| **DC09 ID No.1(16 D)** | | | |
| **DC09 ID No.2(16 D)** | | | |
| **LPREF(6 DIGITOS)** | | | 000000 |
| **DC09 RRCVR ACTIVO** | 0- Desligado 1- Activado | | 0 |
| **RRCVR(6 DIGIT)** | | | 000001 |
| **TCP/UDP TRANSMIT** | 0-tcp<br>1-udp | | 0 |
| **DC09 OPÇÃO ENCRIPT** | 0- Desligado<br>1- Chave 128 bits<br>2- Chave 192 bits<br>3- Chave 256 bits | | 0 |
| **DC09 CHAVE ENCRIPT** | | | 0 |
| **CONFG FUSO HORARIO** | 0=-12:00, 1=-11:00, 2=-10:00, 3=-9:00, 4=-8:00, 5=-7:00, 6=-6:00, 7=-5:00, 8=-4:30, 9=-4:00, 10=-3:30, 11=-3:00, 12=-2:00, 13=-1:00, 14=+0:00, 15=+1:00, 16=+2:00, 17=+3:00, 18=+3:30, 19=+4:00, 20=+4:30, 21=+5:00, 22=+5:30, 23=+5:45, 24=+6:00, 25=+6:30, 26=+7:00, 27=+8:00, 28=+8:30, 29=+9:00, 30=+9:30, 31=+10:00, 32=+11:00, 33=+12:00, 34=+13:00, 35=+14:00 | | 15 |
| **HORA LOCAL SINC ON** | 0- Desligado 1- Activado | | 0 |
| **NETW. POLLING: min** | | | 1 |
| **T.ESPERA ACK: seg** | 05 - 99 segundos | | 5 |

**Figura 7.1: Comunicação e relatórios**

| Menu Items | Parameters / Description | Certification | Default |
|---|---|---|---|
| **CONFIG. RELATORIOS** | | | |
| **INFO REPOS.ZONA** | 0- Não envia | | 6 |
| **INFO ARME TOTAL** | 1- Receptor 1 | EN=1/5/6/7 | 6 |
| **INFO ARME PARCIAL** | 2- Receptor 2 | EN=1/5/6/7 | 6 |
| **FALHA AC REP.REC.** | 3- Receptor 3 | | 6 |
| **FALHA AC REP. DOME** | 4- Receptor 4 | | 0 |
| **SIS. EST. REP. REC** | 5- Rec 1, 2, 3, 4 | EN=1/5/6/7 | 6 |
| **SIST REP. COM DOME** | 6-Rec 1 (2,3,4 b) | | 0 |
| **INFORM. PANICO** | 7-Rec 1,3 (2,4 b) | | 0 |
| **INFORM. INCENDIO** | 8- Rec 1, 2 | | 0 |
| **INFORM. MEDICO** | 9- Rec 1 (2 b) | | 0 |
| **INFORM. AUTOTEST** | 10- Rec 3, 4<br>11- Rec 3 (4 b) | EN=1/5/6/7 | 6 |
| **INFORM. T.EXPIRA:m** | 000 = sem limite de tempo, 001 - 255 = 1 a 255 minutos | EN=0 | 0 |
| **REP DELAY ENTRY T.** | | SSI,EN=30 | 30 |
| **PANICO BOTÃO 2 AL** | 0- Desligado | | 1 |
| **FOGO BOTÃO 2 AL** | 1- Reporte | | 1 |
| **MEDICO BOTÃO 2 AL** | 2- Sirene | | 1 |
| | 3- Tudo | | |
| **TEMPO TESTE-RELAT** | | | |
| **TMP.INFOR.TEST: h** | 0-disligado | EN=1-8 | 8 |
| | 1-1 hora | | |
| | 2-2 horas | | |
| | 3-3 horas | | |
| | 4-4 horas | | |
| | 5-6 horas | | |
| | 6-8 horas | | |
| | 7-12 horas | | |
| | 8-24 horas | | |
| **INFO TESTE: hora** | 00 - 23 = 0 a 23 horas, outros = não utilizar relatório em tempo real | | 99 |
| **INFO TESTE: min** | 00 - 59 = 0 a 59 minutos, outros = não utilizar relatório em tempo real | | 99 |
| **IP DUPLO** | 0- 1 Modulo IP<br>1- 2 Modulos IP | | 1 |
| **COMUNICATOR IP** | | | |
| **MODULO No.** | 1,2 | | |
| **IPV6 MODE** | 0- Desligado 1- Activado | | 0 |
| **IPV4 DHCP** | 0- Desligado 1- Activado | | 1 |
| **IPV4 ADDRESS** | 0.0.0.0 - 255.255.255.255 | | 0 |
| **IPV4 SUBNET MASK** | 0.0.0.0 - 255.255.255.255 | | 255.255.255.0 |
| **IPV4 DFLT GATEWAY** | 0.0.0.0 - 255.255.255.255 | | 0 |
| **IPV4 DNS SERVER IP** | 0.0.0.0 - 255.255.255.255 | | 0 |
| **IPV6 DNS SERVER IP** | 0000:0000:0000:0000:0000:0000:0000:0000 - FFFF:FFFF:FFFF:FFFF:FFFF:FFFF:FFFF:FFFF | | 0 |
| **UPNP ENABLE/ON** | 0- Desligado 1- Activado | | 1 |
| **HTTP PORT NUMBER** | 1-65535 | | 00080 |
| **ARP CA TIME(SEC)** | 1-600 (segundos) | | 600 |
| **WEB/USB ACCESS** | 0- Desligado 1- Activado | | 0 |
| **WEB/USB PWD** | 4-10 ASCII printable characters in length | | B42V2 |
| **FIRMWARE UPGRADE** | 0- Desligado 1- Activado | | 0 |
| **MODULE HOSTNAME** | Até 63 caracteres (letras, numeros, e traços) | | |
| **DESCRIÇÃO UNID** | Até 20 ASCII printable characters | | |
| **TCP/UDP PORT NUM** | 1-65535 | | 07700 |
| **TCP KEEP AL.(s)** | 0-65 (segundos) | | 45 |
| **ALT IPV4 DNS SERVR** | 0.0.0.0 - 255.255.255.255 | | 0 |
| **ALT IPV6 DNS SERVR** | 0000:0000:0000:0000:0000:0000:0000:0000 - FFFF:FFFF:FFFF:FFFF:FFFF:FFFF:FFFF:FFFF | | 0 |
| **AES ENCRYPTION** | 0- Desligado 1- Activado | | 0 |
| **AES KEY SIZE** | 1-128 bits, 2-192 bits, 3-256 bits | | 1 |
| **AES KEY STRING** | 32 ou 48 ou 64 caracteres hexadecimais | | |
| **LIGAÇAO A CLOUD** | 0- Desligado 1- Activado | | 0 |
| **CONFIGURAR B450 ?** | Só para modulo 1, 2 opções para este item: "NÃO, VOLTAR", "SIM, CONTINUAR" | | |
| **CODIGO SIM** | 4-8 numeros | | |
| **NET.ACC. P NOME** | 0-99 ASCII printable characters | | |
| **NET.P UTIL NOME** | 0-99 ASCII printable characters | | |
| **NET. ACC. P PWD** | 0-99 ASCII printable characters | | |

**Figura 7.2: Comunicação e relatórios (continuação)**

| Menu Items | Parameters / Description | Certification | Default |
|---|---|---|---|
| **ACESSO REMOTO** | | | |
| **LIGADO-ACESSO REM.** | 0- Desligado 1- Activado | | 1 |
| **ACESSO REMOTO LINH** | 0- Desligado 1- Activado | | 1 |
| **ACESSO REMOTO IP** | 0- Desligado 1- Activado | | 0 |
| **ACESSO COM PW AUTO** | | | 0000000000 |
| **RPC IP/PORT/DHCP** | | | |
| **ENDEREÇO IP** | | | |
| **PORTO No** | | | |
| **DHCP TMP UPDATE:h** | | | 15 |
| **DOMESTICO/CALLBACK** | | | |
| **DMSTIC/CALLBACK OP** | 0- Desligado 1- Activado | | 0 |
| **DMSTIC/CALLBACK N.** | | | |
| **CHAMADA DOMESTICA** | | | |
| **TELEF.DOMESTICO No** | | | |
| **ALT.NoTEL.DOMEST** | | | |
| **CALLBACK No:** | | | |
| **NUMERO DE TOQUES** | 0 = O painel não responde a chamadas telefonicas.<br>1 - 13 = Numero de toques para resposta do painel.<br>14 = O painel é chamado e ao fim de 2 toques, desliga a camada. Nos proximos 8 a 45 segundos se o painel for chamado outra vez, atende a chamada ao primeiro toque. Se o painel for chamado antes de terem passado 8 segundos, não responde à chamada.<br>15 = O painel é chamado e ao fim de 4 vezes, desliga a chamada. Nos próximos 45 segundos se o painel for de novo chamado, responde ao 1 toque e a ligação é estabelecida. Isto previne que o atendedor automático ou o fax respondam à chamada. | | 14 |
| **ESTADO DA CLOUD** | | | |
| **ESTADO CLOUD MOD1** | | | |
| **ESTADO CLOUD MOD2** | | | |
| **ID MODULO1** | | | |
| **ID MODULO2** | | | |

**Figura 7.3: Comunicação e relatórios (continuação)**

| Menu Items | Parameters / Description | Certification | Default |
|---|---|---|---|
| **CONFIGURAR CODIGO** | | | |
| **CODIGO UTILIZADOR** | | | |
| **UTIL No** | | | |
| **PRIORIDADE** | 0- Master 1 cod.<br>1- Master 2 cod.<br>2- Super cod.<br>3- Basic cod.<br>4- Só liga cod.<br>5- Coacção cod.<br>6- Não usado | | 2580<br>2581 |
| **ACESSO A AREA** | | | |
| **MACRO UTIL AUTORIZ** | | | |
| **ALTERAR CODIGO** | | | |
| **CMD RF ID: MANUAL** | Prima * 3s para AUTO. 9 Digitos | | |
| **CMD RF ID: AUTO** | Prima * 3s para MANUAL. "O dispositivo tem que ser activad | | |
| **COMANDO BOTÃO 3** | | | |
| | 0- Não usado<br>1- Controlo saida<br>2- Arm STAY | | |
| **CODIGO TECNICO** | | | 1234 |
| **COD: N. DE DIGITOS** | | | 4 |
| **PERMISSOES P/ COD** | | | |
| **UTIL REPOE TAMPER** | 0- Desligado 1- Activado | | 1 |
| **TECN ARME/DESARM** | 0- Desligado 1- Activado | | 1 |
| **DATA/HORA MASTER U** | 0- Desligado 1- Activado | | 1 |
| **FORCAR MUDAR CODIG** | 0- Desligado 1- Activado | EN=0 | 0 |
| **CONFIGURAR MACRO** | | | 1 |
| **MACRO (1-3)** | | | |
| **ACESSO NIVEL 1** | 0- Desligado 1- Activado | | 0 |
| **GRAV T.OUT:1-80s** | | | 60 |
| **PAUSA T:100ms 1-15** | | | 03 |
| **CODIGO DA MACRO** | 0- Desligado 1- Activado | | 1 |

**Figura 7.4: Código Master**

| Menu Items | Parameters / Description | Certification | Default |
|---|---|---|---|
| **CONFIGURAR ZONA** | | | |
| **ADIC/APAGAR ZONA** | | | |
| **ZONA No** | | | |
| **SELECC.MODULO ZONA** | 0- Zonas na placa<br>1- Zona no tecl.<br>2- Modulo zona ?<br>3- Tudo RF<br>4- RF RFGB QVidro<br>5- RF RFUN s/ mag<br>6- Não usado | | |
| **FUNCAO DE ZONA** | | | |
| **ZONA NA AREA** | 00 = Sem uso 01 - 16 = Area 1- 16 | | 00 |
| **NOME DA ZONA** | | | |
| **ZONA RFID: MANUAL** | Prima * 3s para AUTO. 9 Digitos | | |
| **ZONA RFID: AUTO** | Prima * 3s para MANUAL. "O dispositivo tem que ser activado para que o RF ID seja apresentado" | | |
| **FUNCAO DE ZONA** | | | |
| **ZONA - FUNCAO No** | | | |
| **TIPO DE ZONA** | 00-Não usado<br>01-Rápida<br>02-Interior Rápid<br>03-Ent/Saída 1<br>04-Int atraso 1<br>05-Atraso 1 saída<br>06-Int atraso 1<br>07-Ent/Saída 2<br>08-Int atraso 2<br>09-Atraso 2 saída<br>10-Int atraso 2<br>11-Percurso ent.<br>12-Seguidor int.<br>13-24 horas<br>14-Chave AWAY fix<br>15-Ch AWAY on/off<br>16-Chave STAY fix<br>17-Ch STAY on/off<br>18-24 horas panic<br>19-24 horas fogo<br>20-24 h fogo veri<br>21- Tamper<br>22- Contacto bolt<br>23- Falha externa<br>24- Alarm tecnico<br>25- Reset<br>26- Repos Instant | | |
| **INIBIR/ARM FORCADO** | 0- Desligado<br>1- Arme forçado<br>2- Inibir<br>3- Tudo | EN=0/2 | 3 |
| **CHIME/SILENCIAR** | 0- Desligado<br>1- Alm silencioso<br>2- Modo chime<br>3- Tudo | EN=0/2 | 0 |
| **CONTAD.PULSOS ZONA** | 0 = desactivado 1 a 9 impulsos | EN=0 | 0 |
| **BLOQUEIO DE ZONA** | 0- Desligado<br>1- 1 tmp bloc alm<br>2- 3 tmp bloc alm<br>3- 6 tmp bloc alm<br>4-Tempo em alarme | EN=0 | 0 |

**Figura 7.5: Configurar Zona**

| Menu Items | Parameters / Description | Certification | Default |
|---|---|---|---|
| **ZONA EOL** | 0- EOL 2,2k<br>1- DEOL (AL=2,2k)<br>2- Reserva<br>3- NC<br>4- NO | | 1 |
| **INFORM.ESTADO ZONA** | 0- Não envia<br>1- Receptor 1<br>2- Receptor 2<br>3- Receptor 3<br>4- Receptor 4<br>5- Rec 1, 2, 3, 4<br>6-Rec 1 (2,3,4 b)<br>7-Rec 1,3 (2,4 b)<br>8- Rec 1, 2<br>9- Rec 1 (2 b)<br>10- Rec 3, 4<br>11- Rec 3 (4 b) | EN=1/5/6/7 | 6 |
| **ZN.CRUZADA/AL.VERF** | 0-Desligado<br>1-Alm não verific<br>2-Zona cruzada<br>3-Tudo | EN=0 | 0 |
| **ZONA DOMESTICA** | 0- Sem reporte<br>1- Destino 1<br>2- Destino 2<br>3- Destino 3<br>4- Destino 4<br>5- Dest. 1,2,3,4<br>6-Dest 1 /2,3,4 b<br>7-Dest 1,3 /2,4 b<br>8- Dest. 1,2<br>9- Dest 1 /2 b<br>10- Dest. 3,4<br>11- Dest 3 /4 b | | 0 |
| **ZONA ALM NO TECLAD** | 0- Desligado 1- Activado | | 0 |
| **AVARIA DOMEST ACTV** | 0- Desligado 1- Activado | | 1 |
| **DETECT. T. x100ms** | | | 3 |
| **DURACAO IMPULSOS** | 0 = desactivado, 1 a 999 seg = duração | EN=0 | 60 |
| **TEMPORIZ Z.CRUZADA** | | | 60 |

**Figura 7.6: Configurar Zona (continuação)**

| Menu Items | Parameters / Description | Certification | Default |
|---|---|---|---|
| **CONFIG.TCL / AREA** | | | |
| **AREA DO TECLADO** | | | |
| **TECLADO No** | | | |
| **ATRIBUIR AREA** | 01 - 16 00 = Master 99 = Sem uso | | |
| **AREA:TEMPO DE LIG.** | | | |
| **AREA No** | | | |
| **TEMPO SAIDA: seg** | | | 45 |
| **TEMPO ENTRADA: seg** | | EN=45 | 30 |
| **ATRASO 2: (s)** | | | 30 |
| **AUDIVEL: MULTIPL *** | tmp entrad (stay) | | sim |
| | tmp saida (stay) | | sim |
| | tmp ent (sty) mst | | sim |
| | tmp said(sty) mst | | sim |
| | tmp entrad (away) | | sim |
| | tmp saida (away) | | sim |
| | tmp ent (awy) mst | | sim |
| | tmp said(awy) mst | | sim |
| **AREA COMUM** | 00-Não atribuida<br>01-Segue a area 2<br>02-Segue area 2-3<br>03-Segue area 2-4<br>04-Segue area 2-5<br>05-Segue area 2-6<br>06-Segue area 2-7<br>07-Segue area 2-8<br>08-Segue area 2-9<br>09-Segue ar. 2-10<br>10-Segue ar. 2-11<br>11-Segue ar. 2-12<br>12-Segue ar. 2-13<br>13-Segue ar. 2-14<br>14-Segue ar. 2-15<br>15-Segue ar. 2-16 | | 0 |
| **INFORMAÇÃO TECLADO** | | | |
| **TCL-TOM DE ALARME** | 0- Desligado 1- Activado | | 1 |
| **INFORMA ALARME ON** | 0-desligado<br>1-arm modo stay<br>2-arm modo away<br>3-arm ambos modos | EN=0/1 | 3 |
| **ACTIV SOM ENTRADA** | 0- Desligado 1- Activado | | 1 |
| **TCL LED OFF: s** | 01-99 s, 00=sempre lig | | 0 |
| **TCL LUZ FUNDO T.** | 0-desligado<br>1-1ªarea on<br>2-1ªarea flash<br>3-on todas areas<br>4-saida 1ªarea on<br>5-saida 1ªarea fl<br>6-saida areas on | | 2 |
| **TCL MASTER ALM TON** | 0- Desligado 1- Activado | | 1 |
| **REPOS TCL MASTER:s** | 00-99, 00=sempre | | 60 |
| **BLOQUEAR TECLADO** | | | |
| **COMO EN STANDARD** | 0- Desligado 1- Activado | EN=1? | 0 |
| **TCL-TENTATIVA BLOQ** | 0-15, só válido quando "EN STANDARD" esta desligado | EN=10? | 10 |

**Figura 7.7: Teclado e gestor de áreas**

| Menu Items | Parameters / Description | Certification | Default |
|---|---|---|---|
| **CONFIGURAR SISTEMA** | | | |
| **SISTEMA PROGRAM 1** | | | |
| **DATA E HORA** | | | |
| **ALTERAR DATA/HORA** | | | |
| **OPCOES DST** | | | 0 |
| **0-desligado** | | | |
| **1-euro** | | | |
| **2-brasil** | | | |
| **3-mexico** | | | |
| **4-us sem mexico** | | | |
| **5-personalizado** | permanente inicio/fim à 1:00 | | |
| **INICIAR DST** | | | |
| **MÊS** | 1=Janeiro,2=Fevereiro,3=Março,4=Abril,5=Maio,6=Junho,7=Julho 8=Agosto,9=Setembro,10=Outubro,11=Novembro,12=Dezembro | | |
| **NUMERO** | 1=1º,2=2º,3=3º,4=4º,5=ultimo | | |
| **DIA DA SEMANA** | 1=2ªFeira,2=3ªFeira,3=4ªFeira,4=5ªFeira,5=6ªFeira 6=Sabado,7=Domingo | | |
| **PARAR DST** | | | |
| **MÊS** | 1=Janeiro,2=Fevereiro,3=Março,4=Abril,5=Maio,6=Junho,7=Julho 8=Agosto,9=Setembro,10=Outubro,11=Novembro,12=Dezembro | | |
| **NUMERO** | 1=1º,2=2º,3=3º,4=4º,5=ultimo | | |
| **DIA DA SEMANA** | 1=2ªFeira,2=3ªFeira,3=4ªFeira,4=5ªFeira,5=6ªFeira 6=Sabado,7=Domingo | | |
| **CONFIG. PARA FALHA** | | | |
| **TCL - TOM DE FALHA** | 0- Desligado 1- Activado | | 1 |
| **INFORM FALHA 230V** | 99 = Desactivado, 00 a 98 minutos | | 60 |
| **INIBIR INFOR.FALHA** | 0- Desligado 1- Activado | EN=1 | 1 |
| **TEMP.VERIFIC. BAT.** | 0 = Desactivado, 1 a 15 minutos | EN=15 | 15 |
| **LINHA TELF.SUPERV.** | 0- Desligado 1- Activado | EN=1 | 0 |
| **SIRENE SUPERVISION** | 0- Desligado<br>1-Saída 1 activ<br>2-Saída 2 activ<br>3-Saídas 1+2 actv | EN=3 | 0 |
| **ARMAR RAPIDO** | 0- Desligado 1- Activado | EN=0 | 1 |
| **ACCESO TECNICO** | 0- Desligado 1- Activado | | 0 |
| **SISTEMA PROGRAM 2** | | | |
| **ARM.FORCADO FLH/TA** | 0- Desligado 1- Activado | EN=0 | 1 |
| **CONTADOR EVENTOS** | 3 - 10 Contador do mesmo tipo de evento por periodo de arme | EN=3-10 | 10 |
| **LINGUAGEM-VERSAO** | 1-EN 6-PL 9TR 10HU<br>2-DE 4-FR 5-PT 7NL<br>1-EN 3-ES 6-PL 8SE<br>1-EN 3-ES 4-FR 5PT<br>11-IT 12-EL | | |
| **ALARME RAPIDO TCL** | 0- Desligado 1- Activado | EN=0 | 1 |
| **INDIC.TAMP.SISTEMA** | | | |
| **TAMP.SYS.TODAS.AR.** | 0 = área 1; 1 = todas as áreas | | |
| **DEOL TAMP. BYPASS** | 0- Desligado 1- Activado | | |
| **ENCL TAMP. INCERT** | 1 - 9999 x100ms | EN=? | 3 |
| **NOME DA AREA** | | | |
| **AREA No** | | | |
| **NOME AREA** | | | |
| **NOME DA EMPRESA** | | | |
| **MEMO DE VOZ FABRIC** | VOZ DE FABRICA SIM<br>VOZ DE FABRICA NÃO | | |
| **VER PROGRAMAÇÃO** | | | |
| **ANALISE DE FALHAS** | | | |
| **VERSAO DE FIRMWARE** | | | |
| **VALORES DE FABRICA** | RESET FABRICA-SIM<br>RESET FABRICA-NAO | | |
| **REPOR DADOS PAD** | 0- Desligado 1- Activado | | 1 |

**Figura 7.8: Gestor de sistema**

| Menu Items | Parameters / Description | Certification | Default |
|---|---|---|---|
| **CONFIGURAR SAIDAS** | | | |
| **CONFIGURAR SAIDAS** | | | |
| **SAIDA No** | | | |
| **SAIDA 1 EVENTO TP** | 00- Não usado<br>01-Sist. Deslig.<br>02-Sist Armado<br>03-Alarme audivel<br>04-Alarme total<br>05-Sir exter AWAY<br>06-Sir exter STAY<br>07-Sir interna<br>08-Sir int s/ tmp<br>09-Atraso ent/sai<br>10-Falha linha tf<br>11-Falha rede<br>12-Falha bateria<br>13-Tamper<br>14-Falha externa<br>15-Falhas total<br>16-Alarme fogo<br>17-Reset fogo<br>18-Armado AWAY<br>19-Armado STAY<br>20-Reset<br>21-Segue event Zo<br>22-RF kf botão 3<br>23-RF kf botão 4<br>24-Chime info<br>25-Alarme verific<br>26-Alm n/ verific<br>27-Alarme tecnico<br>28-Zona inibida<br>29-Pronto p/armar<br>30-Walktest<br>31-Alarm 24 horas<br>32-Alarme pânico<br>33-Alerta médico<br>34-Falha alim RF<br>35-Segue a zona<br>36-Horarios | | 5 |
| **SAIDA 1 AREA/ZONA** | 0 = Todas/Qualquer área 1–16 = áreas 1 a 16 | | |
| **SAIDA 1 MODO** | 0- Continuo<br>1- Impulso<br>2- Continuo Inver | | |
| **SAIDA 1 TEMPO: s** | Tempo de activação | | |
| **SAIDA 2 EVENTO TP** | vêr SAÍDA 1 TIPO EVENTO | | 0 |
| **SAIDA 2 AREA/ZONA** | 0 = Todas/Qualquer área 1–16 = áreas 1 a 16 | | 0 |
| **SAIDA 2 MODO** | 0- Continuo<br>1- Impulso<br>2- Continuo Inver | | 0 |
| **SAIDA 2 TEMPO: s** | Tempo de activação | | 0 |
| **SAIDA 3 EVENTO TP** | vêr SAÍDA 1 TIPO EVENTO | | 0 |
| **SAIDA 3 AREA/ZONA** | 0 = Todas/Qualquer área 1–16 = áreas 1 a 16 | | 0 |
| **SAIDA 3 MODO** | 0- Continuo<br>1- Impulso<br>2- Continuo Inver | | 0 |
| **SAIDA 3 TEMPO: s** | Tempo de activação | | 000 |
| **CONFIGURAR SIRENE** | | | |
| **TEMPO SIRENE: min** | Tempo de activação | | 00 |
| **ACTIVA.BEEP SIRENE** | 0- Desligado 1- Activado | | 1 |
| **ACT.IND.SIR.INT** | 0- Desligado 1- Activado | | 1 |
| **QQ TECLA SIR OFF** | 0- Desligado 1- Activado | | 1 |

**Figura 7.9: Gestor de saídas**

| Menu Items | Parameters / Description | Certification | Default |
|---|---|---|---|
| **CONFIGURAR RF** | | | |
| **CONFIGURAR RF** | | | |
| **ELEMENTOS RF** | 0- Desligado 1- Activado | | 0 |
| **SUPERVISAO DE RF** | 0- Desligado<br>1- 20min<br>2- 1h<br>3- 2,5h<br>4- 4h<br>5- 12h<br>6- 24h | EN=1 | 4 |
| **DETEC.INTERFER.RF** | 00 - 15 00 = desligado, 01 = maior sensibilidade | | 12 |
| **BAT.BAIXA REP.** | 0- Desligado<br>1- 4h<br>2- 24h | | 2 |
| **SIRENE BEEP EM ARM** | 0- Desligado 1- Activado | | 1 |
| **ALARM DE PANICO RF** | 0- Sem alarme<br>1- Alm silencioso<br>2- Alarme audível | | 2 |
| **RF Z EM FALTA = AL** | 0- Desligado 1- Activado | EN=0 | 1 |
| **GESTOR EQUIP. RF** | | | |
| **REPETIDOR RF** | | | |
| **REPETIDOR No:** | | | |
| **REPTDOR ID: AUTO** | Prima * 3s para AUTO. 9 Digitos | | |
| **REPTDOR ID: MANUAL** | Prima * 3s para MANUAL. "O dispositivo tem que ser activado para que o RF ID seja apresentado" | | |
| **DIAGNOST.SENSOR RF** | | | |
| **ZONA RF:** | | | |
| **DIAGN.REPETIDOR RF** | | | |
| **REPETIDOR No:** | | | |
| **APAGAR ELEM. RF** | CONFIRMAR APAGAR<br>CANCELAR APAGAR | | |

**Figura 7.10: Configurar RF**

| Menu Items | Parameters / Description | Certification | Default |
|---|---|---|---|
| **PROGRAM. AVANCADA** | | | |
| **ENDERECO MEMORIA** | Para endereços de memória, consulte o Manual de Instalação | | |
| **COPIA DADOS P PNL** | copiar dados da chave programação azul para o painel | | |
| **COPIA DADOS P CHAV** | copiar dados do painel para a chave programação azul | | |

**Figura 7.11: Programação de endereços e chaves**

## 7.2.2 Programar com um teclado LED/LCD

Pode utilizar um teclado LED/LCD para programar o sistema, mas só funciona com a programação dos endereços (consulte *Programação de endereços, página 117*), pois o menu de programação não pode ser apresentado no teclado LED/LCD. Como tal, recomenda-se a utilização de um teclado de texto ou do software para PC A-Link Plus para programar o sistema.

### Aceder ao menu de programação

1. Confirme se o sistema está desarmado e se não ocorreu nenhum alarme.
2. Introduza o código técnico. A predefinição para o código técnico é 1234.
3. Introduza [958] e prima [#].

✓ Os indicadores **STAY** e **AWAY** piscam para indicar o modo de programação.

### Navegação

### Programar uma opção

1. Introduza o endereço necessário e prima [#].
2. Introduza o valor de dados pretendido e prima [*] para confirmar.
3. Pressione [#] para prosseguir para o próximo endereço ou pressione [*] para obter o endereço anterior.
4. Repita o passo 1 se pretender programar várias opções.

**Sair do modo de programação**

Guardar ou não os dados de programação é opcional.

1. Introduza [960] e prima [#] para guardar os dados e sair do modo de programação.
2. Introduza [959] e prima [#] para sair do modo de programação sem guardar os dados.

Para os teclados LED/LCD, os dados de programação são apresentados pelos indicadores de número, conforme descrito no gráfico abaixo.

**Programação de indicadores de dados**

| **Dados** | **Indicadores de zona** | | | | | | | | |
|---|---|---|---|---|---|---|---|---|---|
| **Valor** | 1 | 2 | 3 | 4 | 5 | 6 | 7 | 8 | **Rede** |
| 0 | | | | | | | | | |
| 1 | X | | | | | | | | |
| 2 | | X | | | | | | | |
| 3 | | | X | | | | | | |
| 4 | | | | X | | | | | |
| 5 | | | | | X | | | | |
| 6 | | | | | | X | | | |
| 7 | | | | | | | X | | |
| 8 | | | | | | | | X | |
| 9 | X | | | | | | | X | |
| 10 | | | | | | | | | X |
| 11 | X | | | | | | | | X |
| 12 | | X | | | | | | | X |
| 13 | | | X | | | | | | X |
| 14 | | | | X | | | | | X |
| 15 | | | | | X | | | | X |

**Informação!**

Quando os dados de programação excedem o intervalo de apresentação dos indicadores numéricos LED/LCD, não é apresentado nada no teclado.

## 7.3 Comunicação com o software de PC

**Comunicação com os Pacotes de software Bosch**

O sistema AMAX pode comunicar com os seguintes pacotes de software:

**Software de programação remota A-Link Plus**

É possível aceder ao sistema AMAX e programá-lo através do software de programação remota A-Link Plus. Todas as informações do painel de controlo e de estado estão acessíveis e é possível operar o painel AMAX a partir de uma localização remota.

O A-Link Plus pode estabelecer ligação ao painel AMAX por USB, IP ou modem.

O painel AMAX suporta programação remota via USB, telefone ou rede IP, se for utilizado o software A-Link Plus de programação remota. Podem ser utilizadas as seguintes opções:

- Definição da data e da hora
- Carregamento/transferência de parâmetros de programação
- Arme/desarme remoto de cada área
- Ativação/desativação da sirene de alarme de cada área
- Ativação/desativação de cada saída
- Manutenção
- Testes domésticos
- Testes de comunicação
- Transferências de ficheiros de voz
- Visualização de eventos do histórico

**Proteção de dados confidenciais A-Link Plus**

O A-Link Plus tem uma função de exportação/importação de dados para exportar e importar ficheiros de dados de configuração.

**Atenção!**

Proteção de dados confidenciais

Certifique-se de que todos os ficheiros de dados de configuração exportados são processados com cuidado e que nenhuma cópia é feita. Quando trabalhar com o A-Link Plus, certifique-se de que o computador é supervisionado ou continuamente protegido. Dê os ficheiros de dados de configuração exportados diretamente às pessoas autorizadas. Sensibilize as pessoas autorizadas para a confidencialidade dos ficheiros de dados de configuração exportados.

## 7.3.1 Pré-requisitos da ligação ao A-Link Plus

**Informação!**

Este manual descreve como ligar ao A-Link Plus. A programação do painel AMAX através do A-Link Plus é descrita na Ajuda online do A-Link Plus para o AMAX.

**Informação!**

Este manual descreve a configuração com o software A-Link Plus para a versão de firmware V 1.5 ou superior. Se está a utilizar versão de firmware m ais antiga, consulte seu contacto local da Bosch.

**Como abrir o A-Link Plus**

1. Instale o A-Link Plus no seu PC.
2. Abra o A-Link Plus.
   Os valores predefinidos para o **Operador** e a **Palavra chave** são “ADMIN”.

**Como preparar uma ligação**

1. Selecione **Cliente** –> **Novo cliente**.
   É aberto o separador **Informações do cliente**.
2. Em **N.º de cliente**, introduza um número.
3. Selecione o separador **Programação do painel**.
4. Em **Série do painel**, selecione AMAX.
5. Em **Modelo**, selecione o modelo do painel.
6. Apenas para painéis AMAX V1.4 e inferior: selecione **Comunicação e relatórios** –> **Configuração da transmissão.**

7. Apenas para painéis AMAX V1.4 e inferior: na coluna **Recetor 1** e na linha **N.º de conta**, introduza o valor atualmente programado no seu painel AMAX como recetor 1.
8. Selecione **Comunicação e relatórios** –> **Acesso remoto -> Código de automação.**
9. Introduza o valor atualmente programado no seu painel AMAX como código de acesso RPS.
10. Selecione **Código Master -> Código técnico.**
11. Introduza o valor atualmente programado no seu painel AMAX como código técnico.

### 7.3.2 Ligação direta

É utilizada uma ligação direta por cabo USB para ligar o painel AMAX ao PC via USB.

**Como ligar via USB**

1. Ligue uma extremidade do cabo USB à porta USB da placa principal do painel AMAX e a outra extremidade à porta USB do PC.
2. No A-Link Plus, selecione o separador **Comunicação com o painel**.
3. Em **Modo de comunicação**, selecione **Ligação direta por cabo USB**.
4. Clique em **Iniciar**.

✓ O painel AMAX está agora ligado ao PC.

### 7.3.3 Ligação por modem

É utilizada a ligação por modem para ligar o painel AMAX ao PC através de uma rede telefónica.
O número de toques, o número de telefone para chamada de retorno e a função de ligação telefónica remota ativada são definidos no painel AMAX. Para obter mais informações, consulte *Comunicação e programação de operações, página 127*.

**Como ligar através da rede telefónica**

**Informação!**
Os três primeiros passos são só necessários quando não utilizar a cadeia de modem predefinida. Cadeia de modem predefinida: "AT&CI&D2X0&Q0S7=255S9=0+MS=B103B17"

1. No A-Link Plus, selecione **Ficheiro** –> **Definições de comunicação**.
   É aberta a caixa de diálogo **Definições de comunicação**.
2. Defina os parâmetros do modelo de acordo com sua rede telefónica.
3. Clique em **Gravar**.
4. Selecione o separador **Informações do cliente**.
5. Em **N.º telef. do painel**, introduza o número de telefone associado ao painel AMAX.
6. Selecione o separador **Comunicação com o painel**.
7. Em **Modo de comunicação**, selecione **Ligação por Modem**.
8. Se está a utiliza a cadeia de modem predefinida, marque **Usar a cadeia predef. do modem.**
9. Para uma ligação por marcação automática, clique em **Iniciar**.
   Para uma ligação por marcação manual, clique em **Aguardar p/ cham. rec.** e no teclado do painel AMAX, introduza o código de utilizador e prima [5] [7] + [#].

✓ O painel AMAX está agora ligado ao PC.

### 7.3.4 Ligação de rede

É utilizada uma ligação de rede para ligar o painel AMAX ao PC através de uma rede IP, quer seja cloud, TCP ou UDP.

**Como ligar via rede IP**

1. No A-Link Plus, selecione **Ficheiro** –> **Definições de comunicação**.
   É aberta a caixa de diálogo **Definições de comunicação**.
2. Em **End. IP local**, selecione o endereço IP mais recente.
3. Em **Local Port**, introduza o número correto da porta.
4. Clique em **Gravar**.
5. Selecione o separador **Comunicação com o painel**.
6. Em **Modelo de comunicação**, selecione **Ligação de rede (cloud)**, **Ligação de rede (TCP/IP SSL)** ou **Ligação de rede (UDP)**.
7. Apenas para UDP e em caso de uma taxa de transferência baixa da rede, marque **Rede específica**.
8. Apenas para cloud, selecione o separador **Informações do cliente** e introduza a identificação de cloud. Selecione o separador **Comunicação com o painel**.
9. Para uma ligação de rede automática, clique em **Iniciar**.
   Para uma ligação de rede manual, clique em **Aguardar p/ cham. rec.** e no teclado do painel AMAX, introduza o código de utilizador e prima [5] [7] + [#].

✓ O painel AMAX está agora ligado ao PC.

# 8 Programação de endereços

Com um teclado LED/LCD, é obrigatória a utilização da programação de endereços.
Com um teclado de texto, é possível utilizar a programação de endereços e a programação do menu do instalador.
A programação com o teclado só é possível quando todas as zonas do sistema estão desarmadas e não há nenhum alarme ativado. O código técnico é necessário para a programação.
As opções de programação do painel de controlo são guardadas numa memória flash não volátil. Esta memória retém todos os dados específicos do utilizador e configurações relevantes, mesmo após uma perda total de energia. Como o tempo de retenção dos dados sem energia é bastante longo, não é preciso fazer qualquer tipo de reprogramação depois de ligar o painel de controlo.

**Informação!**
Durante a programação do sistema com o teclado atual, não se recomenda a utilização simultânea de outros teclados ou métodos.

Os capítulos seguintes mostram uma vista geral das opções de programação relevantes e respetivos endereços, de acordo com as descrições no capítulo *Definições, página 33*.

## 8.1 Modo de serviço

| Opção | Endereço | Predefinição | |
|---|---|---|---|
| Tempo de expiração do modo de serviço (0 = desativado, 1-999 = ativado) | 1702 - 1704 | 090 | |
| Relatório do modo de serviço (0 = desativado, 1 = ativado) | 1705 | 0 | |
| Saída de alarme do modo de serviço (0 = desativado, 1 = ativado) | 1706 | 0 | |
| Aviso sonoro do teclado de modo de serviço (0 = desativado, 1 = ativado) | 1707 | 0 | |

## 8.2 Comunicação e programação de relatórios

### 8.2.1 Programação do recetor via-rádio

A tabela seguinte mostra como programar os números, teclas e funções para um número de telefone através da programação de endereços ou da programação do menu do instalador.

| Dígito necessário | Número a programar através da programação de endereços | Botão a premir através da programação do menu do instalador |
|---|---|---|
| 0 - 9 | 0 - 9 | 0 - 9 |
| * | 11 | * 1 |
| # | 12 | * 2 |
| Pausa de 4 s | 13 | * 3 |

| Dígito necessário | Número a programar através da programação de endereços | Botão a premir através da programação do menu do instalador |
|---|---|---|
| Terminal | 15 | Não requerido |

A tabela seguinte mostra como programar os números, teclas e funções para um número de ID do subscritor através da programação de endereços ou da programação do menu do instalador.

| Dígito necessário | Número a programar através da programação de endereços | Botão a premir através da programação do menu do instalador |
|---|---|---|
| 0 - 9 | 0 - 9 | 0 - 9 |
| B | 11 | * 1 |
| C | 12 | * 2 |
| D | 13 | * 3 |
| E | 14 | * 4 |
| F | 15 | * 5 |

| N.º do recetor via-rádio | Opção | Endereço | Predefinição | |
|---|---|---|---|---|
| 1 | Formato de transmissão para o recetor via-rádio (0 = não usado, 1 = CID, 2= SIA, 3 = Conettix IP, 4 = SIA DC 09, 5 = SIA DC09 (2x ID)) | 0023 | 1 | |
| | Número de telefone/endereço IP e porta (0 - 9, 11 = *, 12 = #, 13 = pausa, 15 = terminal) | 0000 - 0016 | 15 | |
| | Número de ID do subscritor (0 - 9 = 0 - 9, 11=B, 12=C, 13=D, 14=E, 15=F) | 0017 - 0022 | 000000 | |
| | Anti-reprodução para o recetor via-rádio (0 = desativado, 1 = ativado) | 0024 | 1 EN=1 | |
| | Tempo de espera por confirmação para o recetor via-rádio (05 - 99 segundos) | 0025 - 0026 | 05 | |
| | Tempo de interrogação sequencial em rede para o recetor via-rádio (001 - 999 minutos) | 0027 - 0029 | 001 | |
| | Formato de dados de DC09 (1 = ADM-CID, 2 = SIA-DCS) | 0140 | 1 | |
| | Comprimento de DC09 acct1 (3 - 16, todas as outras entradas são tratadas como "3") | 0141 - 0142 | 06 | |
| | DC09 acct1 (0 - 9 = 0 - 9, 10=A, 11=B, 12=C, 13=D, 14=E, 15=F) | 0143 - 0158 | 000001 000000 0000 | |

| | | | | |
|---|---|---|---|---|
| | Comprimento de DC09 acct2 (3 - 16, todas as outras entradas são tratadas como "3") | 0159 - 0160 | 06 | |
| | DC09 acct2 (0 - 9 = 0 - 9, 10=A, 11=B, 12=C, 13=D, 14=E, 15=F) | 0161 - 0176 | 000001 000000 0000 | |
| | Ativação de DC09 Rrcvr (0 = desativado, outro = ativado) | 0177 | 0 | |
| | DC09 Rrcvr (0 - 9 = 0 - 9, 10=A, 11=B, 12=C, 13=D, 14=E, 15=F) | 0178 - 183 | 000001 | |
| | DC09 Lpref (0 - 9 = 0 - 9, 10=A, 11=B, 12=C, 13=D, 14=E, 15=F) | 0184 - 0189 | 000000 | |
| | Opção de encriptação de DC09 (0 = desativar, 1 = chave de 128 bits, 2 = chave de 192 bits, 3 = chave de 256 bits) | 0190 | 0 | |
| | Chave de encriptação de DC09 (0 - 9 = 0 - 9, 10=A, 11=B, 12=C, 13=D, 14=E, 15=F) | 0191 - 0254 | 0 | |
| | Seleção de DC09 TCP/UDP (0 = TCP, 1 = UDP) | 0255 | 0 | |
| | Ativar a sincronização automática da hora local (0 = desativado, 1 = ativado) | 0256 | 0 | |
| | Fuso horário em relação a GMT* (0=-12:00, 1=-11:00, 2=-10:00, 3=-9:00, 4=-8:00, 5=-7:00, 6=-6:00, 7=-5:00, 8=-4:30, 9=-4:00, 10=-3:30, 11=-3:00, 12=-2:00, 13=-1:00, 14=+0:00, 15=+1:00, 16=+2:00, 17=+3:00, 18=+3:30, 19=+4:00, 20=+4:30, 21=+5:00, 22=+5:30, 23=+5:45, 24=+6:00, 25=+6:30, 26=+7:00, 27=+8:00, 28=+8:30, 29=+9:00, 30=+9:30, 31=+10:00, 32=+11:00, 33=+12:00, 34=+13:00, 35=+14:00) | 1708 - 1709 | 15 | |
| 2 | Formato de transmissão para o recetor via-rádio | 0053 | 1 | |
| | Número de telefone/endereço IP e porta | 0030 - 0046 | 15 | |
| | N.º de ID de subscritor | 0047 - 0052 | 000000 | |
| | Anti-reprodução para o recetor via-rádio | 0054 | 1 EN=1 | |
| | Tempo de espera por confirmação para o recetor via-rádio | 0055 - 0056 | 05 | |
| | Tempo de interrogação sequencial em rede para o recetor via-rádio | 0057 - 0059 | 001 | |
| | Formato de dados de DC09 | 0260 | 1 | |
| | Comprimento de DC09 acct1 | 0261 - 0262 | 06 | |

| | | | | |
|---|---|---|---|---|
| | DC09 acct1 | 0263 - 0278 | 000002 000000 0000 | |
| | Comprimento de DC09 acct2 | 0279 - 0280 | 06 | |
| | DC09 acct2 | 0281 - 0296 | 000002 000000 0000 | |
| | Ativação de DC09 Rrcvr | 0297 | 0 | |
| | DC09 Rrcvr | 0298 - 0303 | 000001 | |
| | DC09 Lpref | 0304 - 0309 | 000000 | |
| | Opção de encriptação de DC09 | 0310 | 0 | |
| | Chave de encriptação de DC09 | 0311 - 0374 | 0 | |
| | Seleção de TCP/UDP de DC09 | 0375 | 0 | |
| | Ativar a sincronização automática da hora local | 0376 | 0 | |
| | Fuso horário em relação a GMT* | 1708 - 1709 | 15 | |
| 3 | Formato de transmissão para o recetor via-rádio | 0083 | 1 | |
| | Número de telefone/endereço IP e porta | 0060 - 0076 | 15 | |
| | N.º de ID de subscritor | 0077 - 0082 | 000000 | |
| | Anti-reprodução para o recetor via-rádio | 0084 | 1 EN=1 | |
| | Tempo de espera por confirmação para o recetor via-rádio | 0085 - 086 | 05 | |
| | Tempo de interrogação sequencial em rede para o recetor via-rádio | 0087 - 089 | 001 | |
| | Formato de dados de DC09 | 0380 | 1 | |
| | Comprimento de DC09 acct1 | 0381 - 0383 | 06 | |
| | DC09 acct1 | 0383 - 0398 | 000003 000000 0000 | |
| | Comprimento de DC09 acct2 | 0399 - 0400 | 06 | |
| | DC09 acct2 | 0401 - 0416 | 000003 000000 0000 | |
| | Ativação de DC09 Rrcvr | 0417 | 0 | |
| | DC09 Rrcvr | 0418 - 0423 | 000001 | |
| | DC09 Lpref | 0424 - 0429 | 000000 | |
| | Opção de encriptação de DC09 | 0430 | 0 | |

| | | | | |
|---|---|---|---|---|
| | Chave de encriptação de DC09 | 0431 - 0494 | 0 | |
| | Seleção de TCP/UDP de DC09 | 0495 | 0 | |
| | Ativar a sincronização automática da hora local | 0496 | 0 | |
| | Fuso horário em relação a GMT* | 1708 - 1709 | 15 | |
| 4 | Formato de transmissão para o recetor via-rádio | 0113 | 1 | |
| | Número de telefone/endereço IP e porta | 0090 - 0106 | 15 | |
| | N.º de ID de subscritor | 0107 - 0112 | 000000 | |
| | Anti-reprodução para o recetor via-rádio | 0114 | 1 EN=1 | |
| | Tempo de espera por confirmação para o recetor via-rádio | 0115 - 0116 | 05 | |
| | Tempo de interrogação sequencial em rede para o recetor via-rádio | 0117 - 0119 | 001 | |
| | Formato de dados de DC09 | 0500 | 1 | |
| | Comprimento de DC09 acct1 | 0501 - 0502 | 06 | |
| | DC09 acct1 | 0503 - 0518 | 000004 000000 0000 | |
| | Comprimento de DC09 acct2 | 0519 - 0520 | 06 | |
| | DC09 acct2 | 0521 - 0536 | 000004 000000 0000 | |
| | Ativação de DC09 Rrcvr | 0537 | 0 | |
| | DC09 Rrcvr | 0538 - 0543 | 000001 | |
| | DC09 Lpref | 0544 - 0549 | 000000 | |
| | Opção de encriptação de DC09 | 0550 | 0 | |
| | Chave de encriptação de DC09 | 0551 - 0614 | 0 | |
| | Seleção de TCP/UDP de DC09 | 0615 | 0 | |
| | Ativar a sincronização automática da hora local | 0616 | 0 | |
| | Fuso horário em relação a GMT* | 1708 - 1709 | 15 | |

* O endereço para a configuração de fuso horário é o mesmo para todos os quatro recetores. Como tal, só é possível configurar um fuso horário para todos os recetores.

**Informação!**
Quando estiver selecionada a opção Contact ID ou SIA, introduza um número de telefone. Quando estiver selecionada a opção Conettix IP, introduza um endereço IP e o número da porta. A anti-reprodução para a central de receção de alarmes, o tempo de espera por confirmação para a central de receção de alarmes e o tempo de interrogação sequencial em rede para a central de receção de alarmes são válidos apenas quando é utilizada a opção Conettix IP.

**Como programar um endereço IP e a porta**

1. Programe um endereço IP com 17 dígitos: dígitos 1 - 12 para o endereço IP e 13 - 17 para a porta.
2. Não utilize pontuação no endereço IP.
3. Se qualquer unidade do endereço IP tiver menos de 3 dígitos, utilize 0 para preencher os dados nos bits superiores.
4. Os 5 dígitos restantes programam a porta. O número da porta vai de 0 a 65535.
5. Se um número de porta tiver menos de 5 dígitos, utilize 0 para preencher os dados.

**Exemplo**

- Para programar o endereço IP "10.16.1.222:80", introduza a sequência seguinte no endereço correspondente:
  [0 1 0 0 1 6 0 0 1 2 2 2 0 0 0 8 0]

## 8.2.2 Programação de relatórios

**Relatórios do sistema**

| Opção | Endereço | Predefinição | |
|---|---|---|---|
| Relatório de restauro de estado de zona | 0120 | 6 | |
| Relatório de arme/desarme do modo AWAY | 0121 | 6 EN=1/5/6/7 | |
| Relatório de arme/desarme do modo STAY | 0122 | 6 EN=1/5/6/7 | |
| Relatório de falhas de alimentação AC pelo recetor via-rádio | 0138 | 6 | |
| N.º doméstico para relatório de falha de alimentação AC | 0137 | 0 | |
| Relatório de estado do sistema (falha de zona, falha de comunicação, falha da linha telefónica, falha de AC, bateria fraca, entre outras.) | 0123 | 6 EN=1/5/6/7 | |
| Relatório de estado do sistema com n.º doméstico | 0139 | 0 | |
| Relatório de alarme de pânico via teclado | 0124 | 0 | |
| Relatório de alarme de incêndio via teclado | 0125 | 0 | |
| Relatório de alarme médico via teclado | 0126 | 0 | |
| Relatório de teste automático | 0127 | 6 EN=1/5/6/7 | |

| | | | |
|---|---|---|---|
| 0 = sem relatório, 1 = recetor via-rádio 1, 2 = recetor via-rádio 2, 3 = recetor via-rádio 3, 4 = recetor via-rádio 4, 5 = recetor via-rádio 1,2,3,4, 6 = recetor via-rádio 1 (2,3,4 para reserva), 7 = recetor via-rádio 1 (2 para reserva), recetor via-rádio 3 (4 para reserva), 8 = recetor via-rádio 1,2, 9 = 1 (2 para reserva), 10 = recetor via-rádio 3,4, 11 = recetor via-rádio 3 (4 para reserva) | | | |
| Tempo de atraso de entrada de relatórios (00 - 99 = 0 - 99 seg.) | 1669 - 1670 | 30 | |
| Alarme de incêndio de 2 botões do teclado (0 = desativado, 1 = relatório, 2 = sirene, 3 = ambos) | 0992 | 1 | |

**Informação!**
Quando o formato de transmissão para a central de receção de alarmes é definido, na programação, como 0 (não usado) – relativamente à opção de envio de relatório para uma central de receção de alarmes – o painel AMAX não envia nenhum relatório.

**Relatório de teste automático**

| Opção | Endereço | Predefinição | |
|---|---|---|---|
| Tempo de relatório de teste automático: intervalo (0 = desativar, 1 = 1 hora, 2 = 2 horas, 3 = 3 horas, 4 = 4 horas, 5 = 6 horas, 6 = 8 horas, 7 = 12 horas, 8 = 24 horas) | 0128 | 8 VDS-A, EN=1-8 | |
| Tempo de relatório automático: horas (00 - 23 = 0 - 23 horas, outros = não utilizar relatório em tempo real) | 0130 - 0131 | 99 | |
| Tempo de relatório automático: minutos (00 - 59 = 0 - 59 minutos, outros = não utilizar relatório em tempo real) | 0132 - 0133 | 99 | |
| Tempo limite do relatório (000 - 999 = 000 - 999 minutos) | 0134 - 0136 | 000 | |

## 8.2.3 Programação do comunicador IP

| N.º do módulo | Opção | Endereço | Predefinição | |
|---|---|---|---|---|
| 1 | Ativar DHCP (0 = desativado, 1 = ativado) | 50000 | 1 | |
| | Modo IPv6 (0 = desativado, 1 = ativado) | 50002 | 0 | |
| | Endereço IPv4 estático (0.0.0.0 - 255.255.255.255) | 50004 - 50015 | 000000 000000 | |
| | Máscara de sub-rede IPv4 (0.0.0.0 - 255.255.255.255) | 50028 - 50039 | 255255 255000 | |

| N.º do módulo | Opção | Endereço | Predefinição | |
|---|---|---|---|---|
| | Gateway padrão IPv4 (0.0.0.0 - 255.255.255.255) | 50052 - 50063 | 000000 000000 | |
| | Endereço IPv4 do servidor DNS primário (0.0.0.0 - 255.255.255.255) | 50076 - 50087 | 000000 000000 | |
| | Endereço IPv4 de servidor DNS alternativo (0.0.0.0 - 255.255.255.255) | 50100 - 50111 | 000000 000000 | |
| | Endereço IPv6 do servidor DNS primário (0000:0000:0000:0000:0000:0000:0000:0000 - FFFF:FFFF:FFFF:FFFF:FFFF:FFFF:FFFF:FFFF) | 50124 - 50155 | 000000 000000 00000 | |
| | Endereço IPv6 do servidor DNS alternativo (0000:0000:0000:0000:0000:0000:0000:0000 - FFFF:FFFF:FFFF:FFFF:FFFF:FFFF:FFFF:FFFF) | 50188 - 50219 | 000000 000000 00000 | |
| | Número da porta local (0 - 65535) | 50252 - 50256 | 07700 | |
| | Ativar UPnP (0 = desativado, 1 = ativado) | 50262 | 1 | |
| | Número da porta Web (0 - 65535) | 50264 - 50268 | 00080 | |
| | Tempo limite da cache ARP (1 – 600) | 50274 - 50276 | 600 | |
| | Ativar encriptação (0 = desativado, 1 = ativado) | 50284 | 0 | |
| | Tamanho da chave AES (1 = 128 bits, 2 = 192 bits, 3 = 256 bits) | 50286 | 1 | |
| | Cadeia de carateres de chave AES (32, 48 ou 64 carateres hexadecimais) | 50292 - 50355 | 01-02-03-04-05-06-07-08-09-10-11-12-13-14-15-16-01-02-03-04-05-06-07-08-09-10-11-12-13-14-15-16 | |
| | Palavra-chave da Web/USB (intervalo de carateres de 0x20 a 0x7f, se o comprimento for menos de 20, tem de terminar em 00) | 50420 - 50439 | 423432 563200 00000 | |

| N.º do módulo | Opção | Endereço | Predefinição | |
|---|---|---|---|---|
| | Ativar o acesso Web/USB (0 = desativado, 1 = ativado) | 50460 | 0 | |
| | Ativar a atualização do firmware (0 = desativado, 1 = ativado) | 50462 | 0 | |
| | Nome de anfitrião do módulo (A - Z, a - z, 0 - 9, deve terminar em 00) | 50464 - 50591 | 000000 000000 00000 | |
| | Descrição da unidade (A - Z, a - z, 0 - 9, se o comprimento for inferior a 40, deve terminar em 00) | 50720 - 50759 | 000000 000000 000000 ... | |
| | Hora de Keep Alive de TCP (0 - 65) | 50800 - 50801 | 45 | |
| | PIN do SIM atual (4-8 números, deve terminar em 00) | 50804 - 50821 | 000000 000000 000000 000 | |
| | Nome da zona de acesso da rede principal (intervalo de carateres de 0x20 a 0x7f, deve terminar em 00) | 50844 - 51043 | 000000 000000 000000 0000 | |
| | Nome de utilizador da rede principal (intervalo de caracteres de 0x20 a 0x7f, deve terminar em 00) | 51244 - 51305 | 000000 000000 000000 ... | |
| | Palavra-chave da rede principal (intervalo de carateres de 0x20 a 0x7f, deve terminar em 00) | 51500 - 51561 | 000000 000000 000000 ... | |
| | Ligação na cloud (0 = desativado, 1 = ativado) | 51756 | 0 | |
| 2 | Ativar DHCP | 50001 | 1 | |
| | Modo IPv6 | 50003 | 0 | |
| | Endereço IPv4 estático | 50016 – 50027 | 000000 000000 | |
| | Máscara de sub-rede IPv4 | 50040 – 50051 | 255255 255000 | |
| | Gateway padrão IPv4 | 50064 – 50075 | 000000 000000 | |

| N.º do módulo | Opção | Endereço | Predefinição | |
|---|---|---|---|---|
| | Endereço IPv4 do servidor DNS primário | 50088 – 50099 | 000000 000000 | |
| | Endereço IPv4 do servidor DNS alternativo | 50112 – 50123 | 000000 000000 | |
| | Endereço IPv6 do servidor DNS primário | 50156 – 50187 | 000000 000000 00000 | |
| | Endereço IPv6 do servidor DNS alternativo | 50220 – 50251 | 000000 000000 00000 | |
| | Número da porta local | 50257 – 50261 | 07700 | |
| | Ativar UPnP | 50263 | 1 | |
| | Número da porta Web | 50269 – 50273 | 00080 | |
| | Tempo limite da cache ARP | 50279 – 50281 | 600 | |
| | Ativar encriptação | 50285 | 0 | |
| | Tamanho da chave AES | 50289 | 1 | |
| | Cadeia de carateres de chave AES | 50356 – 50419 | 01-02-03-04-05-06-07-08-09-10-11-12-13-14-15-16-01-02-03-04-05-06-07-08-09-10-11-12-13-14-15-16 | |
| | Palavra-chave da Web/USB | 50440 – 50459 | 423432 563200 00000 | |
| | Ativar acesso Web/USB | 50461 | 0 | |
| | Ativar atualização de firmware | 50463 | 0 | |
| | Nome do anfitrião do módulo | 50592 – 50719 | 000000 000000 00000 | |

| N.º do módulo | Opção | Endereço | Predefinição | |
|---|---|---|---|---|
| | Descrição da unidade | 50760 – 50799 | 000000 000000 000000 ... | |
| | Hora de Keep Alive de TCP | 50802 – 50803 | 45 | |
| | PIN do SIM atual | 50824 – 50841 | 000000 000000 000000 000 | |
| | Nome da zona de acesso da rede principal | 51044 – 51243 | 000000 000000 000000 0000 | |
| | Nome de utilizador da rede principal | 51372 – 51436 | 000000 000000 000000 ... | |
| | Palavra-chave da rede principal | 51628 - 51692 | 000000 000000 000000 ... | |
| | Ligação na cloud (0 = desativado, 1 = ativado) | 51757 | 0 | |

## 8.2.4 Comunicação e programação de operações

**Definições de IP duplo**

| Opção | Endereço | Predefinição | |
|---|---|---|---|
| Definições de IP duplo (0 = 1 módulo IP, 1 = 2 módulos IP) | 0990 | 0 | |

**Informação!**
As definições de IP duplo são válidas apenas quando utilizadas com o formato Conettix IP. Esta opção de programação é válida para os módulos B426-M.

**Acesso remoto ao painel quando este está armado**

| Opção | Endereço | Predefinição | |
|---|---|---|---|
| Acesso remoto ao painel quando este está armado (0 = desativado, 1 = ativado) | 0929 | 1 | |

**Definição do PC remoto**

| Opção | Endereço | Predefinição | |
|---|---|---|---|
| Endereço IP do PC remoto | 0930 - 0941 | 15 | |
| Número de porta de PC remota | 0942 - 0946 | 15 | |
| Hora de atualização do DHCP no painel AMAX (horas) | 0947 | 15 | |
| Programação remota (0 = desativado, 1 = ativado) | 0970 | 1 | |

**Definição de chamada de retorno**

| Opção | Endereço | Predefinição | |
|---|---|---|---|
| Definição de chamada de retorno (0 = desativado, 1 = ativado) | 0972 | 0 | |
| Número de telefone para chamada de retorno (consulte *Como programar um número de telefone através da programação de endereços, página 33*) | 0974 - 0989 | 15 | |

**N.º de telefone doméstico**

| Opção | Endereço | Predefinição | |
|---|---|---|---|
| Número de telefone doméstico 1 | 1496 - 1511 | 15 | |
| Número de telefone doméstico 2 | 1512 - 1527 | 15 | |
| Número de telefone doméstico 3 | 1528 - 1543 | 15 | |
| Número de telefone doméstico 4 | 1544 - 1559 | 15 | |
| Consulte *Como programar um número de telefone através da programação de endereços, página 33* | | | |

**Contagem de toques**

| Opção | Endereço | Predefinição | |
|---|---|---|---|
| Contagem de toques (0 = O painel não atende quaisquer chamadas telefónicas.<br>1 - 13 = O número de toques até o painel de controlo atender.<br>14 = É efetuada a chamada para o painel de controlo, o telefone só pode tocar duas vezes e desliga. Passados 8 segundos, é novamente efetuada uma chamada para o painel de controlo e este atende ao primeiro toque.<br>15 = É efetuada a chamada para o painel de controlo e o telefone só pode tocar quatro vezes.) | 0973 | 14 | |

## 8.3 Programação do utilizador e do código

### 8.3.1 Programação do código do utilizador

| N.º de utilizador | Opção | Endereço | Predefinição | |
|---|---|---|---|---|
| 01 (código principal 1) | Nível de autoridade (0 = principal 1, 1 = principal 2, 2 = super, 3 = geral, 4 = apenas armar, 5 = coação, 6 – 15 = sem autoridade) | 5994 | 0 | |
| | Seleção de área (máscara de BIT:<br>– Área 1 -- 0000 0000 0000 0001 (0x0001)<br>– Área 2 -- 0000 0000 0000 0010 (0x0002)<br>– Área 3 -- 0000 0000 0000 0100 (0x0004)<br>– Área 4 -- 0000 0000 0000 1000 (0x0008)<br>– Área 5 -- 0000 0000 0001 0000 (0x0010)<br>– Área 6 -- 0000 0000 0010 0000 (0x0020)<br>– Área 7 -- 0000 0000 0100 0000 (0x0040)<br>– Área 8 -- 0000 0000 1000 0000 (0x0080)<br>– Área 9 -- 0000 0001 0000 0000 (0x0100)<br>– Área 10 -- 0000 0010 0000 0000 (0x0200)<br>– Área 11 -- 0000 0100 0000 0000 (0x0400)<br>– Área 12 -- 0000 1000 0000 0000 (0x0800)<br>– Área 13 -- 0001 0000 0000 0000 (0x1000)<br>– Área 14 -- 0010 0000 0000 0000 (0x2000)<br>– Área 15 -- 0100 0000 0000 0000 (0x4000)<br>– Área 16 -- 1000 0000 0000 0000 (0x8000)) | 5995 - 5998 | 0000 | |
| | Direito de reprodução de macro (máscara de BIT:<br>– Direito de reprodução de macro 1 -- 0001 (0x1)<br>– Direito de reprodução de macro 2 -- 0010 (0x2)<br>– Direito de reprodução de macro 3 -- 0100 (0x4)) | 5999 | 7 | |
| | Código de utilizador | 6000 - 6005 | 258000 | |
| | RFID de comando via rádio | 6006 - 6014 | 15 | |
| | Opção para o botão 3 no comando via rádio (0 = não usado, 1 = controlo de saída, 2 = armar STAY) | 6015 | 0 | |
| | reservada | 6016 | | |
| 02 (código principal 2) | Nível de autoridade | 6017 | 1 | |
| | Seleção de área | 6018 - 6021 | 0000 | |
| | Direito de reprodução de macro | 6022 | 7 | |
| | Código de utilizador | 6023 - 6028 | 258100 | |

| | | | | |
|---|---|---|---|---|
| | RFID de comando via rádio | 6029 - 6037 | 15 | |
| | Opção do botão 3 de comando via rádio | 6038 | 0 | |
| | reservada | 6039 | | |
| 03 (como um exemplo para os utilizadores seguintes 04 a 250) | Nível de autoridade | 6040 | 15 | |
| | Seleção de área | 6041 - 6044 | 0000 | |
| | Direito de reprodução de macro | 6045 | 0 | |
| | Código de utilizador | 6046 - 6051 | 15 | |
| | RFID de comando via rádio | 6052 - 6060 | 15 | |
| | Opção do botão 3 de comando via rádio | 6061 | 0 | |
| | reservada | 6062 | | |

Para os utilizadores 04 a 250, podem ser programadas as mesmas opções que para o utilizador 03, com o mesmo número de endereços para cada opção:

- Nível de autoridade: 1 endereço cada
- Área de seleção: 4 endereços cada
- Direito de reprodução de macro: 1 endereço cada
- Código de utilizador: 6 endereços cada
- RFID de comando via rádio: 9 endereços cada
- Opção do botão 3 de comando via rádio: 1 endereço cada

Os valores predefinidos para o utilizador 04 a 250 são os mesmos que os valores predefinidos do utilizador 03.

Os seguintes endereços são utilizados para programação dos utilizadores 04 a 250:

| **N.º de utilizador** | **Endereço** | **N.º de utilizador** | **Endereço** | **N.º de utilizador** | **Endereço** |
|---|---|---|---|---|---|
| 04 | 6063 - 6085 | 37 | 6822 - 6844 | 70 | 7581 - 7603 |
| 05 | 6086 - 6108 | 38 | 6845 - 6867 | 71 | 7604 - 7626 |
| 06 | 6109 - 6131 | 39 | 6868 - 6889 | 72 | 7627 - 7649 |
| 07 | 6132 - 6154 | 40 | 6891 - 6913 | 73 | 7650 - 7672 |
| 08 | 6155 - 6177 | 41 | 6914 - 6936 | 74 | 7673 - 7695 |
| 09 | 6178 - 6200 | 42 | 6937 - 6959 | 75 | 7696 - 7718 |
| 10 | 6201 - 6223 | 43 | 6960 - 6982 | 76 | 7719 - 7741 |
| 11 | 6224 - 6246 | 44 | 6983 - 7005 | 77 | 7742 - 7764 |
| 12 | 6247 - 6269 | 45 | 7006 - 7028 | 78 | 7765 - 7787 |
| 13 | 6270 - 6292 | 46 | 7029 - 7051 | 79 | 7788 - 7810 |
| 14 | 6293 - 6315 | 47 | 7052 - 7074 | 80 | 7811 - 7833 |
| 15 | 6316 - 6338 | 48 | 7075 - 7097 | 81 | 7834 - 7856 |
| 16 | 6339 - 6361 | 49 | 7098 - 7120 | 82 | 7857 - 7879 |
| 17 | 6362 - 6384 | 50 | 7121 - 7143 | 83 | 7880 - 7902 |

| | | | | | |
|---|---|---|---|---|---|
| 18 | 6385 - 6407 | 51 | 7144 - 7166 | 84 | 7903 - 7925 |
| 19 | 6408 - 6430 | 52 | 7167 - 7189 | 85 | 7926 - 7948 |
| 20 | 6431 - 6453 | 53 | 7190 - 7212 | 86 | 7949 - 7971 |
| 21 | 6454 - 6476 | 54 | 7213 - 7235 | 87 | 7972 - 7994 |
| 22 | 6477 - 6499 | 55 | 7236 - 7258 | 88 | 7995 - 8017 |
| 23 | 6500 - 6522 | 56 | 7259 - 7281 | 89 | 8018 - 8040 |
| 24 | 6523 - 6545 | 57 | 7282 - 7304 | 90 | 8041 - 8063 |
| 25 | 6546 - 6568 | 58 | 7305 - 7327 | 91 | 8064 - 8086 |
| 26 | 6569 - 6591 | 59 | 7328 - 7350 | 92 | 8087 - 8109 |
| 27 | 6592 - 6614 | 60 | 7351 - 7373 | 93 | 8110 - 8132 |
| 28 | 6615 - 6637 | 61 | 7374 - 7396 | 94 | 8133 - 8155 |
| 29 | 6638 - 6660 | 62 | 7397 - 7419 | 95 | 8156 - 8178 |
| 30 | 6661 - 6683 | 63 | 7420 - 7442 | 96 | 8179 - 8201 |
| 31 | 6684 - 6706 | 64 | 7443 - 7465 | 97 | 8202 - 8224 |
| 32 | 6707 - 6729 | 65 | 7466 - 7488 | 98 | 8225 - 8247 |
| 33 | 6730 - 6752 | 66 | 7489 - 7511 | 99 | 8248 - 8270 |
| 34 | 6753 - 6775 | 67 | 7512 - 7534 | 100 | 8271 - 8293 |
| 35 | 6776 - 6798 | 68 | 7535 - 7557 | 101 | 8294 - 8316 |
| 36 | 6799 - 6821 | 69 | 7558 - 7580 | 102 | 8317 - 8339 |

| **N.º de utilizador** | **Endereço** | **N.º de utilizador** | **Endereço** | **N.º de utilizador** | **Endereço** |
|---|---|---|---|---|---|
| 103 | 8340 - 8362 | 136 | 9099 - 9121 | 169 | 9858 - 9880 |
| 104 | 8363 - 8385 | 137 | 9122 - 9144 | 170 | 9881 - 9903 |
| 105 | 8386 - 8408 | 138 | 9145 - 9167 | 171 | 9904 - 9926 |
| 106 | 8409 - 8431 | 139 | 9168 - 9190 | 172 | 9927 - 9949 |
| 107 | 8432 - 8454 | 140 | 9191 - 9213 | 173 | 9950 - 9972 |
| 108 | 8455 - 8477 | 141 | 9214 - 9236 | 174 | 9973 - 9995 |
| 109 | 8478 - 8450 | 142 | 9237 - 9259 | 175 | 9996 - 10018 |
| 110 | 8501 - 8523 | 143 | 9260 - 9282 | 176 | 10019 - 10041 |
| 111 | 8524 - 8546 | 144 | 9283 - 9305 | 177 | 10042 - 10064 |
| 112 | 8547 - 8569 | 145 | 9306 - 9328 | 178 | 10065 - 10087 |
| 113 | 8570 - 8592 | 146 | 9329 - 9351 | 179 | 10088 - 10110 |
| 114 | 8593 - 8615 | 147 | 9352 - 9374 | 180 | 10111 - 10133 |
| 115 | 8616 - 8638 | 148 | 9375 - 9397 | 181 | 10134 - 10156 |

| | | | | | |
|---|---|---|---|---|---|
| 116 | 8639 - 8661 | 149 | 9398 - 9420 | 182 | 10157 - 10179 |
| 117 | 8662 - 8684 | 150 | 9421 - 9443 | 183 | 10180 - 10202 |
| 118 | 8685 - 8707 | 151 | 9444 - 9466 | 184 | 10203 - 10225 |
| 119 | 8708 - 8730 | 152 | 9467 - 9489 | 185 | 10226 - 10248 |
| 120 | 8731 - 8753 | 153 | 9490 - 9512 | 186 | 10249 - 10271 |
| 121 | 8754 - 8776 | 154 | 9513 - 9535 | 187 | 10272 - 10294 |
| 122 | 8777 - 8799 | 155 | 9536 - 9558 | 188 | 10295 - 10317 |
| 123 | 8800 - 8822 | 156 | 9559 - 9581 | 189 | 10318 - 10340 |
| 124 | 8823 - 8845 | 157 | 9582 - 9604 | 190 | 10341 - 10363 |
| 125 | 8846 - 8868 | 158 | 9605 - 9627 | 191 | 10364 - 10386 |
| 126 | 8869 - 8891 | 159 | 9628 - 9650 | 192 | 10387 - 10409 |
| 127 | 8892 - 8914 | 160 | 9651 - 9673 | 193 | 10410 - 10432 |
| 128 | 8915 - 8937 | 161 | 9674 - 9696 | 194 | 10433 - 10455 |
| 129 | 8938 - 8960 | 162 | 9697 - 9719 | 195 | 10456 - 10478 |
| 130 | 8961 - 8983 | 163 | 9720 - 9742 | 196 | 10479 - 10501 |
| 131 | 8984 - 9006 | 164 | 9743 - 9765 | 197 | 10502 - 10524 |
| 132 | 9007 - 9029 | 165 | 9766 - 9788 | 198 | 10525 - 10547 |
| 133 | 9030 - 9052 | 166 | 9789 - 9811 | 199 | 10548 - 10570 |
| 134 | 9053 - 9075 | 167 | 9812 - 9834 | 200 | 10571 - 10593 |
| 135 | 9076 - 9098 | 168 | 9835 - 9857 | 201 | 10594 - 10616 |

| **N.º de utilizador** | **Endereço** | **N.º de utilizador** | **Endereço** | **N.º de utilizador** | **Endereço** |
|---|---|---|---|---|---|
| 202 | 10617 - 10639 | 219 | 11008 - 11030 | 236 | 11399 - 11421 |
| 203 | 10640 - 10662 | 220 | 11031 - 11053 | 237 | 11422 - 11444 |
| 204 | 10663 - 10685 | 221 | 11054 - 11076 | 238 | 11445 - 11467 |
| 205 | 10686 - 10708 | 222 | 11077 - 11099 | 239 | 11468 - 11490 |
| 206 | 10709 - 10731 | 223 | 11100 - 11122 | 240 | 11491 - 11513 |
| 207 | 10732 - 10754 | 224 | 11123 - 11145 | 241 | 11514 - 11536 |
| 208 | 10755 - 10777 | 225 | 11146 - 11168 | 242 | 11537 - 11559 |
| 209 | 10778 - 10780 | 226 | 11169 - 11191 | 243 | 11560 - 11582 |
| 210 | 10801 - 10823 | 227 | 11192 - 11214 | 244 | 11583 - 11605 |
| 211 | 10824 - 10846 | 228 | 11215 - 11237 | 245 | 11606 - 11628 |
| 212 | 10847 - 10869 | 229 | 11238 - 11260 | 246 | 11629 - 11651 |
| 213 | 10870 - 10892 | 230 | 11261 - 11283 | 247 | 11652 - 11674 |

| | | | | | |
|---|---|---|---|---|---|
| 214 | 10893 - 10915 | 231 | 11284 - 11306 | 248 | 11675 - 11697 |
| 215 | 10916 - 10938 | 232 | 11307 - 11329 | 249 | 11698 - 11720 |
| 216 | 10939 - 10961 | 233 | 11330 - 11352 | 250 | 11721 - 11743 |
| 217 | 10962 - 10984 | 234 | 11353 - 11375 | | |
| 218 | 10985 - 11007 | 235 | 11376 - 11398 | | |

## 8.3.2 Programação do código técnico

| Opção | Endereço | Predefinição | |
|---|---|---|---|
| Código técnico | 1644 - 1649 | 123456 | |

## 8.3.3 Programação de comprimento do código

| Opção | Endereço | Predefinição | |
|---|---|---|---|
| Comprimento do código (4 - 6 = 4 - 6 dígitos, 15 = código não usado) | 1643 | 4 | |

O comprimento do código é sempre o mesmo para o utilizador e para o código técnico.

## 8.3.4 Programação de permissão do código

**Reset pelo utilizador após sabotagem**

| Opção | Endereço | Predefinição | |
|---|---|---|---|
| Reset pelo utilizador após sabotagem (0 = desativado, 1 = ativado) | 1601 | 1 | |

**Arme/desarme pelo instalador**

| Opção | Endereço | Predefinição | |
|---|---|---|---|
| Arme/desarme pelo instalador (0 = desativado, 1 = ativado) | 1602 | 1 | |

**Data/hora pelo utilizador principal**

| Opção | Endereço | Predefinição | |
|---|---|---|---|
| Data/hora pelo utilizador principal (0 = desativado, 1 = ativado) | 1713 | 1 | |

## 8.3.5 Forçar alteração do código

| Opção | Endereço | Predefinição | |
|---|---|---|---|
| Forçar a alteração de código (0 = desativado, 1 = ativado) | 1710 | 0 | |

### 8.3.6 Programação de macro

| Macro n.º | Opção | Endereço | Predefinição |
|---|---|---|---|
| 1 | Acesso de nível 1 (macro de reprodução rápida) (0 = desativado, 1 = ativado) | 1616 | 0 |
| | Tempo limite de gravação da macro (segundos) | 1617 - 1618 | 60 |
| | Tempo de pausa de reprodução da macro (unidade: x100ms) | 1619 - 1620 | 03 |
| | Código no interior da macro* (0 = desativado, 1 = ativado) | 1621 | 1 |
| | Comprimento de dados da macro** | 1622 - 1624 | 00 |
| 2 | Acesso de nível 1 (macro de reprodução rápida) | 1625 | 0 |
| | Tempo limite de gravação da macro | 1626 - 1627 | 60 |
| | Tempo de pausa de reprodução da macro | 1628 - 1629 | 03 |
| | Código no interior da macro* | 1630 | 1 |
| | Comprimento de dados da macro** | 1631 - 1633 | 00 |
| 3 | Acesso de nível 1 (macro de reprodução rápida) | 1634 | 0 |
| | Tempo limite de gravação da macro | 1635 - 1636 | 60 |
| | Tempo de pausa de reprodução da macro | 1637 - 1638 | 03 |
| | Código no interior da macro* | 1639 | 1 |
| | Comprimento de dados da macro** | 1640 - 1642 | 00 |

* Esta função é relevante apenas se a macro sem função de código for desativada.
** Esta função não pode ser alterada através do menu de programação, apenas através da programação de endereços ou do A-Link Plus.

## 8.4 Programação de zonas

### 8.4.1 Programação de adição/eliminação de zona

AMAX 4000 suporta até 64 zonas, 16 teclados e 16 áreas.
AMAX 3000 / 3000 BE suporta até 32 zonas, 8 teclados e 8 áreas.
AMAX 2100 suporta até 8 zonas, 4 teclados e 2 áreas.

**Seleção do módulo de zona**

| Zona n.º | Endereço | Predefinição | | Zona n.º | Endereço | Predefinição | |
|---|---|---|---|---|---|---|---|
| 01 | 1432 | 0 | | 05 | 1436 | 0 | |
| 02 | 1433 | 0 | | 06 | 1437 | 0 | |
| 03 | 1434 | 0 | | 07 | 1438 | 0 | |
| 04 | 1435 | 0 | | 08 | 1439 | 0 | |

| |
|---|
| Intervalo de valores: 0 = zona na placa, 3 = RF (toda a gama), 4 = quebra de vidros RF RFGB, 5 = RF RFUN sem íman, 15 = não usado |

| Zona n.º | Endereço | Predefinição | | Zona n.º | Endereço | Predefinição | |
|---|---|---|---|---|---|---|---|
| 09 | 1440 | 0 | | 13 | 1444 | 0 | |
| 10 | 1441 | 0 | | 14 | 1445 | 0 | |
| 11 | 1442 | 0 | | 15 | 1446 | 0 | |
| 12 | 1443 | 0 | | 16 | 1447 | 0 | |
| Intervalo de valores: 0 = zona na placa (AMAX 4000), 2 = zona DX2010, 3 = RF (toda a gama), 4 = quebra de vidros RF RFGB, 5 = RF RFUN sem íman, 15 = não usado | | | | | | | |

| Zona n.º | Endereço | Predefinição | | Zona n.º | Endereço | Predefinição | |
|---|---|---|---|---|---|---|---|
| 17 | 1448 | 15 | | 25 | 1456 | 15 | |
| 18 | 1449 | 15 | | 26 | 1457 | 15 | |
| 19 | 1450 | 15 | | 27 | 1458 | 15 | |
| 20 | 1451 | 15 | | 28 | 1459 | 15 | |
| 21 | 1452 | 15 | | 29 | 1460 | 15 | |
| 22 | 1453 | 15 | | 30 | 1461 | 15 | |
| 23 | 1454 | 15 | | 31 | 1462 | 15 | |
| 24 | 1455 | 15 | | 32 | 1463 | 15 | |
| Intervalo de valores: 1 = zona de teclado (as zonas 17 a 32 são dedicadas ao teclado 1 a 16), 2 = zona DX2010, 3 = RF (toda a gama), 4 = quebra de vidros RF RFGB, 5 = RF RFUN sem íman, 15 = não usado | | | | | | | |

| Zona n.º | Endereço | Predefinição | | Zona n.º | Endereço | Predefinição | |
|---|---|---|---|---|---|---|---|
| 33 | 1464 | 0 | | 49 | 1480 | 0 | |
| 34 | 1465 | 0 | | 50 | 1481 | 0 | |
| 35 | 1466 | 0 | | 51 | 1482 | 0 | |
| 36 | 1467 | 0 | | 52 | 1483 | 0 | |
| 37 | 1468 | 0 | | 53 | 1484 | 0 | |
| 38 | 1469 | 0 | | 54 | 1485 | 0 | |
| 39 | 1470 | 0 | | 55 | 1486 | 0 | |
| 40 | 1471 | 0 | | 56 | 1487 | 0 | |
| 41 | 1472 | 0 | | 57 | 1488 | 0 | |
| 42 | 1473 | 0 | | 58 | 1489 | 0 | |

| | | | | | | | |
|---|---|---|---|---|---|---|---|
| 43 | 1474 | 0 | | 59 | 1490 | 0 | |
| 44 | 1475 | 0 | | 60 | 1491 | 0 | |
| 45 | 1476 | 0 | | 61 | 1492 | 0 | |
| 46 | 1477 | 0 | | 62 | 1493 | 0 | |
| 47 | 1478 | 0 | | 63 | 1494 | 0 | |
| 48 | 1479 | 0 | | 64 | 1495 | 0 | |
| Intervalo de valores: 2 = zona DX2010, 3 = RF (toda a gama), 4 = quebra de vidros RF RFGB, 5 = RF RFUN sem íman, 15 = não usado | | | | | | | |

**Informação!**
Quando uma zona é atribuída a um dispositivo RF (3), a zona correspondente na placa não está disponível.

**Informação!**
Apenas AMAX 2100: quando se utilizam zonas de teclado (1 a 4), as zonas na placa (5 a 8) são desativadas.

**Informação!**
As zonas podem ser indicadas nos teclados com um número diferente do número de zona utilizado para a programação e as entradas de hardware: as zonas são indicadas nos teclados LED/LCD de acordo com os números de zona. Quando uma zona é desativada, o número de indicação de todas as zonas seguintes (superior) muda para um valor inferior em um.

**Exemplos:**
AMAX 3000 / 3000 BE / 4000:
Num teclado do sistema, a zona 17 pode ser apresentada num teclado LED/LCD de 16 zonas. Após desativar a zona 16 (ou qualquer outra no intervalo 1 a 16), o número de zona 17 é indicado no teclado LED/LCD como o número de zona 16.
AMAX 2100:
num teclado de sistema de uma área, o número de zona 17 é indicado num teclado LED/LCD de 8 zonas. Após desativar a zona 5, o número de zona 17 é indicado no teclado LED/LCD como o número de zona 5.

**Seleção de função de zona**

| Zona n.º | Endereço | Predefinição | | Zona n.º | Endereço | Predefinição | |
|---|---|---|---|---|---|---|---|
| 01 | 1368 | 3 | | 33 | 1400 | 0 | |
| 02 | 1369 | 1 | | 34 | 1401 | 0 | |
| 03 | 1370 | 1 | | 35 | 1402 | 0 | |
| 04 | 1371 | 1 | | 36 | 1403 | 0 | |
| 05 | 1372 | 1 | | 37 | 1404 | 0 | |
| 06 | 1373 | 1 | | 38 | 1405 | 0 | |

| | | | | | | | |
|---|---|---|---|---|---|---|---|
| 07 | 1374 | 1 | | 39 | 1406 | 0 | |
| 08 | 1375 | 1 | | 40 | 1407 | 0 | |
| 09 | 1376 | 0 | | 41 | 1408 | 0 | |
| 10 | 1377 | 0 | | 42 | 1409 | 0 | |
| 11 | 1378 | 0 | | 43 | 1410 | 0 | |
| 12 | 1379 | 0 | | 44 | 1411 | 0 | |
| 13 | 1380 | 0 | | 45 | 1412 | 0 | |
| 14 | 1381 | 0 | | 46 | 1413 | 0 | |
| 15 | 1382 | 0 | | 47 | 1414 | 0 | |
| 16 | 1383 | 0 | | 48 | 1415 | 0 | |
| 17 | 1384 | 0 | | 49 | 1416 | 0 | |
| 18 | 1385 | 0 | | 50 | 1417 | 0 | |
| 19 | 1386 | 0 | | 51 | 1418 | 0 | |
| 20 | 1387 | 0 | | 52 | 1419 | 0 | |
| 21 | 1388 | 0 | | 53 | 1420 | 0 | |
| 22 | 1389 | 0 | | 54 | 1421 | 0 | |
| 23 | 1390 | 0 | | 55 | 1422 | 0 | |
| 24 | 1391 | 0 | | 56 | 1423 | 0 | |
| 25 | 1392 | 0 | | 57 | 1424 | 0 | |
| 26 | 1393 | 0 | | 58 | 1425 | 0 | |
| 27 | 1394 | 0 | | 59 | 1426 | 0 | |
| 28 | 1395 | 0 | | 60 | 1427 | 0 | |
| 29 | 1396 | 0 | | 61 | 1428 | 0 | |
| 30 | 1397 | 0 | | 62 | 1429 | 0 | |
| 31 | 1398 | 0 | | 63 | 1430 | 0 | |
| 32 | 1399 | 0 | | 64 | 1431 | 0 | |
| Intervalo de valores: 0 - 15 | | | | | | | |

Para obter uma explicação das funções de zona, consulte *Adicionar/apagar zona, página 62*.

**Seleção de área de zona**

| **Zona n.º** | **Endereço** | **Predefi nição** | | **Zona n.º** | **Endereço** | **Predefi nição** | |
|---|---|---|---|---|---|---|---|
| 01 | 1240 - 1241 | 01 | | 33 | 1304 - 1305 | 0 | |
| 02 | 1242 - 1243 | 01 | | 34 | 1306 - 1307 | 0 | |
| 03 | 1244 - 1245 | 01 | | 35 | 1308 - 1309 | 0 | |

| | | | | | | | |
|---|---|---|---|---|---|---|---|
| 04 | 1246 - 1247 | 01 | | 36 | 1310 - 1311 | 0 | |
| 05 | 1248 - 1249 | 01 | | 37 | 1312 - 1313 | 0 | |
| 06 | 1250 - 1251 | 01 | | 38 | 1314 - 1315 | 0 | |
| 07 | 1252 - 1253 | 01 | | 39 | 1316 - 1317 | 0 | |
| 08 | 1254 - 1255 | 01 | | 40 | 1318 - 1319 | 0 | |
| 09 | 1256 - 1257 | 01 | | 41 | 1320 - 1321 | 0 | |
| 10 | 1258 - 1259 | 01 | | 42 | 1322 - 1323 | 0 | |
| 11 | 1260 - 1261 | 01 | | 43 | 1324 - 1325 | 0 | |
| 12 | 1262 - 1263 | 01 | | 44 | 1326 - 1327 | 0 | |
| 13 | 1264 - 1265 | 01 | | 45 | 1328 - 1329 | 0 | |
| 14 | 1266 - 1267 | 01 | | 46 | 1330 - 1331 | 0 | |
| 15 | 1268 - 1269 | 01 | | 47 | 1332 - 1333 | 0 | |
| 16 | 1270 - 1271 | 01 | | 48 | 1334 - 1335 | 0 | |
| 17 | 1272 - 1273 | 0 | | 49 | 1336 - 1337 | 0 | |
| 18 | 1274 - 1275 | 0 | | 50 | 1338 - 1339 | 0 | |
| 19 | 1276 - 1277 | 0 | | 51 | 1340 - 1341 | 0 | |
| 20 | 1278 - 1279 | 0 | | 52 | 1342 - 1343 | 0 | |
| 21 | 1280 - 1281 | 0 | | 53 | 1344 - 1345 | 0 | |
| 22 | 1282 - 1283 | 0 | | 54 | 1346 - 1347 | 0 | |
| 23 | 1284 - 1285 | 0 | | 55 | 1348 - 1349 | 0 | |
| 24 | 1286 - 1287 | 0 | | 56 | 1350 - 1351 | 0 | |
| 25 | 1288 - 1289 | 0 | | 57 | 1352 - 1353 | 0 | |
| 26 | 1290 - 1291 | 0 | | 58 | 1354 - 1355 | 0 | |
| 27 | 1292 - 1293 | 0 | | 59 | 1356 - 1357 | 0 | |
| 28 | 1294 - 1295 | 0 | | 60 | 1358 - 1359 | 0 | |
| 29 | 1296 - 1297 | 0 | | 61 | 1360 - 1361 | 0 | |
| 30 | 1298 - 1299 | 0 | | 62 | 1362 - 1363 | 0 | |
| 31 | 1300 - 1301 | 0 | | 63 | 1364 - 1365 | 0 | |
| 32 | 1302 - 1303 | 0 | | 64 | 1366 - 1367 | 0 | |
| Intervalo de valores: 00 = zona não usada, 1 - 16 = área 1 - 16 | | | | | | | |

**Programação de nomes de zonas**

| **Zona n.º** | **Endereço** | **Predefi nição** | | **Zona n.º** | **Endereço** | **Predefi nição** | |
|---|---|---|---|---|---|---|---|

| | | | | | | | |
|---|---|---|---|---|---|---|---|
| 1 | 2952 - 2987 | 0 | | 33 | 4104 - 4139 | 0 | |
| 2 | 2988 - 3023 | 0 | | 34 | 4140 - 4175 | 0 | |
| 3 | 3024 - 3059 | 0 | | 35 | 4176 - 4211 | 0 | |
| 4 | 3060 - 3095 | 0 | | 36 | 4212 - 4247 | 0 | |
| 5 | 3096 - 3131 | 0 | | 37 | 4248 - 4283 | 0 | |
| 6 | 3132 - 3167 | 0 | | 38 | 4284 - 4319 | 0 | |
| 7 | 3168 - 3203 | 0 | | 39 | 4320 - 4355 | 0 | |
| 8 | 3204 - 3239 | 0 | | 40 | 4356 - 4391 | 0 | |
| 9 | 3240 - 3275 | 0 | | 41 | 4392 - 4427 | 0 | |
| 10 | 3276 - 3311 | 0 | | 42 | 4428 - 4465 | 0 | |
| 11 | 3312 - 3347 | 0 | | 43 | 4464 - 4499 | 0 | |
| 12 | 3348 - 3383 | 0 | | 44 | 4500 - 4535 | 0 | |
| 13 | 3384 - 3419 | 0 | | 45 | 4536 - 4571 | 0 | |
| 14 | 3420 - 3455 | 0 | | 46 | 4572 - 4607 | 0 | |
| 15 | 3456 - 3491 | 0 | | 47 | 4608 - 4643 | 0 | |
| 16 | 3492 - 3527 | 0 | | 48 | 4644 - 4979 | 0 | |
| 17 | 3528 - 3563 | 0 | | 49 | 4680 - 4715 | 0 | |
| 18 | 3564 - 3599 | 0 | | 50 | 4716 - 4751 | 0 | |
| 19 | 3600 - 3635 | 0 | | 51 | 4752 - 4787 | 0 | |
| 20 | 3636 - 3671 | 0 | | 52 | 4788 - 4823 | 0 | |
| 21 | 3672 - 3707 | 0 | | 53 | 4824 - 4859 | 0 | |
| 22 | 3708 - 3743 | 0 | | 54 | 4860 - 4895 | 0 | |
| 23 | 3744 - 3779 | 0 | | 55 | 4896 - 4931 | 0 | |
| 24 | 3780 - 3815 | 0 | | 56 | 4932 - 4967 | 0 | |
| 25 | 3816 - 3851 | 0 | | 57 | 4968 - 5003 | 0 | |
| 26 | 3852 - 3887 | 0 | | 58 | 5004 - 5039 | 0 | |
| 27 | 3888 - 3923 | 0 | | 59 | 5040 - 5075 | 0 | |
| 28 | 3924 - 3959 | 0 | | 60 | 5076 - 5111 | 0 | |
| 29 | 3960 - 3995 | 0 | | 61 | 5112 - 5147 | 0 | |
| 30 | 3996 - 4031 | 0 | | 62 | 5148 - 5183 | 0 | |
| 31 | 4032 - 4067 | 0 | | 63 | 5184 - 5219 | 0 | |
| 32 | 4068 - 4103 | 0 | | 64 | 5220 - 5255 | 0 | |

**Como introduzir caracteres alfabéticos através da programação de endereços**

– Um caráter precisa de dois valores para poder fornecer informação a dois endereços.

- Determine esses valores utilizando a matriz da tabela abaixo.
- Cada caráter da tabela contém um índice de linhas e também um índice de colunas.
- O índice de linhas é o primeiro valor e o índice de colunas é o segundo valor para cada carácter.

**Carateres para neerlandês, inglês, francês, alemão, húngaro, italiano, polaco, português, espanhol, sueco, turco**

| | 0 | 1 | 2 | 3 | 4 | 5 | 6 | 7 | 8 | 9 | 10 | 11 | 12 | 13 | 14 | 15 |
|---|---|---|---|---|---|---|---|---|---|---|---|---|---|---|---|---|
| 2 | | ! | " | # | $ | % | & | ' | ( | ) | * | + | - | , | . | / |
| 3 | 0 | 1 | 2 | 3 | 4 | 5 | 6 | 7 | 8 | 9 | : | ; | < | = | > | ? |
| 4 | @ | A | B | C | D | E | F | G | H | I | J | K | L | M | N | O |
| 5 | P | Q | R | S | T | U | V | W | X | Y | Z | [ | \ | ] | ^ | _ |
| 6 | ‘ | a | b | c | d | e | f | g | h | i | j | k | l | m | n | o |
| 7 | p | q | r | s | t | u | v | w | x | y | z | { | \| | } | ~ | |
| 8 | đ | Ą | | Ł | Ğ | .. | Ć | Ś | Ű | | Ş | İ | Ź | Ę | ź | Ż |
| 9 | Ń | ń | Č | ł | ğ | ¨ | ć | ś | ű | č | ş | ı | Ţ | ę | ţ | ż |
| 10 | á | ɨ | ¢ | £ | € | ¥ | Š | § | š | © | ª | « | ¬ | - | ® | ¯ |
| 11 | ° | ± | ² | ³ | Ž | µ | ¶ | • | ž | ¹ | º | » | Œ | œ | Ÿ | ¿ |
| 12 | À | Á | Â | Ã | Ä | Å | Æ | Ç | È | É | Ê | Ë | Ì | Í | Î | Ï |
| 13 | Ð | Ñ | Ò | Ó | Ô | Õ | Ö | × | Ø | Ù | Ú | Û | Ü | Ý | Þ | ß |
| 14 | à | á | â | ã | ä | å | æ | ç | è | é | ê | ë | ì | í | î | ï |
| 15 | ð | ñ | ò | ó | ô | ô | ö | ÷ | ø | ù | ú | û | ü | ý | þ | ÿ |

**Carateres para grego**

| | 0 | 1 | 2 | 3 | 4 | 5 | 6 | 7 | 8 | 9 | 10 | 11 | 12 | 13 | 14 | 15 |
|---|---|---|---|---|---|---|---|---|---|---|---|---|---|---|---|---|
| 2 | | ! | " | # | $ | % | & | ' | ( | ) | * | + | - | , | . | / |
| 3 | 0 | 1 | 2 | 3 | 4 | 5 | 6 | 7 | 8 | 9 | : | ; | < | = | > | ? |
| 4 | @ | A | B | C | D | E | F | G | H | I | J | K | L | M | N | O |
| 5 | P | Q | R | S | T | U | V | W | X | Y | Z | [ | \ | ] | ^ | _ |
| 6 | ‘ | a | b | c | d | e | f | g | h | i | j | k | l | m | n | o |
| 7 | p | q | r | s | t | u | v | w | x | y | z | { | \| | } | ~ | |
| 8 | | | | | | | | | | | | | | | | |
| 9 | | | | | | | | | | | | | | | | |
| 10 | | ‘ | ’ | £ | € | | ¦ | § | ¨ | © | ͺ | « | ¬ | ¯ | | — |
| 11 | ° | ± | ² | ³ | ΄ | ΄΄ | Ά | · | Έ | Ή | Ί | » | Ό | ½ | Ύ | Ώ |
| 12 | ΐ | Α | Β | Γ | Δ | Ε | Ζ | Η | Θ | Ι | Κ | Λ | Μ | Ν | Ξ | Ο |
| 13 | Π | Ρ | | Σ | Τ | Υ | Φ | Χ | Ψ | Ω | Ϊ | Ϋ | ά | έ | ή | ί |

| | | | | | | | | | | | | | | | | |
|---|---|---|---|---|---|---|---|---|---|---|---|---|---|---|---|---|
| 14 | ϋ | α | β | γ | δ | ϵ | ζ | η | θ | ι | κ | λ | μ | ν | ξ | ο |
| 15 | π | ρ | ς | σ | τ | υ | φ | χ | ψ | ω | ϊ | ϋ | ό | ύ | ώ | |

**Exemplo**
A = 4 1, A = Endereço 3736 = 4, Endereço 3737 = 1
o = 6 15, k = 6 11

## 8.4.2 Programação de função de zona

| Função de zona | Opção | Endereço | Predefinição |
|---|---|---|---|
| 00 | Seleção de um tipo de zona (00 - 26)* | 1000 - 1001 | 00 |
| | Permitir omissão/forçar arme (0 = desativado, 1 = permitir alarme de forçar, 2 = permitir omissão, 3 = permitir ambos) | 1002 | 3 VDS-A EN=0/2 |
| | Arme silencioso/modo de aviso (0 = desativado, 1 = alarme silencioso, 2 = modo de aviso, 3 = ambos) | 1003 | 0 VDS-A EN=0/2 |
| | Contagem de impulsos (0 = desativado, 1 - 9 = 1 - 9 vezes) | 1004 | 0 VDS-A EN=0 |
| | Bloqueio de zona (0 = desativado, 1 = 1 vez, 2 = 3 vezes, 3 = 6 vezes, 4 = duração do alarme) | 1005 | 3 |
| | DEOL de zona (0 = EOL, 1 = DEOL, 2 = reservado, 3 = NC, 4 = NÃO) (3 e 4 não são aplicáveis para zonas via rádio) | 1006 | 1 |
| | Relatório (1 = 1, recetor<br>2 = recetor 2,<br>3 = recetor 3,<br>4 = 4, recetor<br>5 = recetor 1, 2, 3, 4,<br>6 = recetor 1 (2, 3, 4 de reserva)<br>7 = recetor 1 (2 de reserva) e recetor (4 de reserva) 3<br>8 = recetor 1, 2<br>9 = recetor 1 (2 de reserva)<br>10 = recetor 3, 4<br>11 = recetor 3 (4 de reserva)) | 1007 | 6 VDS-A EN=1/5/6/7 |
| | Zona cruzada/alarme não verificado (0 = desativado, 1 = alarme não verificado, 2 = zona cruzada, 3 = ambos) | 1008 | 0 VDS-A EN=0 |
| | Zona de chamada telefónica doméstica (1 = dom. 1,<br>2 = dom. 2,<br>3 = dom. 3,<br>4 = dom. 4, | 1009 | 0 |

| | | | |
|---|---|---|---|
| | 5 = dom. 1, 2, 3, 4,<br>6 = dom. 1 (2, 3, 4 de reserva)<br>7 = dom. 1 (2 de reserva) e dom. 3 (4 de reserva)<br>8 = dom. 1, 2<br>9 = dom. 1 (2 de reserva)<br>10 = dom. 3, 4<br>11 = dom. 3 (4 de reserva)) | | |
| | Tempo de reação da zona (unidade: x100ms) | 1010 - 1013 | 0003 |
| | Problemas com números domésticos (0 = desativado, 1 = ativado) | 1014 | 1 |
| | Alarme de zona no teclado (0 = desativado, 1 = ativado) | 1754 | 0 |
| 01 (como um exemplo para as funções de zona seguintes 02 a 15) | Seleção de um tipo de zona* | 1015 - 1016 | 01 |
| | Permitir omissão/forçar arme | 1017 | 3 VDS-A EN=0/2 |
| | Alarme silencioso/modo de aviso | 1018 | 0 VDS-A EN=0/2 |
| | Contagem de impulsos | 1019 | 0 VDS-A EN=0 |
| | Bloqueio de zona | 1020 | 3 |
| | Zona DEOL | 1021 | 1 |
| | Relatório | 1022 | 6 VDS-A EN=1/5/6/7 |
| | Zona cruzada/alarme não verificado | 1023 | 0 VDS-A EN=0 |
| | Chamada telefónica de zona doméstica | 1024 | 0 |
| | Tempo de reação da zona | 1025 - 1028 | 0003 |
| | Problemas com números domésticos | 1029 | 1 |
| | Alarme de zona no teclado | 1755 | 0 |

*Para obter uma explicação dos tipos de zona, consulte *Adicionar/apagar zona, página 62*.

Para as funções de zona 02 a 15, podem ser programadas as mesmas opções que para as funções de zona 01 com o mesmo número de endereços para cada opção:

- Seleção de um tipo de zona: 2 endereços cada
- Permitir omissão/forçar arme: 1 endereço cada
- Alarme silencioso/modo de aviso sonoro: 1 endereço cada
- Contagem de impulsos: 1 endereço cada
- Bloqueio de zona: 1 endereço cada
- Zona DEOL: 1 endereço cada
- Relatório: 1 endereço cada
- Zona cruzada/alarme não verificado: 1 endereço cada
- Chamada telefónica de zona doméstica: 1 endereço cada
- Tempo de reação de zona: 4 endereços cada
- Problemas com números domésticos: 1 endereço cada

Os valores predefinidos para as funções de zona 02 a 15 são os mesmos que os valores predefinidos das funções de zona 01, exceto para a opção “Seleção de um tipo de zona”.
Os seguintes endereços são utilizados para programação das funções de zona 02 a 15:

| Função de zona | Opção | Endereço | Predefinição |
|---|---|---|---|
| 02 | Seleção de um tipo de zona* | 1030 - 1031 | 02 |
| | Opção de problemas com números domésticos Permitir omissão/forçar arme conforme apresentada em cima | 1031 - 104 | 300316000003 |
| | Alarme de zona no teclado | 1756 | 0 |
| 03 | Seleção de um tipo de zona* | 1045 - 1046 | 03 |
| | Opção de problemas com números domésticos Permitir omissão/forçar arme conforme apresentada em cima | 1047 - 1059 | 300316000003 |
| | Alarme de zona no teclado | 1757 | 0 |
| 04 | Seleção de um tipo de zona* | 1060 - 1061 | 04 |
| | Opção de problemas com números domésticos Permitir omissão/forçar arme conforme apresentada em cima | 1062 - 1074 | 300316000003 |
| | Alarme de zona no teclado | 1758 | 0 |
| 05 | Seleção de um tipo de zona* | 1075 - 1076 | 05 |
| | Opção de problemas com números domésticos Permitir omissão/forçar arme conforme apresentada em cima | 1077 - 1089 | 300316000003 |
| | Alarme de zona no teclado | 1759 | 0 |
| 06 | Seleção de um tipo de zona* | 1090 - 1091 | 06 |
| | Opção de problemas com números domésticos Permitir omissão/forçar arme conforme apresentada em cima | 1092 - 1104 | 300316000003 |
| | Alarme de zona no teclado | 1760 | 0 |
| 07 | Seleção de um tipo de zona* | 1105 - 1106 | 07 |
| | Opção de problemas com números domésticos Permitir omissão/forçar arme conforme apresentada em cima | 1107 - 1119 | 300316000003 |
| | Alarme de zona no teclado | 1761 | 0 |
| 08 | Seleção de um tipo de zona* | 1120 - 1121 | 08 |
| | Opção de problemas com números domésticos Permitir omissão/forçar arme conforme apresentada em cima | 1122 - 1134 | 300316000003 |

| | | | |
|---|---|---|---|
| | Alarme de zona no teclado | 1762 | 0 |
| 09 | Seleção de um tipo de zona* | 1135 - 1136 | 09 |
| | Opção de problemas com números domésticos Permitir omissão/forçar arme conforme apresentada em cima | 1137 - 1149 | 300316000003 |
| | Alarme de zona no teclado | 1763 | 0 |
| 10 | Seleção de um tipo de zona* | 1150 - 1151 | 10 |
| | Opção de problemas com números domésticos Permitir omissão/forçar arme conforme apresentada em cima | 1152 - 1164 | 300316000003 |
| | Alarme de zona no teclado | 1764 | 0 |
| 11 | Seleção de um tipo de zona* | 1165 - 1166 | 11 |
| | Opção de problemas com números domésticos Permitir omissão/forçar arme conforme apresentada em cima | 1167 - 1179 | 300316000003 |
| | Alarme de zona no teclado | 1765 | 0 |
| 12 | Seleção de um tipo de zona* | 1180 - 1181 | 12 |
| | Opção de problemas com números domésticos Permitir omissão/forçar arme conforme apresentada em cima | 1182 - 1194 | 300316000003 |
| | Alarme de zona no teclado | 1766 | 0 |
| 13 | Seleção de um tipo de zona* | 1195 - 1196 | 13 |
| | Opção de problemas com números domésticos Permitir omissão/forçar arme conforme apresentada em cima | 1197 - 1209 | 300316000003 |
| | Alarme de zona no teclado | 1767 | 0 |
| 14 | Seleção de um tipo de zona* | 1210 - 1211 | 14 |
| | Opção de problemas com números domésticos Permitir omissão/forçar arme conforme apresentada em cima | 1212 - 1224 | 300316000003 |
| | Alarme de zona no teclado | 1768 | 0 |
| 15 | Seleção de um tipo de zona* | 1225 - 1226 | 15 |
| | Opção de problemas com números domésticos Permitir omissão/forçar arme conforme apresentada em cima | 1227 - 1239 | 300316000003 |
| | Alarme de zona no teclado | 1769 | 0 |

*Para obter uma explicação dos tipos de zona, consulte *Adicionar/apagar zona, página 62*.

### 8.4.3 Programação da duração da contagem de impulsos

| Opção | Endereço | Predefinição | |
|---|---|---|---|
| Duração de contagem de impulsos (0 = desativado, 1 - 999 = 1 - 999 segundos) | 1606 - 1608 | 060 VDS-A EN=000 | |

### 8.4.4 Programação de temporizador de zona cruzada

| Opção | Endereço | Predefinição | |
|---|---|---|---|
| Temporizador de zona cruzada (1 - 999 = 1 - 999 segundos) | 1594 - 1596 | 060 | |

## 8.5 Programação de teclado e área

### 8.5.1 Programação de área de teclado

| Teclado n.º | Endereço | Predefinição | | Teclado n.º | Endereço | Predefinição | |
|---|---|---|---|---|---|---|---|
| 1 | 1560 - 1561 | 01 | | 9 | 1576 - 1577 | 99 | |
| 2 | 1562 - 1563 | 99 | | 10 | 1578 - 1579 | 99 | |
| 3 | 1564 - 1565 | 99 | | 11 | 1580 - 1581 | 99 | |
| 4 | 1566 - 1567 | 99 | | 12 | 1582 - 1583 | 99 | |
| 5 | 1568 - 1569 | 99 | | 13 | 1584 - 1585 | 99 | |
| 6 | 1570 - 1571 | 99 | | 14 | 1586 - 1587 | 99 | |
| 7 | 1572 - 1573 | 99 | | 15 | 1588 - 1589 | 99 | |
| 8 | 1574 - 1575 | 99 | | 16 | 1590 - 1591 | 99 | |
| Intervalo de valores: 00 = teclado principal, 01 - 16 = áreas 01 - 16, 99 = não usado | | | | | | | |

**Informação!**
O sistema suporta até 16 teclados principais. Quando o teclado principal não está ligado na área correspondente, não é possível efetuar quaisquer operações de arme/desarme, omissão e reposição de alarme nesse teclado. Só é possível efetuar operações na área quando o teclado principal está ligado à área correspondente.

### 8.5.2 Programação de temporização de área

**Tempo de saída e entrada**

| Área | Endereço de tempo de saída | Predefinição | | Endereço de tempo de entrada | Predefinição | | Endereço 2 de tempo de entrada | Predefinição | |
|---|---|---|---|---|---|---|---|---|---|
| 1 | 0785 - 0787 | 45 | | 0788 - 0790 | 30 | | 0791 - 0793 | 30 | |
| 2 | 0794 - 0796 | 45 | | 0797 - 0799 | 30 | | 0800 - 0802 | 30 | |

| | | | | | | | | | |
|---|---|---|---|---|---|---|---|---|---|
| 3 ** | 0803 - 0805 | 45 | | 0806 - 0808 | 30 | | 0809 - 0811 | 30 | |
| 4 ** | 0812 - 0814 | 45 | | 0815 - 0817 | 30 | | 0818 - 0820 | 30 | |
| 5 ** | 0821 - 0823 | 45 | | 0824 - 0826 | 30 | | 0827 - 0829 | 30 | |
| 6 ** | 0830 - 0832 | 45 | | 0833 - 0835 | 30 | | 0836 - 0838 | 30 | |
| 7 ** | 0839 - 0841 | 45 | | 0842 - 0844 | 30 | | 0845 - 0847 | 30 | |
| 8 ** | 0848 - 0850 | 45 | | 0851 - 0853 | 30 | | 0854 - 0856 | 30 | |
| 9 * | 0857 - 0859 | 45 | | 0860 - 0862 | 30 | | 0863 - 0865 | 30 | |
| 10 * | 0866 - 0868 | 45 | | 0869 - 0871 | 30 | | 0872 - 0874 | 30 | |
| 11 * | 0875 - 0877 | 45 | | 0878 - 0880 | 30 | | 0881 - 0883 | 30 | |
| 12 * | 0884 - 0886 | 45 | | 0887 - 0889 | 30 | | 0890 - 0892 | 30 | |
| 13 * | 0893 - 0895 | 45 | | 0896 - 0898 | 30 | | 0899 - 0901 | 30 | |
| 14 * | 0902 - 0904 | 45 | | 0905 - 0907 | 30 | | 0908 - 0910 | 30 | |
| 15 * | 0911 - 0913 | 45 | | 0914 - 0916 | 30 | | 0917 - 0919 | 30 | |
| 16 * | 0920 - 0922 | 45 | | 0923 - 0925 | 30 | | 0926 - 0928 | 30 | |
| | 000 - 999 segundos | | | 000-999 segundos, EN=045 segundos | | | 000-999 segundos, EN=045 segundos | | |

* AMAX 4000
** AMAX 3000 / 3000 BE / 4000

**Tempo de entrada e saída audível**

| **Opção** | **Endereço** | **Predefinição** | |
|---|---|---|---|
| Área 1<br>(01 = tempo de entrada (STAY) para teclado de área<br>02 = tempo de saída (STAY) para teclado de área,<br>04 = tempo de entrada (STAY) para teclado principal,<br>08 = tempo de saída (STAY) para teclado principal,<br>10 = tempo de entrada (AWAY) para teclado de área,<br>20 = tempo de saída (AWAY) para teclado de área,<br>40 = tempo de entrada (AWAY) para teclado principal,<br>80 = tempo de saída (AWAY) para teclado principal) | 1714 - 1715 | 15 | |
| Área 2 | 1716 - 1717 | 15 | |
| Área 3 | 1718 - 1719 | 15 | |
| Área 4 | 1720 - 1721 | 15 | |
| Área 5 | 1722 - 1723 | 15 | |
| Área 6 | 1724 - 1725 | 15 | |
| Área 7 | 1726 - 1727 | 15 | |
| Área 8 | 1728 - 1729 | 15 | |

| | | | |
|---|---|---|---|
| Área 9 | 1730 - 1731 | 15 | |
| Área 10 | 1732 - 1733 | 15 | |
| Área 11 | 1734 - 1735 | 15 | |
| Área 12 | 1736 - 1737 | 15 | |
| Área 13 | 1738 - 1739 | 15 | |
| Área 14 | 1740 - 1741 | 15 | |
| Área 15 | 1742 - 1743 | 15 | |
| Área 16 | 1744 - 1745 | 15 | |

### 8.5.3 Programação de área comum

| Opção | Endereço | Predefinição | |
|---|---|---|---|
| Área comum<br>(00 = nenhuma,<br>01 = área de seguimento 2,<br>02 = área de seguimento 2 - 3,<br>03 = área de seguimento 2 - 4,<br>04 = área de seguimento 2 - 5,<br>06 = área de seguimento 2 - 7,<br>07 = área de seguimento 2 - 8,<br>08 = área de seguimento 2 - 9,<br>09 = área de seguimento 2 - 10,<br>10 = área de seguimento 2 - 11,<br>11 = área de seguimento 2 - 12,<br>12 = área de seguimento 2 - 13,<br>13 = área de seguimento 2 - 14,<br>14 = área de seguimento 2 - 15,<br>15 = área de seguimento 2 - 16) | 1593 | 0 | |

**Informação!**
Em caso de área comum, a área 1 será a área comum. Quando existe apenas uma área no sistema, o endereço para programação da área comum só pode ser programado como 1.

### 8.5.4 Programação de indicação do teclado

| Opção | Endereço | Predefinição | |
|---|---|---|---|
| Som de alarme do teclado (0 = desativado, 1 = ativado) | 0622 | 1 | |
| Indicação de alarme em teclados (0 = desativado, 1 = STAY armado ativado, 2 = AWAY armado ativado, 3 = ambos ativados) | 1615 | 3 | |

| | | | |
|---|---|---|---|
| Luz de fundo no tempo de entrada (0 = desativado, 1 = ativado) | 1668 | 1 | |
| Tempo limite de indicação LED de arme do teclado (00 – 99, 00 = sempre ativado) | 1682 - 1683 | 00 | |
| LED de teclado principal ligado (0 = desativado, 1 = primeira área ligada, 2 = primeira área intermitente, 3 = todas as áreas ligadas, 4 = primeira área ligada ex., 5 = primeira área interm. ex., 6 = todas as áreas ligadas ex.) | 1681 | 2 | |
| Som do alarme do teclado principal (0 = desativado, 1 = ativado) | 1680 | 1 | |
| Limite de tempo do regresso do teclado principal ao modo principal (00 - 99, 00 = nunca) | 1700 - 1701 | 60 | |

### 8.5.5 Programação de bloqueio de teclado

| Opção | Endereço | Predefinição | |
|---|---|---|---|
| Seguir norma EN | 1679 | 0 | |
| Bloqueio de teclado (0 = desativado, 1 - 15 = 1 a 15 vezes) | 1592 | 10 VDS-A EN=10 | |

## 8.6 Programação do sistema

### 8.6.1 Programação da definição do sistema

**Programação das opções DST**

| Opção | Endereço | Predefinição | |
|---|---|---|---|
| Opção de hora de verão (DST) automática (00=desativar DST automática, 01=Europa, 02=Brasil, 03=México, 04=EUA e norte do México, 05=personalizar definições de DST) | 1746 - 1747 | 00 | |
| Personalizar o início: mês (1=janeiro, 2=fevereiro, 3=março, 4=abril, 5=maio, 6=junho, 7=julho, 8=agosto, 9=setembro, 10=outubro, 11=novembro, 12=dezembro) | 1748 | 3 | |
| Personalizar o início: ordinal (semana) (1=1º, 2=2º, 3=3º, 4=4º, 5=último) | 1749 | 5 | |
| Personalizar o início: dia da semana (1=segunda-feira, 2=terça-feira, 3=quarta-feira, 4=quinta-feira, 5=sexta-feira, 6=sábado, 7=domingo) | 1750 | 7 | |
| Personalizar o fim: mês (1=janeiro, 2=fevereiro, 3=março, 4=abril, 5=maio, 6=junho, 7=julho, 8=agosto, 9=setembro, 10=outubro, 11=novembro, 12=dezembro) | 1751 | 10 | |
| Personalizar o fim: ordinal (semana) (1=1º, 2=2º, 3=3º, 4=4º, 5=último) | 1752 | 5 | |

| | | | |
|---|---|---|---|
| Personalizar o fim: dia da semana (1=segunda-feira, 2=terça-feira, 3=quarta-feira, 4=quinta-feira, 5=sexta-feira, 6=sábado, 7=domingo) | 1753 | 7 | |

**Programação da configuração de falha**

| Opção | Endereço | Predefinição | |
|---|---|---|---|
| Tempo de atraso do relatório de falha de AC (99 = desativado, 0 - 98 = 0 - 98 minutos) | 1613 - 1614 | 60 VDS-A EN=00-60 | |
| Apresentação visual e som de falha de data e hora (0 = desativado, 1 = ativado) | 0620 | 1 | |
| Som de falha (0 = desativado, 1 = ativado) | 0621 | 1 VDS-A EN=1 | |
| Intervalo de verificação da bateria (0 = desativado, 1 - 15 = 1 - 15 minutos) | 1612 | 15 VDS-A EN=15 | |
| Monitor da linha telefónica (0 = desativado, 1 = ativado) | 1599 | 0 | |
| Supervisão da sirene (minutos) | 0623 - 0624 | 00 | |
| Supervisão da sirene/PO 1+2 (0 = desativado, 1 = monitor OC1 ativado, 2 = monitor OC2 ativado, 3 = ativado) | 1598 | 0 | |
| Reset automático de falha de AC (0 = desativado, 1 = ativado) | 1671 | 0 | |
| Reset automático de falha de comunicação (0 = desativado, 1 = ativado) | 1672 | 0 | |
| Reset automático de falha telefónica (0 = desativado, 1 = ativado) | 1673 | 0 | |
| Reset automático de falha geral (0 = desativado, 1 = ativado) | 1674 | 0 | |

**Programação rápida de arme**

| Opção | Endereço | Predefinição | |
|---|---|---|---|
| Arme rápido (0 = desativado 1= ativado) | 1597 | 1 VDS-A EN=0 | |

**Programação do acesso do instalador até ao arme seguinte**

| Opção | Endereço | Predefinição | |
|---|---|---|---|
| Acesso do instalador até ao arme seguinte (0 = desativado, 1 = ativado) | 1660 | 0 | |

**Programação de acesso IP remoto**

| Opção | Endereço | Predefinição | |
|---|---|---|---|
| Acesso IP remoto (0 = desativado, 1 = ativado) | 0971 | 0 | |

**Programação de arme forçado em caso de problema do sistema**

| Opção | Endereço | Predefinição | |
|---|---|---|---|
| Arme forçado em caso de problema do sistema (0 = desativado, 1 = ativado) | 1611 | 1 | |

**Programação de contagem de registo de eventos por período definido/não definido**

| Opção | Endereço | Predefinição | |
|---|---|---|---|
| Contagem de registo de eventos por período definido/não definido (3 - 10) | 1609 | 10 | |

**Programação da versão do idioma**

| Opção | Endereço | Predefinição | |
|---|---|---|---|
| Versão de idioma do teclado (0 = predefinição, 1 = EN, 2 = DE, 3 = ES, 4 = FR, 5 = PT, 6 = PL, 7 = NL, 8 = SE, 9 = TR, 10 = HU, 11 = IT, 12 = EL) | 0996 | 0 | |

**Alarme de 2 botões do teclado**

| Opção | Endereço | Predefinição | |
|---|---|---|---|
| Alarme de 2 botões do teclado (0 = desativado, 1 = ativado) | 0992 | 1 | |
| Alarme de pânico de 2 botões do teclado (0 = desativado, 1 = relatório, 2 = sirene, 3 = todos) | 0993 | 1 | |
| Alarme de incêndio de 2 botões do teclado (0 = desativado, 1 = relatório, 2 = sirene, 3 = todos) | 0994 | 1 | |
| Alarme médico de 2 botões do teclado (0 = desativado, 1 = relatório, 2 = sirene, 3 = todos) | 0995 | 1 | |

**Indicação de sabotagem do sistema**

| Opção | Endereço | Predefinição | |
|---|---|---|---|

| | | | |
|---|---|---|---|
| Indicação de sabotagem do sistema na área (0 = área 1, 1 = todas as áreas) | 1610 | 0 | |
| Omissão de sabotagem de zona quando a zona DEOL é omitida (0 = desativado, 1 = ativado) | 1603 | 1 | |
| Tempo de ressalto de sabotagem (unidade: x100s) | 1675 - 1678 | 0003 | |

**Programação do nome da área e da empresa**

| **Opção** | **Endereço** | **Predefinição** | |
|---|---|---|---|
| Nome da área 1 | 2596 - 2615 | 0 | |
| Nome da área 2 | 2616 - 2635 | 0 | |
| Nome da área 3 | 2636 - 2655 | 0 | |
| Nome da área 4 | 2656 - 2675 | 0 | |
| Nome da área 5 | 2676 - 2695 | 0 | |
| Nome da área 6 | 2696 - 2715 | 0 | |
| Nome da área 7 | 2716 - 2735 | 0 | |
| Nome da área 8 | 2736 - 2755 | 0 | |
| Nome da área 9 | 2756 - 2775 | 0 | |
| Nome da área 10 | 2776 - 2795 | 0 | |
| Nome da área 11 | 2796 - 2815 | 0 | |
| Nome da área 12 | 2816 - 2835 | 0 | |
| Nome da área 13 | 2836 - 2855 | 0 | |
| Nome da área 14 | 2856 - 2875 | 0 | |
| Nome da área 15 | 2876 - 2895 | 0 | |
| Nome da área 16 | 2896 - 2915 | 0 | |
| Nome da empresa | 2916 - 2951 | 0 | |

O nome de área ou da empresa pode conter até 18 carateres. Cada caráter do nome da área ou da empresa utiliza 2 endereços.

**Como introduzir caracteres alfabéticos através da programação de endereços**

- Um caráter precisa de dois valores para poder fornecer informação a dois endereços.
- Determine esses valores utilizando a matriz da tabela abaixo.
- Cada caráter da tabela contém um índice de linhas e também um índice de colunas.
- O índice de linhas é o primeiro valor e o índice de colunas é o segundo valor para cada carácter.

**Carateres para neerlandês, inglês, francês, alemão, húngaro, italiano, polaco, português, espanhol, sueco, turco**

| | 0 | 1 | 2 | 3 | 4 | 5 | 6 | 7 | 8 | 9 | 10 | 11 | 12 | 13 | 14 | 15 |
|---|---|---|---|---|---|---|---|---|---|---|---|---|---|---|---|---|

| | | | | | | | | | | | | | | | | |
|---|---|---|---|---|---|---|---|---|---|---|---|---|---|---|---|---|
| 2 | | ! | " | # | $ | % | & | ' | ( | ) | * | + | - | , | . | / |
| 3 | 0 | 1 | 2 | 3 | 4 | 5 | 6 | 7 | 8 | 9 | : | ; | < | = | > | ? |
| 4 | @ | A | B | C | D | E | F | G | H | I | J | K | L | M | N | O |
| 5 | P | Q | R | S | T | U | V | W | X | Y | Z | [ | \ | ] | ^ | _ |
| 6 | ‘ | a | b | c | d | e | f | g | h | i | j | k | l | m | n | o |
| 7 | p | q | r | s | t | u | v | w | x | y | z | { | \| | } | ~ | |
| 8 | đ | Ą | | Ł | Ğ | .. | Ć | Ś | Ű | | Ş | İ | Ź | Ę | ź | Ż |
| 9 | Ń | ń | Č | ł | ğ | ¨ | ć | ś | ű | č | ş | ı | Ţ | ę | ţ | ż |
| 10 | á | ɨ | ¢ | £ | € | ¥ | Š | § | š | © | ª | « | ¬ | - | ® | ¯ |
| 11 | ° | ± | ² | ³ | Ž | µ | ¶ | • | ž | ¹ | º | » | Œ | œ | Ÿ | ¿ |
| 12 | À | Á | Â | Ã | Ä | Å | Æ | Ç | È | É | Ê | Ë | Ì | Í | Î | Ï |
| 13 | Đ | Ñ | Ò | Ó | Ô | Õ | Ö | × | Ø | Ù | Ú | Û | Ü | Ý | Þ | ß |
| 14 | à | á | â | ã | ä | å | æ | ç | è | é | ê | ë | ì | í | î | ï |
| 15 | ð | ñ | ò | ó | ô | ô | ö | ÷ | ø | ù | ú | û | ü | ý | þ | ÿ |

**Carateres para grego**

| | 0 | 1 | 2 | 3 | 4 | 5 | 6 | 7 | 8 | 9 | 10 | 11 | 12 | 13 | 14 | 15 |
|---|---|---|---|---|---|---|---|---|---|---|---|---|---|---|---|---|
| 2 | | ! | " | # | $ | % | & | ' | ( | ) | * | + | - | , | . | / |
| 3 | 0 | 1 | 2 | 3 | 4 | 5 | 6 | 7 | 8 | 9 | : | ; | < | = | > | ? |
| 4 | @ | A | B | C | D | E | F | G | H | I | J | K | L | M | N | O |
| 5 | P | Q | R | S | T | U | V | W | X | Y | Z | [ | \ | ] | ^ | _ |
| 6 | ‘ | a | b | c | d | e | f | g | h | i | j | k | l | m | n | o |
| 7 | p | q | r | s | t | u | v | w | x | y | z | { | \| | } | ~ | |
| 8 | | | | | | | | | | | | | | | | |
| 9 | | | | | | | | | | | | | | | | |
| 10 | | ‘ | ’ | £ | € | | ¦ | § | ¨ | © | ͺ | « | ¬ | ¯ | | — |
| 11 | ° | ± | ² | ³ | ΄ | ΄΄ | Ά | · | Έ | Ή | Ί | » | Ό | ½ | Ύ | Ώ |
| 12 | ΐ | Α | Β | Γ | Δ | Ε | Ζ | Η | Θ | Ι | Κ | Λ | Μ | Ν | Ξ | Ο |
| 13 | Π | Ρ | | Σ | Τ | Υ | Φ | Χ | Ψ | Ω | Ϊ | Ϋ | ά | έ | ή | ί |
| 14 | ΰ | α | β | γ | δ | ε | ζ | η | θ | ι | κ | λ | μ | ν | ξ | ο |
| 15 | π | ρ | ς | σ | τ | υ | φ | χ | ψ | ω | ϊ | ϋ | ό | ύ | ώ | |

**Exemplo**

A = 4 1, A = Endereço 3736 = 4, Endereço 3737 = 1

o = 6 15, k = 6 11

### 8.6.2 Programação da predefinição de fábrica do sistema

**Ativar pontos de predefinição de fábrica**

| Opção | Endereço | Predefinição | |
|---|---|---|---|
| Pontos de predefinição de fábrica (0 = desativado, 1 = ativado) | 1604 | 1 | |

## 8.7 Programação da saída e da sirene

### 8.7.1 Programação da saída

| N.º de saída | Disponível no módulo | Disponível no painel |
|---|---|---|
| 01 - 03 | Saída na placa | AMAX 2100 / 3000 / 3000 BE / 4000 |
| 04 | Saída na placa | AMAX 3000 BE / 4000 |
| 05 - 12 | Saída do módulo DX3010 1 | AMAX 2100 / 3000 / 3000 BE / 4000 |
| 13 - 20 | Saída do módulo DX3010 2 | AMAX 3000 / 3000 BE / 4000 |

| N.º de saída | Opção | Endereço | Predefinição |
|---|---|---|---|
| 01 | Tipo de evento de saída 1 (00-36)* | 0625 - 0626 | 05 |
| | Área/zona de saída n.º 1 | 0627 - 0628 | 00 |
| | Modo de saída 1 (0 = contínua, 1 = por impulsos, 3 = contínua invertida) | 0629 | 0 |
| | Tempo de saída 1 (segundos) | 0630 - 0632 | 180 |
| | Tipo de evento de saída 2 (00-36)* | 13164 - 13165 | 00 |
| | Área/zona de saída n.º 2 | 13166 - 13167 | 00 |
| | Modo de saída 2 (0 = contínua, 1 = por impulsos, 3 = contínua invertida) | 13168 | 0 |
| | Tempo de saída 2 (segundos) | 13169 - 13171 | 000 |
| | Tipo de evento de saída 3 (00-36)* | 13172 - 13173 | 00 |
| | Área/zona de saída n.º 3 | 13174 - 13175 | 00 |
| | Modo de saída 3 (0 = contínua, 1 = por impulsos, 3 = contínua invertida) | 13176 | 0 |
| | Tempo de saída 3 (segundos) | 13177 - 13179 | 000 |
| 02 | Tipo de evento de saída 1 | 0633 - 0634 | 05 |
| | Área/zona de saída n.º 1 | 0635 - 0636 | 00 |
| | Modo de saída 1 | 0637 | 0 |
| | Tempo de saída 1 | 0638 - 0640 | 000 |

| | | | |
|---|---|---|---|
| | Tipo de evento de saída 2 | 13180 - 13181 | 00 |
| | Área/zona de saída n.º 2 | 13182 - 13183 | 00 |
| | Modo de saída 2 | 13184 | 0 |
| | Tempo de saída 2 | 13185 - 13187 | 000 |
| | Tipo de evento de saída 3 | 13188 - 13189 | 00 |
| | Área/zona de saída n.º 3 | 13190 - 13191 | 00 |
| | Modo de saída 3 | 13192 | 0 |
| | Tempo de saída 3 | 13193 - 13195 | 000 |
| 03 | Tipo de evento de saída 1 | 0641 - 0642 | 05 |
| | Área/zona de saída n.º 1 | 0643 - 0644 | 00 |
| | Modo de saída 1 | 0645 | 0 |
| | Tempo de saída 1 | 0646 - 0648 | 180 |
| | Tipo de evento de saída 2 | 13196 - 13197 | 00 |
| | Área/zona de saída n.º 2 | 13198 - 13199 | 00 |
| | Modo de saída 2 | 13200 | 0 |
| | Tempo de saída 2 | 13201 - 13203 | 000 |
| | Tipo de evento de saída 3 | 13204 - 13205 | 00 |
| | Área/zona de saída n.º 3 | 13206 - 13207 | 00 |
| | Modo de saída 3 | 13208 | 0 |
| | Tempo de saída 3 | 13209 - 13211 | 000 |
| 04 | Tipo de evento de saída 1 | 0649 - 0650 | 07 |
| | Área/zona de saída n.º 1 | 0651 - 0652 | 00 |
| | Modo de saída 1 | 0653 | 0 |
| | Tempo de saída 1 | 0654 - 0656 | 180 |
| | Tipo de evento de saída 2 | 13212 - 13213 | 00 |
| | Área/zona de saída n.º 2 | 13214 - 13215 | 00 |
| | Modo de saída 2 | 13216 | 0 |
| | Tempo de saída 2 | 13217 - 13219 | 000 |
| | Tipo de evento de saída 3 | 13220 - 13221 | 00 |
| | Área/zona de saída n.º 3 | 13222 - 13223 | 00 |
| | Modo de saída 3 | 13224 | 0 |
| | Tempo de saída 3 | 13225 - 13227 | 000 |

| | | | |
|---|---|---|---|
| 05 (como um exemplo para as saídas seguintes 06 a 20) | Tipo de evento de saída 1 | 0657 - 0658 | 00 |
| | Área/zona de saída n.º 1 | 0659 - 0660 | 00 |
| | Modo de saída 1 | 0661 | 0 |
| | Tempo de saída 1 | 0662 - 0664 | 000 |
| | Tipo de evento de saída 2 | 13228 - 13229 | 00 |
| | Área/zona de saída n.º 2 | 13230 - 13231 | 00 |
| | Modo de saída 2 | 13232 | 0 |
| | Tempo de saída 2 | 13233 - 13235 | 000 |
| | Tipo de evento de saída 3 | 13236 - 13237 | 00 |
| | Área/zona de saída n.º 3 | 13238 - 13239 | 00 |
| | Modo de saída 3 | 13240 | 0 |
| | Tempo de saída 3 | 13241 - 13243 | 000 |

* Para obter uma explicação para os eventos de saída, consulte , *página 90* no capítulo *Saídas, página 90*.

Para as saídas 06 a 20, podem ser programadas as mesmas opções que para a saída 05 com o mesmo número de endereços para cada uma das três opções de saída:
– Evento de saída: 2 endereços cada
– N.º de área/zona de saída: 2 endereços cada
– Modo de saída: 1 endereço cada
– Tempo de saída: 3 endereços cada
Os valores predefinidos para as saídas 06 a 20 são os mesmos que os valores predefinidos da saída 05.
Os seguintes endereços são usados para programar as saídas 06 a 20 com três tipos de evento de saída cada:

| **N.º de saída** | **Endereço** | **N.º de saída** | **Endereço** | **N.º de saída** | **Endereço** |
|---|---|---|---|---|---|
| 06 | 0665 - 0672 | 11 | 0705 - 0712 | 16 | 0745 - 0752 |
| | 13244 - 13251 | | 13324 - 13331 | | 13404 - 13411 |
| | 13252 - 13259 | | 13332 - 13339 | | 13412 - 13419 |
| 07 | 0673 - 0680 | 12 | 0713 - 0720 | 17 | 0753 - 0760 |
| | 13260 - 13267 | | 13340 - 13347 | | 13420 - 13427 |
| | 13268 - 13275 | | 13348 - 13355 | | 13428 - 13435 |
| 08 | 0681 - 0688 | 13 | 0721 - 0728 | 18 | 0761 - 0768 |
| | 13276 - 13283 | | 13356 - 13363 | | 13436 - 13443 |
| | 13284 - 13291 | | 13364 - 13371 | | 13444 - 13451 |
| 09 | 0689 - 0696 | 14 | 0729 - 0736 | 19 | 0769 - 0776 |
| | 13292 - 13299 | | 13372 - 13379 | | 13452 - 13459 |

| | | | | | |
|---|---|---|---|---|---|
| | 13300 - 13307 | | 13380 - 13387 | | 13460 - 13467 |
| 10 | 0697 - 0704 | 15 | 0737 - 0744 | 20 | 0777 - 0784 |
| | 13308 - 13315 | | 13388 - 13395 | | 13468 - 13475 |
| | 13316 - 13323 | | 13396 - 13403 | | 13476 - 13483 |

**Informação!**
Quando o alarme de ativação de zonas é programado como silencioso, os alarmes de teclado e sonoro não têm saída.

### 8.7.2 Programação da sirene

| Opção | Endereço | Predefinição | |
|---|---|---|---|
| Aviso sonoro para dispositivos de aviso (0 = desactivado, 1 = activado) | 1600 | 1 | |
| Indicação por aviso sonoro da sirene interna (0 = desactivado, 1 = activado) | 1611 | 0 | |
| Silenciar os dispositivos de aviso quando o sistema está desarmado (0 = desactivado, 1 = activado) | 1605 | 1 | |

## 8.8 Programação do dispositivo RF

**Opções de RF**

| Opção | Endereço | Predefinição | |
|---|---|---|---|
| Funcionalidade da impressora (0 = desativado, 1 = ativado) | 0991 | 0 | |
| Funcionalidade do recetor RF (0 = desativado, 1= ativado) | 0948 | 0 | |
| Intervalo de supervisão RF (0 = desativado, 1 = 20 min, 2 = 1h, 3 = 2h, 4 = 4h, 5 = 12 h, 6 = 24h) | 0949 | 4 EN=2 | |
| Nível de deteção de bloqueio de RF (00 - 15, 00 = desativado, 01 = mais sensível, 15 = menos sensível) | 0950 | 12 | |
| Ressonância por nível baixo da bateria do dispositivo RF (0 = desativado, 1 = 4h, 2 = 24h) | 0951 | 2 | |
| Arme/desarme de aviso sonoro da sirene (comando via rádio RF) (0 = desativado, 1 = ativado) | 0952 | 1 | |
| Opção de pânico por comando via rádio (0 = sem alarme, 1 = alarme silencioso, 2 = alarme sonoro) | 0953 | 0 | |
| Alarme de RF em falta (0 = desativado, 1 = ativado) | 0954 | 1 | |

**RFID de zona via rádio**

| RFID para zona via rádio n.º | Endereço | Predefinição (dez dígitos, 15 = não utilizado) | | RFID para zona via rádio n.º | Endereço | Predefinição (dez dígitos, 15 = não utilizado) | |
|---|---|---|---|---|---|---|---|
| 1 | 5256 - 5265 | 15 | | 33 | 5576 - 5585 | 15 | |
| 2 | 5266 - 5275 | 15 | | 34 | 5586 - 5595 | 15 | |
| 3 | 5276 - 5285 | 15 | | 35 | 5596 - 5605 | 15 | |
| 4 | 5286 - 5295 | 15 | | 36 | 5606 - 5615 | 15 | |
| 5 | 5296 - 5305 | 15 | | 37 | 5616 - 5625 | 15 | |
| 6 | 5306 - 5315 | 15 | | 38 | 5626 - 5635 | 15 | |
| 7 | 5316 - 5325 | 15 | | 39 | 5636 - 5645 | 15 | |
| 8 | 5326 - 5335 | 15 | | 40 | 5646 - 5655 | 15 | |
| 9 | 5336 - 5345 | 15 | | 41 | 5656 - 5665 | 15 | |
| 10 | 5346 - 5355 | 15 | | 42 | 5666 - 5675 | 15 | |
| 11 | 5356 - 5365 | 15 | | 43 | 5676 - 5685 | 15 | |
| 12 | 5366 - 5375 | 15 | | 44 | 5686 - 5695 | 15 | |
| 13 | 5376 - 5385 | 15 | | 45 | 5696 - 5705 | 15 | |
| 14 | 5386 - 5395 | 15 | | 46 | 5706 - 5715 | 15 | |
| 15 | 5396 - 5405 | 15 | | 47 | 5716 - 5725 | 15 | |
| 16 | 5406 - 5415 | 15 | | 48 | 5726 - 5735 | 15 | |
| 17 | 5416 - 5425 | 15 | | 49 | 5736 - 5745 | 15 | |
| 18 | 5426 - 5435 | 15 | | 50 | 5746 - 5755 | 15 | |
| 19 | 5436 - 5445 | 15 | | 51 | 5756 - 5765 | 15 | |
| 20 | 5446 - 5455 | 15 | | 52 | 5766 - 5775 | 15 | |
| 21 | 5456 - 5465 | 15 | | 53 | 5776 - 5785 | 15 | |
| 22 | 5466 - 5475 | 15 | | 54 | 5786 - 5795 | 15 | |
| 23 | 5476 - 5485 | 15 | | 55 | 5796 - 5805 | 15 | |
| 24 | 5486 - 5495 | 15 | | 56 | 5806 - 5815 | 15 | |
| 25 | 5496 - 5505 | 15 | | 57 | 5816 - 5825 | 15 | |
| 26 | 5506 - 5515 | 15 | | 58 | 5826 - 5835 | 15 | |
| 27 | 5516 - 5525 | 15 | | 59 | 5836 - 5845 | 15 | |
| 28 | 5526 - 5535 | 15 | | 60 | 5846 - 5855 | 15 | |

| | | | | | | | |
|---|---|---|---|---|---|---|---|
| 29 | 5536 - 5545 | 15 | | 61 | 5856 - 5865 | 15 | |
| 30 | 5546 - 5555 | 15 | | 62 | 5866 - 5875 | 15 | |
| 31 | 5556 - 5565 | 15 | | 63 | 5876 - 5885 | 15 | |
| 32 | 5566 - 5575 | 15 | | 64 | 5886 - 5895 | 15 | |

**RFID de repetidor via rádio**

| RFID para repetidor via rádio n.º | Endereço | Predefinição (dez dígitos, 15 = não utilizado) | |
|---|---|---|---|
| 1 | 5896 - 5905 | 15 | |
| 2 | 5906 - 5915 | 15 | |
| 3 | 5916 - 5925 | 15 | |
| 4 | 5926 - 5935 | 15 | |
| 5 | 5936 - 5945 | 15 | |
| 6 | 5946 - 5955 | 15 | |
| 7 | 5956 - 5965 | 15 | |
| 8 | 5966 - 5975 | 15 | |

# 9 Resolução de problemas

## 9.1 Problema geral

| Problema | Motivo | Solução |
|---|---|---|
| Nada é apresentado no teclado após o arranque | – Falha de fusível da alimentação AC ou da bateria<br>– Anomalia da ligação da cablagem RBGY | – Verifique se os fusíveis da alimentação AC e da bateria estão corretamente ligados e funcionam normalmente<br>– Volte a estabelecer a ligação da cablagem RBGY |
| O teclado não responde (emissão de som de erro ao premir qualquer tecla). | – Anomalia da ligação da cablagem RBGY<br>– O teclado ficou bloqueado após um número excessivo de tentativas de introdução de palavras-passe erradas<br>– Jumper incorreto ao utilizar vários teclados | – Volte a estabelecer a ligação da cablagem RBGY<br>– Utilize após 3 minutos<br>– Defina novamente o jumper, consultando as informações acerca de definições de endereço dos teclados |
| Indicador de zona permanentemente ligado. | – Ligação incorreta das cablagens da zona<br>– Funcionamento anómalo do detetor<br>– A resistência fim-de-linha (EOL) não está corretamente ligada à extremidade do detetor | – Entre novamente na ligação de cablagens de zona<br>– Reinicialize o detetor<br>– Ligue corretamente a resistência fim-de-linha (EOL) à extremidade do detetor |
| Indicador de falha permanentemente ligado/ intermitente | – Apresentação de falha de data e hora na programação, embora a data e a hora não estejam definidas<br>– A bateria de reserva não está ligada ou a tensão da bateria ligada é inferior a 12 V<br>– A sirene de alarme não está ligada<br>– A definição do número de telefone está incorreta<br>– A rede telefónica não está ligada | – Acertar data e hora<br>– Ligue a bateria ou reponha como tensão da bateria um valor superior a 12 V<br>– Ligue a sirene de alarme (substituindo a sirene de alarme por uma resistência de 1 K)<br>– Volte a definir corretamente o número de telefone<br>– Ligue a rede telefónica<br>– Ligue o interruptor contra sabotagem ou o jumper de curto-circuito |

| | | |
|---|---|---|
| | – O interruptor contra sabotagem não está ligado<br>– O módulo externo deve ser utilizado para programação, mas não está ligado | – Ligue os módulos para programação como DX2010, DX3010, B426-M |
| Sem resposta da zona durante um breve período após o arranque | – Para assegurar o normal funcionamento, não deve interferir com o sistema durante um minuto após o arranque | – Utilize após 1 minuto |
| Falha de alimentação AC | – O fusível de alimentação AC está fundido. | – Verifique se a ligação das cablagens do transformador de 18 V está correta e substitua o fusível |
| Proteção contra sobrecorrente da alimentação auxiliar | – Cablagem anómala da alimentação auxiliar de 12 V<br>– A alimentação auxiliar excede o limite máximo da fonte de alimentação para o painel AMAX | – Volte a ligar a alimentação auxiliar<br>– Utilize uma fonte de alimentação externa para dispositivos do perímetro |
| Não é possível recuperar a alimentação auxiliar após curto-circuito | – Falha da alimentação AC e da bateria | – Volte a ligar a alimentação AC e a bateria |
| A falha da bateria continua a ser apresentada após a substituição da mesma | – A bateria pode ser testada ao fim de 4 horas, de cada vez que o sistema é armado<br>– A tensão da bateria é inferior a 12 V | – A falha será automaticamente eliminada quando o sistema for reinicializado ou quando a bateria for novamente testada<br>– Carregue a bateria até a tensão atingir um valor igual ou superior a 12 V |
| O sistema não entra no modo de programação após o arranque | – O sistema está no estado de alarme<br>– O sistema está no estado armado | – Reinicialize o alarme<br>– Desarme o sistema e mantenha-o no estado desarmado |
| O LED vermelho na placa principal apaga-se | – Anomalia da alimentação AC e da bateria de reserva<br>– Falha da placa principal | – Verifique a alimentação AC e a bateria de reserva<br>– Substitua a placa principal |

| | | |
|---|---|---|
| O sistema não efetua a marcação quando o alarme está presente. | – Existem parâmetros relevantes da central de receção de alarmes que não estão definidos | – Defina corretamente o número de telefone, defina o formato do CID e defina o alarme de zona para os caminhos correspondentes |
| Falha de ativação remota através de telefone | – A ativação remota através de telefone está desativada (o endereço 0144 está definido como 0)<br>– Existem várias áreas no sistema | – Programe um número de 1 a 15 para o endereço 0144<br>– A ativação através de telefone só está ativa quando o sistema tem definida apenas a área 1 |
| O RPS não consegue efetuar a programação e o controlo remotos | – Os endereços 0144 e 0145 estão definidos como 0 | – Programe um número de 1 a 15 para o endereço 0144. Programe o endereço 0145 a 1. |
| Anomalia ocasional da comunicação quando é utilizado o formato Contact ID/alarme de telefone pessoal | – É utilizado um sistema de expansão na rede telefónica<br>– A rede telefónica suporta também ADSL | – Adicione marcação retardada na programação<br>– Ligue o sistema depois do filtro ADSL |
| O teclado e a sirene de alarme (desativada) não respondem quando é acionado um alarme de zona | – Está ativado o alarme silencioso de zona | – Desative o alarme silencioso de zona |
| O painel AMAX não consegue enviar relatórios (programado para enviar relatórios à central de receção de alarmes) | – O formato de transmissão programado para a central de receção de alarmes é 0 = não utilizado | – Programe o formato de transmissão 1 ou 3 para a central de receção de alarmes |

## 9.2 Pesquisa de problemas e falhas

**Pesquisa de falhas**

As falhas e as sabotagens podem ser apresentadas através da função de análise de falha. Para obter mais informações, consulte *Vista do sistema, página 88*.

São possíveis as seguintes falhas e sabotagens:

| **Indicadores de número acesos** | | | **Descrição da falha ou sabotagem** |
|---|---|---|---|
| **Primeiro** | **Segundo** | **Terceiro** | |
| 1 | | | Falha do módulo acessório |
| 1 | 1 | | Falha do módulo de rede/IP 1 |
| 1 | 1 | 1 - 2 | Falha do módulo de rede/IP 1 - 2 |
| 1 | 2 | | Falha do módulo de expansão de saídas |

| | | | |
|---|---|---|---|
| 1 | 2 | 1 - 2 | Falha do módulo de expansão de saídas 1 - 2 |
| 1 | 3 | | Falha do módulo de expansão de entradas |
| 1 | 3 | 1 - 6 | Falha do módulo de expansão de entradas 1 - 6 |
| 1 | 4 | | Falha da impressora |
| 1 | 4 | 2 | Impressora em falta |
| 1 | 4 | 3 | Falha da impressora |
| 1 | 5 | | Falha do recetor RF |
| 1 | 5 | 1 | Falha do recetor RF 1 |
| 1 | 5 | 2 | Recetor RF 1 em falta |
| 1 | 5 | 3 | Recetor RF 1 com o sinal obstruído |
| 1 | 6 | | Falha do sensor RF |
| 1 | 6 | 1 | Sensor RF em falta* |
| 1 | 6 | 2 | Falha do sensor RF* |
| 1 | 7 | | Falha do repetidor RF |
| 1 | 7 | 1 – 8 | Repetidor RF 1 - 8 em falta |
| 1 | 8 | | Falha da configuração RF |
| 1 | 8 | 1 | Sensores em conflito de configuração* |
| 1 | 8 | 2 | Repetidores em conflito de configuração* |
| 1 | 8 | 3 | Comandos via rádio em conflito de configuração* |
| 2 | | | Falha de alimentação |
| 2 | 1 | | Falha de CA no painel de controlo |
| 2 | 2 | | Bateria fraca no painel de controlo |
| 2 | 3 | | Falha de alimentação auxiliar no painel de controlo |
| 2 | 3 | 1 - 2 | Falha de alimentação auxiliar no painel de controlo 1 - 2 |
| 2 | 4 | | Falha de alimentação no bus opcional Bosch |
| 2 | 4 | 1 - 2 | Falha de alimentação no bus opcional Bosch 1 - 2 |
| 2 | 5 | | Falha de alimentação CA no repetidor RF |
| 2 | 5 | 1 - 8 | Falha de alimentação CA no repetidor RF 1 - 8 |
| 2 | 6 | | Falha da bateria no repetidor RF |
| 2 | 6 | 1 – 8 | Falha da bateria no repetidor RF 1 - 8 |
| 2 | 7 | | Falha de alimentação no sensor RF* |
| 2 | 8 | | Falha da bateria no comando via rádio RF* |
| 3 | | | Falha de saída |

| | | | |
|---|---|---|---|
| 3 | 1 | | Falha da saída na placa 1 |
| 3 | 2 | | Falha da saída na placa 2 |
| 4 | | | Falha do teclado |
| 4 | 1 - 16 | | Falha do teclado 1 - 16 |
| 5 | | | Falha do sistema |
| 5 | 1 | | A data e a hora não estão definidas |
| 6 | | | Falha de comunicação |
| 6 | 1 | | Falha de comunicação 1 |
| 6 | 2 | | Falha de comunicação 2 |
| 6 | 3 | | Falha de comunicação 3 |
| 6 | 4 | | Falha de comunicação 4 |
| 6 | 5 | | Falha da linha telefónica |
| 7 | | | Sabotagem |
| 7 | 1 | | Sabotagem do sistema |
| 7 | 2 | | Sabotagem do teclado |
| 7 | 2 | 1 - 16 | Sabotagem do teclado 1 - 16 |
| 7 | 3 | | Sabotagem do módulo de expansão de zonas |
| 7 | 3 | 1 - 6 | Sabotagem do módulo de expansão de zonas 1 - 6 |
| 7 | 4 | | Sabotagem de zona DEOL |
| 7 | 4 | 1 - 16 | Sabotagem do sensor DEOL |
| 7 | 5 | | Sabotagem do tipo de zona |
| 7 | 5 | 1 – 16 | Sabotagem do tipo de zona 1 - 16 |
| 7 | 6 | | Bloqueio do teclado |
| 7 | 6 | 1 | Bloqueio do teclado |
| 7 | 7 | | Sabotagem no recetor RF |
| 7 | 7 | 1 | Sabotagem no recetor RF |
| 7 | 8 | | Sabotagem no repetidor RF |
| 7 | 8 | 1 – 8 | Sabotagem no repetidor RF |
| 8 | | | Falha externa |
| 8 | 1 - 16 | | Zona de falha externa 1 - 16 |

**Tab. 9.14:** Tipos de condições de falha ou sabotagem

* Caso uma ou mais falhas ocorram nesta categoria

**Descrição da falha**

**1 - Falha de módulo acessório**

– **Falha do módulo de expansão de saídas 1-2**

Condição:

Sem comunicação com o DX3010, se o DX3010 estiver disponível.

Restaurar:

- Restaure a comunicação com o DX3010 para uma condição normal e faça o reset da falha. Para obter mais informações, consulte *DX3010, página 19*.

Supervisionar:

1. Relate a falha do DX3010 ao destino configurado no endereço 140 quando a falha for detetada.
   Intermitência lenta do indicador FAULT (consulte *Indicadores do teclado, página 8* para uma descrição detalhada).
2. Quando a falha for reposta, envie o relatório de restauro aos destinos configurados.

✓ O indicador FAULT apaga-se se não houver nenhuma outra falha no sistema.

– **Falha do módulo de expansão de entradas 1-6**

Condição:

Não há comunicação com o DX2010, se o DX2010 estiver disponível.

Restaurar:

- Restaure a comunicação com o DX2010 para uma condição normal e faça o reset da falha. Para obter mais informações, consulte *DX2010, página 17*.

Supervisionar:

1. Relate a falha do DX2010 ao destino configurado no endereço 140 quando a falha for detetada.
   Intermitência lenta do indicador FAULT (consulte *Indicadores do teclado, página 8* para uma descrição detalhada).
2. Quando a falha for reposta, envie o relatório de restauro aos destinos configurados.

✓ O indicador FAULT apaga-se se não houver nenhuma outra falha no sistema.

– **Falha da impressora**

**Impressora em falta**

Condição:

Não há comunicação com a impressora disponível, caso a impressora esteja ativada.

Restaurar:

- Restaure a comunicação com a impressora para uma condição normal e faça o reset da falha.

Supervisionar:

1. Relate a falha de impressora em falta ao destino configurado quando a falha for detetada.
   Intermitência lenta do indicador FAULT (consulte *Indicadores do teclado, página 8* para uma descrição detalhada).
2. Quando a falha for reposta, envie o relatório de restauro aos destinos configurados.

✓ O indicador FAULT apaga-se se não houver nenhuma outra falha no sistema.

**Falha da impressora**

Condição:

Condição de anomalia da impressora (por exemplo, falta de papel de impressão/memória intermédia da impressora excedida/etc.), caso a impressora esteja ativada.

Restaurar:

- Restaure a impressora para uma condição normal e faça o reset da falha.

Supervisionar:

1. Relate o erro de impressora ao destino configurado quando a falha for detetada.
   Intermitência lenta do indicador FAULT (consulte *Indicadores do teclado, página 8* para uma descrição detalhada).
2. Quando a falha for reposta, envie o relatório de restauro aos destinos configurados.

✓ O indicador FAULT apaga-se se não houver nenhuma outra falha no sistema.

– **Falha de recetores RF**

**Falha de recetores RF 1**

Condição:

A condição da central de receção de alarmes é anómala (por exemplo, micro RF removido/ micro RF mantido em reposição/etc.) se um módulo via rádio estiver ativado.

Restaurar:

- Restaure a comunicação com a central de receção de alarmes para uma condição normal e faça o reset da falha. Para obter mais informações, consulte *Dispositivos RF, página 98*.

Supervisionar:

1. Relate a falha da central de receção de alarmes ao destino configurado quando a falha for detetada.
   Intermitência lenta do indicador FAULT (consulte *Indicadores do teclado, página 8* para uma descrição detalhada).
2. Quando a falha for reposta, envie o relatório de restauro aos destinos configurados.

✓ O indicador FAULT apaga-se se não houver nenhuma outra falha no sistema.

**Elementos RF 1 em falta**

Condição:

1. Sem comunicação com a central de receção de alarmes se um módulo via rádio estiver ativado.
2. Está configurada uma zona RF, um repetidor ou um comando via rádio, mas o módulo via rádio está desativado.

Restaurar:

- Restaure a comunicação com a central de receção de alarmes para uma condição normal, ative o módulo via rádio e faça o reset da falha. Para obter mais informações, consulte *Dispositivos RF, página 98*.

Supervisionar:

1. Relate a falha da central de receção de alarmes em falta ao destino configurado quando a falha for detetada.
   Intermitência lenta do indicador FAULT (consulte *Indicadores do teclado, página 8* para uma descrição detalhada).
2. Quando a falha for reposta, envie o relatório de restauro aos destinos configurados.

✓ O indicador FAULT apaga-se se não houver nenhuma outra falha no sistema**.**

**Elementos RF 1 com o sinal obstruído**

Condição:

Um sinal está interferir com a central de receção de alarmes, se um módulo via rádio estiver ativado.

Restaurar:

- Remova o sinal de interferência em torno da central de receção de alarmes, ative o módulo via rádio e faça o reset da falha. Para obter mais informações, consulte *Dispositivos RF, página 98*.

Supervisionar:

1. Relate a falha de bloqueio da central de receção de alarmes ao destino configurado quando a falha for detetada.
   Intermitência lenta do indicador FAULT (consulte *Indicadores do teclado, página 8* para uma descrição detalhada).
2. Quando a falha for reposta, envie o relatório de restauro aos destinos configurados.
✓ O indicador FAULT apaga-se se não houver nenhuma outra falha no sistema.

– **Falha do sensor RF**

**Sensor RF em falta**

Condição:

Uma zona via rádio não envia o relatório de estado para a central de receção de alarmes durante o intervalo de supervisão de RF, se estiver ativado um módulo via rádio.

Restaurar:

- Certifique-se de que todas as zonas via rádio enviam relatórios de estado para a central de receção de alarmes no intervalo de supervisão de RF e faça o reset da falha. Para obter mais informações, consulte *Dispositivos RF, página 98*.

Supervisionar:

1. Relate a falha de zona via rádio em falta ao destino configurado quando a falha for detetada.
   Intermitência lenta do indicador FAULT (consulte *Indicadores do teclado, página 8* para uma descrição detalhada).
2. Quando a falha for reposta, envie o relatório de restauro aos destinos configurados.
✓ O indicador FAULT apaga-se se não houver nenhuma outra falha no sistema.

**Falha do sensor RF**

Condição:

Uma zona via rádio apresenta uma condição anómala (por exemplo, elemento pirotécnico retirado do detector de incêndio/etc.) e um módulo via rádio ativado.

Restaurar:

- Restaure todas as zonas via rádio para uma condição normal e faça o reset da falha. Para obter mais informações, consulte *Dispositivos RF, página 98*.

Supervisionar:

1. Relate a falha de zona via rádio ao destino configurado quando a falha for detetada.
   Intermitência lenta do indicador FAULT (consulte *Indicadores do teclado, página 8* para uma descrição detalhada).
2. Quando a falha for reposta, envie o relatório de restauro aos destinos configurados.
✓ O indicador FAULT apaga-se se não houver nenhuma outra falha no sistema.

– **Falha do repetidor RF**

**1-8 Repetidor RF 1-8 em falta**

Condição:

Não é enviado o relatório de estado para a central de receção de alarmes durante o intervalo de supervisão de RF, se estiver ativado um módulo via rádio.

Restaurar:

- Certifique-se de que os relatórios de estado são enviados para a central de receção de alarmes no intervalo de supervisão de RF e faça o reset da falha. Para obter mais informações, consulte *Dispositivos RF, página 98*.

Supervisionar:

1. Relate a falha de repetidor em falta ao destino configurado quando a falha for detetada.

Intermitência lenta do indicador FAULT (consulte *Indicadores do teclado, página 8* para uma descrição detalhada).

2. Quando a falha for reposta, envie o relatório de restauro aos destinos configurados.

✓ O indicador FAULT apaga-se se não houver nenhuma outra falha no sistema.

– **Falha da configuração RF**

**Sensores em conflito de configuração**

Condição:

Uma configuração de zona via rádio apresenta uma condição de erro.

Restaurar:

▸ Restaure todas as zonas via rádio para uma condição normal e faça o reset da falha. Para obter mais informações, consulte *Dispositivos RF, página 98*.

Supervisionar:

Intermitência lenta do indicador FAULT (consulte *Indicadores do teclado, página 8* para uma descrição detalhada).

▸ faça o reset da falha

✓ O indicador FAULT apaga-se se não houver nenhuma outra falha no sistema.

**Repetidores em conflito de configuração**

Condição:

Uma configuração de repetidor apresenta uma condição de erro.

Restaurar:

▸ Restaure todos os repetidores para uma condição normal e faça o reset da falha. Para obter mais informações, consulte *Dispositivos RF, página 98*.

Supervisionar:

Intermitência lenta do indicador FAULT (consulte *Indicadores do teclado, página 8* para uma descrição detalhada).

▸ faça o reset da falha

✓ O indicador FAULT apaga-se se não houver nenhuma outra falha no sistema.

**Comandos via rádio em conflito de configuração**

Condição:

Uma configuração de comando via rádio apresenta uma condição de erro.

Restaurar:

▸ Restaure todos os comandos via rádio para uma condição normal e faça o reset da falha. Para obter mais informações, consulte *Dispositivos RF, página 98*.

Supervisionar:

Intermitência lenta do indicador FAULT (consulte *Indicadores do teclado, página 8* para uma descrição detalhada).

▸ faça o reset da falha

✓ O indicador FAULT apaga-se se não houver nenhuma outra falha no sistema.

**2 - Falha de alimentação**

– **Falha de AC no painel de controlo**

Condição:

1. Deficiência de alimentação AC causada por um transformador.
2. O fusível da fonte de alimentação está fundido (230 V).
3. A fonte de alimentação está desligada (230 V).

Restaurar:

1. Volte a ligar a alimentação AC e faça o reset da falha. Para obter mais informações, consulte *Instalação, página 25*.
2. Monitorize a tensão através do MPU.

Supervisionar:

1. Se a alimentação AC não for restaurada no espaço de uma hora após a ocorrência, relate-a ao destino configurado no endereço 124.
   Intermitência lenta do indicador FAULT (consulte *Indicadores do teclado, página 8* para uma descrição detalhada).
   Quando a alimentação AC for novamente ligada, o indicador MAINS volta a acender-se (exceto no modo de programação e no modo de funções de código).
2. Quando a falha for reposta, envie o relatório de restauro aos destinos configurados.

✓ O indicador FAULT apaga-se se não houver nenhuma outra falha no sistema.

– **Baixa tensão da bateria**

Condição:

1. A tensão da bateria é inferior a 11 V +/-1%.
2. Nenhuma bateria ligada.

Restaurar:

1. Ligue uma bateria. Para obter mais informações, consulte *Instalação da bateria, página 26*.
2. Suba a tensão da bateria para 12 V +/-1%, realize um teste dinâmico da bateria (tempo definido no endereço de programação 204) e faça o reset da falha.

Supervisionar:

1. Defina o sistema para efetuar um teste dinâmico da bateria numa base regular (tempo definido no endereço de programação 204) e sempre que o sistema for armado ou reposto.
2. Relate a existência de bateria fraca ao destino configurado, programado no endereço 124.
   Intermitência lenta do indicador FAULT (consulte *Indicadores do teclado, página 8* para uma descrição detalhada).
3. Quando a falha for reposta, envie o relatório de restauro aos destinos configurados.

✓ O indicador FAULT apaga-se se não houver nenhuma outra falha no sistema.

– **Falha de alimentação auxiliar no painel de controlo 1-2**

Condição:

A tensão da fonte de alimentação auxiliar é inferior a 9 V.

Restaurar:

▸ Suba a tensão para 12 V e faça o reset da falha.

Supervisionar:

1. Monitorize a tensão através do MPU.
2. Relate a falha da alimentação AUX ao destino configurado, programado no endereço 124.
   Intermitência lenta do indicador FAULT (consulte *Indicadores do teclado, página 8* para uma descrição detalhada).
3. Quando a falha for reposta, envie o relatório de restauro aos destinos configurados.

✓ O indicador FAULT apaga-se se não houver nenhuma outra falha no sistema.

– **Falha de alimentação no bus opcional Bosch 1-2**

Condição:

A tensão da fonte de alimentação do bus opcional Bosch é inferior a 9 V +/-5%.

Restaurar:

- Suba a tensão para 12 V e faça o reset da falha. Para obter mais informações, consulte *Bus opcional da Bosch, página 14*.

Supervisionar:

1. Monitorize a tensão através do MPU.
2. Relate a falha da fonte de alimentação do bus opcional da Bosch ao destino configurado, programado no endereço 124.
   Intermitência lenta do indicador FAULT (consulte *Indicadores do teclado, página 8* para uma descrição detalhada).
3. Quando a falha for reposta, envie o relatório de restauro aos destinos configurados.

✓ O indicador FAULT apaga-se se não houver nenhuma outra falha no sistema.

– **Falha de alimentação AC no repetidor RF 1-8**

Condição:

1. Falha de alimentação AC no repetidor.
2. Um repetido não está ligado corretamente, se um módulo via rádio estiver ativado.

Restaurar:

- Restaure a alimentação AC do repetidor e faça o reset da falha.

Supervisionar:

1. Relate a falha de alimentação AC do repetidor ao destino configurado quando a falha for detetada.
   Intermitência lenta do indicador FAULT (consulte *Indicadores do teclado, página 8* para uma descrição detalhada).
2. Quando a falha for reposta, envie o relatório de restauro aos destinos configurados.

✓ O indicador FAULT apaga-se se não houver nenhuma outra falha no sistema.

– **Falha da bateria no repetidor RF 1-8**

Condição:

O repetidor apresenta uma condição de bateria fraca, se um módulo via rádio estiver ativado.

Restaurar:

- Restaure a bateria do repetidor e faça o reset da falha. Para obter mais informações, consulte *Dispositivos RF, página 98*.

Supervisionar:

1. Relate a falha de bateria do repetidor ao destino configurado quando a falha for detetada.
   Intermitência lenta do indicador FAULT (consulte *Indicadores do teclado, página 8* para uma descrição detalhada).
2. Quando a falha for reposta, envie o relatório de restauro aos destinos configurados.

✓ O indicador FAULT apaga-se se não houver nenhuma outra falha no sistema.

– **Falha de alimentação no sensor RF**

Condição:

O sensor apresenta uma condição de bateria fraca, se um módulo via rádio estiver ativado.

Restaurar:

- Restaure a bateria do sensor e faça o reset da falha. Para obter mais informações, consulte *Dispositivos RF, página 98*.

Supervisionar:

1. Relate a falha de alimentação do sensor ao destino configurado quando a falha for detetada.
   Intermitência lenta do indicador FAULT (consulte *Indicadores do teclado, página 8* para uma descrição detalhada).

2. Quando a falha for reposta, envie o relatório de restauro aos destinos configurados.
✓ O indicador FAULT apaga-se se não houver nenhuma outra falha no sistema.

– **Falha da bateria no comando via rádio RF**

Condição:
O comando via rádio apresenta uma condição de bateria fraca, se um módulo via rádio estiver ativado.
Restaurar:
▸ Restaure a bateria do comando via rádio e faça o reset da falha. Para obter mais informações, consulte *Dispositivos RF, página 98*.
Supervisionar:
1. Relate a falha de bateria do comando via rádio ao destino configurado quando a falha for detetada.
   Intermitência lenta do indicador FAULT (consulte *Indicadores do teclado, página 8* para uma descrição detalhada).
2. Quando a falha for reposta, envie o relatório de restauro aos destinos configurados.
✓ O indicador FAULT apaga-se se não houver nenhuma outra falha no sistema.

**3 - Falha de saída**

– **Falha de saída na placa 1 - 2**

Condição:
Uma saída na placa apresenta uma condição de curto-circuito ou circuito aberto
Restaurar:
▸ Restaure a saída na placa para uma condição normal e faça o reset da falha. Para obter mais informações, consulte *Saídas, página 90*.
Supervisionar:
1. Relate a falha da saída na placa 1-2 ao destino configurado quando a falha for detetada.
   Intermitência lenta do indicador FAULT (consulte *Indicadores do teclado, página 8* para uma descrição detalhada).
2. Quando a falha for reposta, envie o relatório de restauro aos destinos configurados.
✓ O indicador FAULT apaga-se se não houver nenhuma outra falha no sistema.

**4 - Falha do teclado**

– **Falha do teclado 1-16**

Condição:
Sem comunicação entre o painel e um teclado.
Restaurar:
▸ Restaure a comunicação entre o painel e o teclado e faça o reset da falha. Para obter mais informações, consulte *Área de teclado, página 80*.
Supervisionar:
1. Relate a falha do teclado ao destino configurado, programado no endereço 124.
   Intermitência lenta do indicador FAULT (consulte *Indicadores do teclado, página 8* para uma descrição detalhada).
2. Quando a falha for reposta, envie o relatório de restauro aos destinos configurados.
✓ O indicador FAULT apaga-se se não houver nenhuma outra falha no sistema.

**5 - Falha do sistema**

– **A data e a hora não estão definidas**

Condição:

A data e a hora não estão definidas depois de o sistema ser ligado.

Restaurar:

▸ Programe a data e a hora e faça o reset da falha. Para obter mais informações, consulte *Definição do sistema, página 84*.

Supervisionar:

1. Relate a falha de data e hora ao destino configurado, programado no endereço 124.
2. Intermitência lenta do indicador FAULT (consulte *Indicadores do teclado, página 8* para uma descrição detalhada).
3. Não é emitido qualquer relatório para o sistema do painel AMAX quando as definições de data e hora são gravadas na memória não volátil e o painel AMAX é reinicializado. O indicador FAULT apaga-se se não houver nenhuma outra falha no sistema.

**6 - Falha de comunicação**

– **Falha de comunicação 1 - 4**

Condição:

O painel não consegue enviar o relatório ao destino 1 após quatro tentativas.

Restaurar:

Certifique-se de que os relatórios podem ser enviados e faça o reset da falha. Para obter mais informações, consulte *Definição do sistema, página 84*.

Supervisionar:

1. Relate a falha ao destino configurado no endereço 124 quando a falha for detetada.
   Intermitência lenta do indicador FAULT (consulte *Indicadores do teclado, página 8* para uma descrição detalhada).
2. Quando a falha for reposta, envie o relatório de restauro aos destinos configurados.

✓ O indicador FAULT apaga-se se não houver nenhuma outra falha no sistema.

**7 - Sabotagem**

– **Sabotagem do sistema**

Condição:

A entrada de sabotagem na placa está aberta.

Restaurar:

▸ Feche a entrada de sabotagem na placa e faça o reset da falha.

Supervisionar:

1. Relate a condição de sabotagem ao destino configurado no endereço 124 quando a condição de sabotagem for detetada.
   Intermitência lenta do indicador FAULT (consulte *Indicadores do teclado, página 8* para uma descrição detalhada).
2. Quando a condição de sabotagem for reposta, envie o relatório restaurado aos destinos configurados.

✓ O indicador FAULT apaga-se se não houver nenhuma outra falha no sistema.

– **Sabotagem do teclado 1-16**

Condição:

O teclado 1 está aberto e o contacto contra sabotagem na tampa é acionado.

Restaurar:

- Feche o teclado e reponha a condição de sabotagem.

Supervisionar:

1. Relate a condição de sabotagem ao destino configurado no endereço 124 quando a condição de sabotagem for detetada.
   Intermitência lenta do indicador FAULT (consulte *Indicadores do teclado, página 8* para uma descrição detalhada).
2. Quando a condição de sabotagem for reposta, envie o relatório restaurado aos destinos configurados.

✓ O indicador FAULT apaga-se se não houver nenhuma outra falha no sistema.

– **Sabotagem do módulo de expansão de zonas 1-6**

Condição:

Foi detetada uma desmontagem do módulo DX2010 1, 2, 3, 4, 5 ou 6 e a ocorrência no módulo de expansão de zonas 1, 2, 3, 4, 5 ou 6 é considerada uma condição de sabotagem.

Restaurar:

- Restaure o módulo DX2010 1, 2, 3, 4, 5 ou 6 para uma condição normal e faça o reset da falha. Para obter mais informações, consulte *DX2010, página 17*.

Supervisionar:

1. Relate a condição de sabotagem ao destino configurado no endereço 0124 quando a condição de sabotagem for detetada.
   Intermitência lenta do indicador FAULT (consulte *Indicadores do teclado, página 8* para uma descrição detalhada).
2. Quando a condição de sabotagem for reposta, envie o relatório restaurado aos destinos configurados.

✓ O indicador FAULT apaga-se se não houver nenhuma outra falha no sistema.

– **Sabotagem de zona DEOL 1-16**

Condição:

O contacto contra sabotagem na tampa é acionado (se a zona correspondente for programada como DEOL)

Restaurar:

- Restaure o contacto contra sabotagem na tampa e reponha a condição de sabotagem.

Supervisionar:

1. Relate a sabotagem do sensor ao destino configurado no endereço 124 quando a sabotagem do sensor for detetada.
   Intermitência lenta do indicador FAULT (consulte *Indicadores do teclado, página 8* para uma descrição detalhada).
2. Quando a condição de sabotagem for reposta, envie o relatório restaurado aos destinos configurados.

✓ O indicador FAULT apaga-se se não houver nenhuma outra falha no sistema.

– **Sabotagem do tipo de zona 1-16**

Condição:

O contacto contra sabotagem na tampa (diretamente ligado à zona) é acionado (tipo de zona = sabotagem).

Restaurar:

- Restaure o contacto contra sabotagem na tampa e reponha a condição de sabotagem.

Supervisionar:

1. Relate a condição de sabotagem ao destino configurado no endereço 124 quando a condição de sabotagem for detetada.
   Intermitência lenta do indicador FAULT (consulte *Indicadores do teclado, página 8* para uma descrição detalhada).
2. Quando a condição de sabotagem for reposta, envie o relatório restaurado aos destinos configurados.

✓ O indicador FAULT apaga-se se não houver nenhuma outra falha no sistema.

– **Bloqueio do teclado**

Condição:
Se o número de entradas de código incorretas atingir o limite especificado (programado no endereço 0499), o teclado bloqueia.
Restaurar:

▸ Aguarde até o tempo de bloqueio do teclado (3 min) expirar e faça o reset da falha.

Supervisionar:

1. Relate o bloqueio do teclado ao destino configurado no endereço 124 quando o bloqueio do teclado for detetado.
   Intermitência lenta do indicador FAULT (consulte *Indicadores do teclado, página 8* para uma descrição detalhada).
2. Quando a condição de bloqueio de teclado for reposta, envie o relatório restaurado aos destinos configurados.

✓ O indicador FAULT apaga-se se não houver nenhuma outra falha no sistema.

– **Sabotagem nos recetores RF**

Condição:
Uma central de receção de alarmes apresenta uma condição de sabotagem (por exemplo, quando alguém retira o dispositivo da respetiva base ou da parede), se um módulo via rádio estiver ativado.
Restaurar:

▸ Restaure a central de receção de alarmes e reponha a condição de sabotagem. Para obter mais informações, consulte *Dispositivos RF, página 98*.

Supervisionar:

1. Relate a falha de sabotagem da central de receção de alarmes ao destino configurado quando a falha for detetada.
   Intermitência lenta do indicador FAULT (consulte *Indicadores do teclado, página 8* para uma descrição detalhada).
2. Quando a falha for reposta, envie o relatório de restauro aos destinos configurados.

✓ O indicador FAULT apaga-se se não houver nenhuma outra falha no sistema.

– **Sabotagem no repetidor RF**

Condição:
Um repetidor apresenta uma condição de sabotagem (por exemplo, quando alguém retira o dispositivo da respetiva base ou da parede), se um módulo via rádio estiver ativado.
Restaurar:

▸ Restaure o repetidor e reponha a condição de sabotagem. Para obter mais informações, consulte *Dispositivos RF, página 98*.

Supervisionar:

1. Relate a falha de sabotagem do repetidor ao destino configurado quando a falha for detetada.

Intermitência lenta do indicador FAULT (consulte *Indicadores do teclado, página 8* para uma descrição detalhada).

2. Quando a falha for reposta, envie o relatório de restauro aos destinos configurados.

✓ O indicador FAULT apaga-se se não houver nenhuma outra falha no sistema.

**8 - Falha externa**

– **Zona de falha externa 1-16**

Condição:

Um contacto com falha (diretamente ligado à zona) é acionado (tipo de zona = falha externa).

Restaurar:

▸ Restaure o contacto com falha e faça o reset da falha.

Supervisionar:

1. Relate a condição de falha ao destino configurado no endereço 124 quando a condição de falha for detetada.
   Intermitência lenta do indicador FAULT (consulte *Indicadores do teclado, página 8* para uma descrição detalhada).
2. Quando a falha for reposta, envie o relatório de restauro aos destinos configurados.

✓ O indicador FAULT apaga-se se não houver nenhuma outra falha no sistema.

# 10 Manutenção

**Atenção!**
Manutenção
Podem ocorrer danos ou anomalias no sistema se não efectuar a sua manutenção regularmente.

- É recomendável testar o sistema uma vez por semana.
- Certifique-se de que efectua a manutenção do sistema quatro vezes por ano.
- A manutenção deste sistema só pode ser efectuada por instaladores/técnicos qualificados.

## 10.1 Atualização de firmware com chave de atualização ICP-EZRU2

Utilize a chave de actualização de firmware ICP-EZRU2 (verde) para actualizar o firmware no painel AMAX.

1. Desligue o painel AMAX e retire a bateria.
2. Desligue o cabo USB, se estiver ligado.
3. Ligue a chave de actualização do firmware à ficha na parte superior da placa de circuito impresso (PCI) do painel AMAX. Certifique-se de que a direcção da chave de programação é consistente com a direcção assinalada na PCI.
4. Ligue o painel AMAX.
   O LED da chave de actualização de firmware cintila quando a actualização é enviada para o painel AMAX. Isto demora cerca de um minuto. Depois de terminada a actualização, o LED pisca lentamente.
5. Retire a chave de actualização.

# 11 Dados técnicos

**Especificações elétricas**

| | AMAX 2100 | AMAX 3000 | AMAX 3000 BE | AMAX 4000 |
|---|---|---|---|---|
| Tipo de fonte de alimentação | EN = A | | | |
| Corrente máxima em repouso da PCI do painel em mA | 100 | | | |
| **Transformador** | | | | |
| Entrada do transformador em Vca | 230 | | | |
| Saída do transformador em Vca | 18 | | | |
| Alimentação CA do transformador em VA | 20 | | 50 | |
| Fusível do transformador em mA | 500 | | 1000 | |
| **Entrada CA** | | | | |
| Tensão de serviço mínima em Vdc | 195 | | | |
| Tensão de serviço máxima em Vdc | 253 | | | |
| Frequência de tensão de linha em Hz | 50 | | | |
| **Saída CC** | | | | |
| Corrente máxima de saída CC para todos os componentes em mA | 1100 | | 2000 | |
| Corrente máxima de saída CC para todos os componentes: dependente da bateria | – 12 h em modo de espera com bateria de 7 Ah (recarga da bateria a 80% em 72 h) = 550 mA<br>– 36 h em modo de espera + 15 min de alarme com corrente de 500 mA com bateria de 7 Ah (recarga da bateria a 80% em 72 h) = 150 mA | | | |
| | | | – 12 h em modo de espera com bateria de 18 Ah (recarga da bateria a 80% em 72 h) = 1500 mA<br>– 36 h em modo de espera com bateria de 18 Ah (recarga da bateria a 80% em 24 h) = 480 mA | |

| | AMAX 2100 | AMAX 3000 | AMAX 3000 BE | AMAX 4000 |
|---|---|---|---|---|
| | | | – 36 h em modo de espera + 15 min de alarme com corrente de 1000 mA com bateria de 18 Ah (recarga da bateria a 80% em 24 h) = 400 mA | |
| **Saída Aux 1/2** | | | | |
| Tensão de saída Aux 1/2 | +12V/GND | | | |
| Tensão de saída nominal de Aux 1/2 sob entrada de linha CA em Vcc | 13.8 (+3% / -5%) | | | |
| Vpp máx. de saída de Aux 1/2 em mV | 675 | | | |
| Gama de tensão de saída de Aux 1/2 sob entrada de linha CA em Vcc | 12.82 – 13.9 | | 13.11 – 14.2 | |
| Corrente de saída de Aux 1/2 em mA a 25 °C | 500 | | 900 | |
| **Saídas** | | | | |
| Corrente máxima de saída supervisionada de PO -1/PO -2 em mA | 500 | | | |
| Corrente máxima de PO -3 em mA | 100 | | | |
| Corrente máxima de PO +3/PO +4 em mA (+12 V) | | | 750 | |
| Corrente máxima de PO -5 de Watchdog em mA | | | 100 | |
| **Bus opcional** | | | | |
| Tensão de saída nominal de bus opcional sob entrada de linha CA em Vcc | 13.8 (+3% / -5%) | | | |
| Gama de tensão de saída de bus opcional sob entrada de linha CA em Vcc | 13.11 – 14.2 | | | |
| Corrente máxima de bus opcional 1 em mA a 25 °C | 500 | | 900 | |
| Corrente máxima de bus opcional 2 em mA a 25 °C | | | 900 | |

| | AMAX 2100 | AMAX 3000 | AMAX 3000 BE | AMAX 4000 |
|---|---|---|---|---|
| **Bateria** | | | | |
| Tipo de bateria | 12 V/7 Ah<br>Bosch D 126 | | 12 V/7Ah/12 V/18 Ah<br>Bosch IPS-BAT12V-18AH | |
| Condição de bateria fraca em Vcc | abaixo de 11,0 | | | |
| Condição de bateria mínima em Vcc | 10.8 | | | |

| Bandas de frequência de operação | Nível de potência do equipamento de rádio |
|---|---|
| GSM900 | Classe 4 (2W) - GPRS Classe 33 |
| GSM1800 | Classe 1 (1W) - GPRS Classe 33 |
| UMTS2100 | Classe 3 (0,25 W) |

**Especificações elétricas: Teclados**

| | IUI-AMAX4-TEXT (teclado de texto LCD) | IUI-AMAX3-LED16 (teclado LED de 16 zonas) | IUI-AMAX3-LED8 (teclado LED de 8 zonas) | IUI-AMAX-LCD8 (teclado LCD de 8 zonas) |
|---|---|---|---|---|
| Tensão de serviço mínima em Vdc | 10.8 | | | |
| Tensão de serviço máxima em Vdc | 13.8 | | | 14.1 |
| Consumo de corrente normal em mA | 31 | | | 75 |
| Consumo de corrente máximo em mA | 100 | | 60 | 100 |

**Especificações mecânicas**

| | AMAX 2100 | AMAX 3000 | AMAX 3000 BE | AMAX 4000 |
|---|---|---|---|---|
| Dimensões em cm (A x L x P) | 26.0 x 28.0 x 8.35 | | 37.5 x 32.2 x 8.8 | |
| Peso em g | 1950 | | 4700 | |
| **Características do painel** | | | | |
| Número de zonas | 8 | 32 | | 64 |
| Número de zonas na placa | 8 | | 16 | |
| Número de utilizadores | 64 | 128 | | 250 |
| Número de eventos | 256 eventos do histórico, com hora e data assinaladas<br>256 eventos do histórico EN, com hora e data assinaladas<br>256 eventos do histórico do comunicador, com hora e data assinaladas | | | |

| | AMAX 2100 | AMAX 3000 | AMAX 3000 BE | AMAX 4000 |
|---|---|---|---|---|
| Variações do código PIN | 1000000 | | | |
| **Número de dispositivos** | | | | |
| Número de teclados | 4 | 8 | | 16 |
| Número de módulos DX 2010 | | 3 | | 6 |
| Número de módulos DX 3010 | 1 | 2 | | |
| Número de módulos GPRS: B450-M com B442 ou B443 | Até 2 módulos GPRS diferentes; cada módulo GPRS apenas pode estar ligado uma vez | | | |
| Número de módulos IP: B426-M, B450-M | 2 (1 se 1 dos módulos GPRS acima indicados estiver ligado, 0 se 2 dos módulos GPRS acima indicados estiverem ligados) | | | |
| Número de recetores RF | - | 1 | | |
| Número de repetidores RF | - | DSRF = 0, RADION = 8 | | |
| Número de dispositivos RF | - | 32 | | 64 |
| Número de comandos via rádio RF | - | DSRF = 24, RADION = 128 | | |
| **Zonas** | | | | |
| Zona 1 | Fim-de-linha simples ou duplo (EOL 2,2 KΩ)<br>NF, NA | | 2 zonas de incêndio com fios, fim-de-linha simples ou duplo (EOL 2,2 KΩ)<br>NF, NA | |
| Zona 2 – 16 COM | 7 fins-de-linha simples ou duplos (EOL 2,2 KΩ)<br>NF, NA | | | 15 fins-de-linha simples ou duplos (EOL 2,2 KΩ)<br>NF, NA |
| Sabotagem | Entrada de sabotagem da caixa (não reduz a capacidade da zona) | | | |
| **Bus opcional** | | | | |
| Dimensões em mm | 4 cabos, Ø 0,6 – 1,2 | | | |
| Comprimento máximo do cabo em m | 200 (do painel até ao último teclado) | | | |
| Comprimento máximo do bus em m | 700 (máximo de 14 dispositivos, máximo de 8 teclados) | | | |

**Especificações ambientais**

| | AMAX 2100 | AMAX 3000 | AMAX 3000 BE | AMAX 4000 |
|---|---|---|---|---|
| Temperatura de funcionamento mínima em °C | -10 | | | |
| Temperatura de funcionamento máxima em °C | 55 | | | |
| Humidade relativa mínima em % | 10 | | | |
| Humidade relativa máxima em % | 95 | | | |
| Classe de protecção | IP 30, IK 06 | | | |

**Certificação**

| | | |
|---|---|---|
| Europa | CE | EN 50130-4 (6/2011)<br>EN 55022 (5/2008)<br>EN 60950-1:2006 + A11:2009 |
| | EN | EN 50131-3 grau 2<br>Classe ambiental II |
| França | AFNOR | NF a2P 1223400001<br>NF a2P 1223400002<br>Classe ambiental I |
| Bélgica | INCERT (apenas para AMAX 3000 BE) | B-509-0063 |
| Alemanha | VDS | Ambientes domésticos |

**Bosch Security Systems B.V.**
Torenallee 49
5617 BA Eindhoven
Netherlands
**www.boschsecurity.com**
© Bosch Security Systems B.V., 2019